UNIDOMO®

Ihr Online-Fachhändler für:

Buderus

- Kostenlose und individuelle Beratung
- Hochwertige Produkte
- Kostenloser und schneller Versand
- TOP Bewertungen
- Exzelenter Kundenservice
- Über 20 Jahre Erfahrung

E-Mail: info@unidomo.de | Tel.: 04621 - 30 60 89 0 | www.unidomo.de

uniDomo GmbH & Co. KG • Thorshammer 12 • 24866 Busdorf • UstIdNr. DE257133895 • Geschäftsführer: Rainer Nau, Sven Klinker

Ersatzteilliste
Spare parts list
Lista parti di ricambio

Lista de repuestos
Liste des pièces de rechange
Onderdelenlijst

6721820676
(2020/06) No

Zubehör Gusskessel
Teil 2

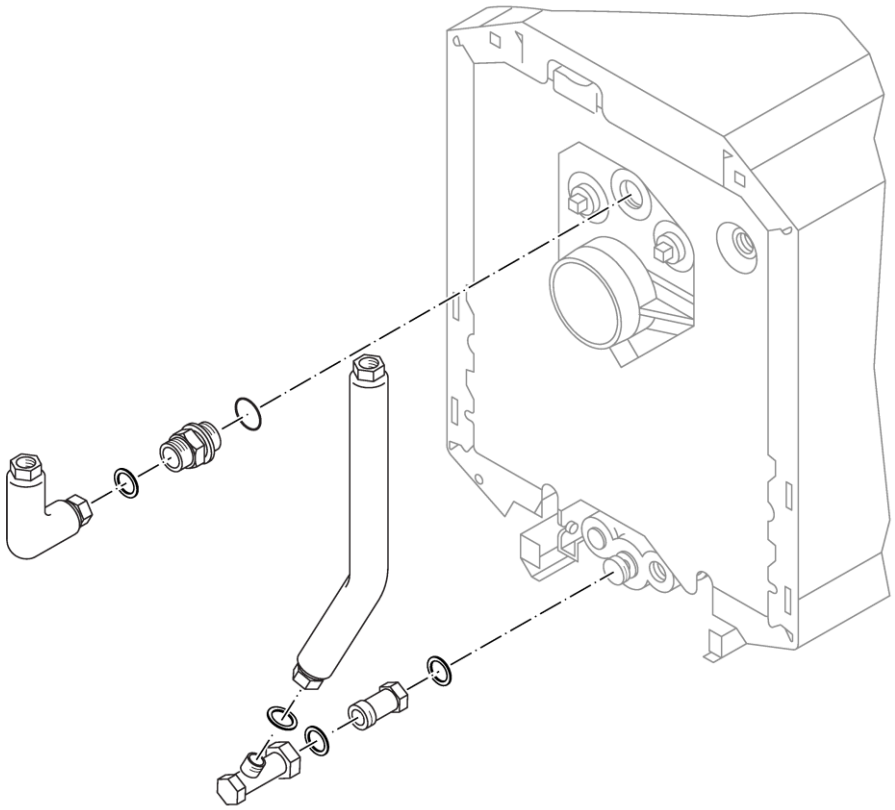

8738892804.aa.RO

Buderus

[de] Wichtige Hinweise zur Installation/Montage

Die Installation/Montage muss durch eine für die Arbeiten zugelassene Fachkraft unter Beachtung der geltenden Vorschriften erfolgen.

[en] Important notes on installation/assembly

The installation/assembly must be carried out by a professional who is authorised to do the work, and with due regard to the relevant regulations.

[fr] Instructions importantes pour l'installation/le montage

L'installation/le montage doit être effectué(e) par un spécialiste qualifié pour les opérations concernées et dans le respect des prescriptions applicables.

[bg] Важни указания във връзка с инсталацията/монтажа

Инсталацията/монтажът трябва да се извършва от лицензиран за работите специалист в съответствие с приложимите разпоредби.

[cs] Důležité pokyny k instalaci/montáži

Instalaci/montáž musí při dodržení platných předpisů provést odborný pracovník s příslušným oprávněním pro tyto práce.

[da] Vigtige anvisninger til installationen/monteringen

Installationen/monteringen skal foretages af en godkendt installatør under overholdelse af de gældende forskrifter.

[el] Σημαντικές υποδείξεις για την εγκατάσταση/συναρμολόγηση

Η εγκατάσταση/συναρμολόγηση πρέπει να πραγματοποιείται από εξουσιοδοτημένο για τις εργασίες αυτές τεχνικό προσωπικό, το οποίο θα πρέπει να φροντίζει ώστε να τηρούνται οι ισχύουσες διατάξεις.

[es] Indicaciones importantes para instalación/montaje

La instalación/el montaje lo debe realizar personal especializado autorizado para los trabajos, respetando las prescripciones vigentes.

[et] Olulised juhised paigaldamiseks/montaažiks

Paigaldamist/montaaži tohib läbi viia selleks volitusi omav spetsialist, arvestades kehtivaid nõudeid.

[fl] Belangrijke aanwijzingen betreffende de installatie/montage

De installatie/montage moet worden uitgevoerd door een voor de werkzaamheden geautoriseerde installateur. Hij moet rekening houden met de geldende voorschriften.

[fi] Tärkeitä asennus- ja kokoonpano-ohjeita

Näihin töihin hyväksytyn ammattiasentajan pitää suorittaa asennus- ja kokoonpanotyöt voimassa olevien määräysten mukaisesti.

[hu] Fontos tudnivalók az installáláshoz/szereléshez

Az installálást/szerelést egy, a munkákra felhatalmazott szakembernek kell végeznie, az érvényes előírások figyelembevételével.

[it] Avvertenze importanti per l'installazione/il montaggio

L'installazione/il montaggio deve aver luogo ad opera di una ditta specializzata ed autorizzata in osservanza delle disposizioni vigenti.

[he] მნიშვნელოვანი მითითებები ინსტალაციისთვის/მონტაჟისათვის

ინსტალაცია/მონტაჟი უნდა განხორციელდეს სამუშაოებისთვის დაშვებული კვალიფიციური პერსონალის მიერ, მოქმედი განაწესის დაცვით.

[lt] Svarbios instaliavimo ir (arba) montavimo nuorodos

Instaliuoti ir montuoti, laikantis galiojančių taisyklių, leidžiama kvalifikuotiems specialistams, kurie buvo įgalioti šiems darbams

[lv] Svarīgi norādījumi par iekārtas uzstādīšanu / montāžu

Iekārtas uzstādīšanu/montāžu ir jāveic specializētam sertificētam speciālistam, ievērojot spēkā esošos noteikumus.

[nl] Belangrijke aanwijzingen betreffende de installatie/montage

De installatie/montage moet worden uitgevoerd door een voor de werkzaamheden geautoriseerde installateur rekening houdend met de geldende voorschriften.

[no] Viktig informasjon om installasjon/montering

Installasjonen/monteringen skal gjennomføres av autoriserte installatører, og gjeldende forskrifter skal følges.

[pl] Ważne wskazówki dotyczące instalacji/montażu

Instalacja /montaż muszą być wykonane przez uprawnionego do tego rodzaju prac specjalistę przy zachowaniu obowiązujących przepisów.

[pt] Indicações importantes relativas à instalação/montagem

A instalação/montagem deve ser efetuada por um técnico especializado com qualificações para estes trabalhos, tendo em atenção os regulamentos em vigor.

[ro] Indicaţii importante privind instalarea/montajul

Instalarea/montajul trebuie realizate de către un specialist autorizat pentru lucrările respective, respectându-se prescripţiile valabile.

[ru] Важные указания по подключению/монтажу

Подключение/монтаж должны выполнять специалисты, имеющие допуск к выполнению таких работ, при соблюдении действующих норм и правил.

[sk] Dôležité pokyny týkajúce sa inštalácie/montáže

Inštaláciu/montáž musí realizovať odborník s oprávnením na výkon týchto prác, pričom musí dodržovať platné predpisy.

[sl] Pomembni napotki za namestitev/montažo

Namestitev/montažo mora izvesti strokovnjak, pristojen za tovrstna dela, ob upošte vanju veljavnih predpisov.

[sr] Važna uputstva za ugradnju i montažu

Ugradnju i montažu moraju da obave samo stručna lica ovlašćena za izvođenje takvih radova koja će poštovati važeće propise.

[sv] Viktiga anvisningar för installation/montering

Installationen/monteringen måste utföras av en behörig och fackkunnig person enligt gällande föreskrifter.

[tr] Kurulum/Montaj ile ilgili önemli uyarılar

Kurulum/Montaj çalışmaları sadece yetkili bayiler tarafından aşağıda belirtilen talimatlar dikkate alınarak yapılmalıdır.

[uk] Важливі вказівки щодо установки/монтажу

Установку/монтаж мають здійснювати фахівці, що мають дозвіл на проведення цих робіт, із дотримання чинних приписів.

[zh] 安装方面的重要提示

必须由受到许可承担该项工作的专业人员遵照相关法规进行安装。

[ar] ملاحظات هامة للتركيب/التجميع

يجب أن يتم التركيب/التجميع من قبل متخصص مصرح له بالعمل، مع مراعاة اللوائح السارية.

[fa] تذکرات مهم درباره نصب/مونتاژ

نصب/مونتاژ باید توسط فردی حرفه ای که مجاز به انجام این کار است، و همچنین با توجه کامل به مقررات مربوطه انجام شود.

atlikti.

Inhaltsverzeichnis
Table of contents
Indice
Indice
Table de matieres
Inhoud

BSS11	8 732 931 831	5
HF-SetHYC25	8 732 929 705	6
HS 25/6 MSL	7 736 604 096	7
HS 25/6 MSL	7 736 604 097	8
VES Filter	7 736 602 641	9
VES Filter	7 736 602 642	10
VES Filter S	7 736 602 643	11
VES mobil	7 736 602 639	12
VES SS	7 736 602 640	13
VES stationär	7 736 603 760	14
WHY DN25 quer	8 718 599 384	15
WHY/HKV 2/25/25	8 718 599 383	16
WMZ BL110	8 718 599 388	17
Zus Rohrgruppe BCS 2	8 718 588 407	18

Ersatzteilliste
Spare parts list
Lista parti di ricambio
Lista de repuestos
Liste des pièces de rechange
Onderdelenlijst

BSS11 - 8732931831

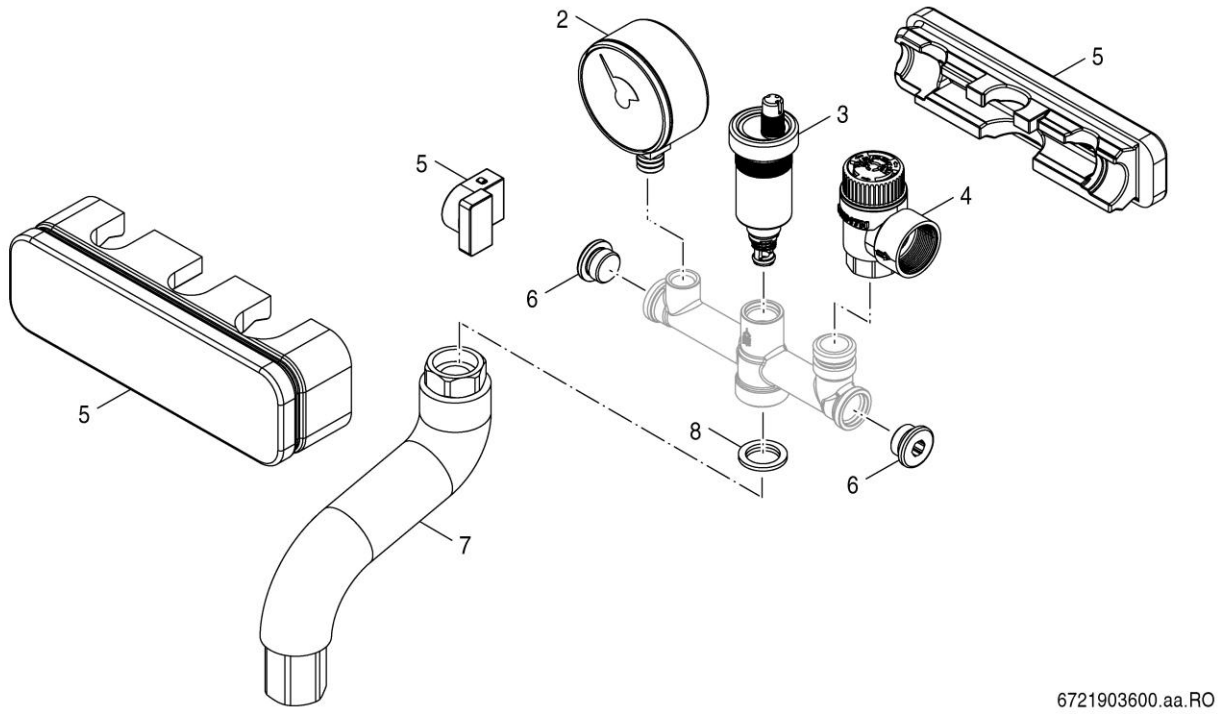

Pos	Bestell-Nr.	Bezeichnung	Description	Descrizione	Descripción	Dénomination	Benaming
2	**8 738 807 108**	Druckmanometer D63 0-4bar	Gauge pressure D63 0-4bar packed	Manometro D63 0-4bar	Manómetro D63 0-4bar	Manomètre D63 0-4bar	Manometer D63 0-4bar
3	**8 738 807 107**	Entlüfter automatisch G3/8	Air_vent automatic G3/8 packed	Bleeder automaticamente G3/8	Bleeder automáticamente G3 /8	Purger automatiquement G3/8	Bleeder automatisch G3/8
4	**8 738 807 106**	Sicherheitsventil 3bar	Savety Valve 3bar packed	Valvola di sicurezza 3bar	Válvula de seguridad 3bar	Soupape de sécurité 3bar	Overstortventiel 3bar
5	**8 738 807 111**	Waermeisolierung EPP BSS11/12	Insulation EPP BSS11/12 packed	Coibentazione EPP BSS11/12	Aislamiento EPP BSS11/12	Isolation EPP BSS11/12	Isolatie EPP BSS11/12
6	**8 738 807 110**	Verschlusskappe G3/8	Cap clossure G3/8 packed	Tappo G3/8	Tapon G3/8	Bouchon G3/8	Stop G3/8
7	**8 738 807 112**	Anschlussbogen BSS G3/4 D18x1	Pipe connection BSS G3/4 D18x1 packed	Tubo di collegamento BSS G3/4 D18x1	Tubo de conexión BSS G3/4 D18x1	Tube de liaison BSS G3/4 D18x1	Verbindingsbuis BSS G3/4 D18x1
8	**5662330**	Dichtung D17x24x2, DVGW-zugel	Gasket D17x24x2mm C4400 Klinger SIL,	Guarnizione	Junta	Joint D17x24x2mm C4400 Klinger SIL, vert	Afdichting

For:

Ersatzteilliste
Spare parts list
Lista parti di ricambio
Lista de repuestos
Liste des pièces de rechange
Onderdelenlijst

HF-SetHYC25 - 8732929705

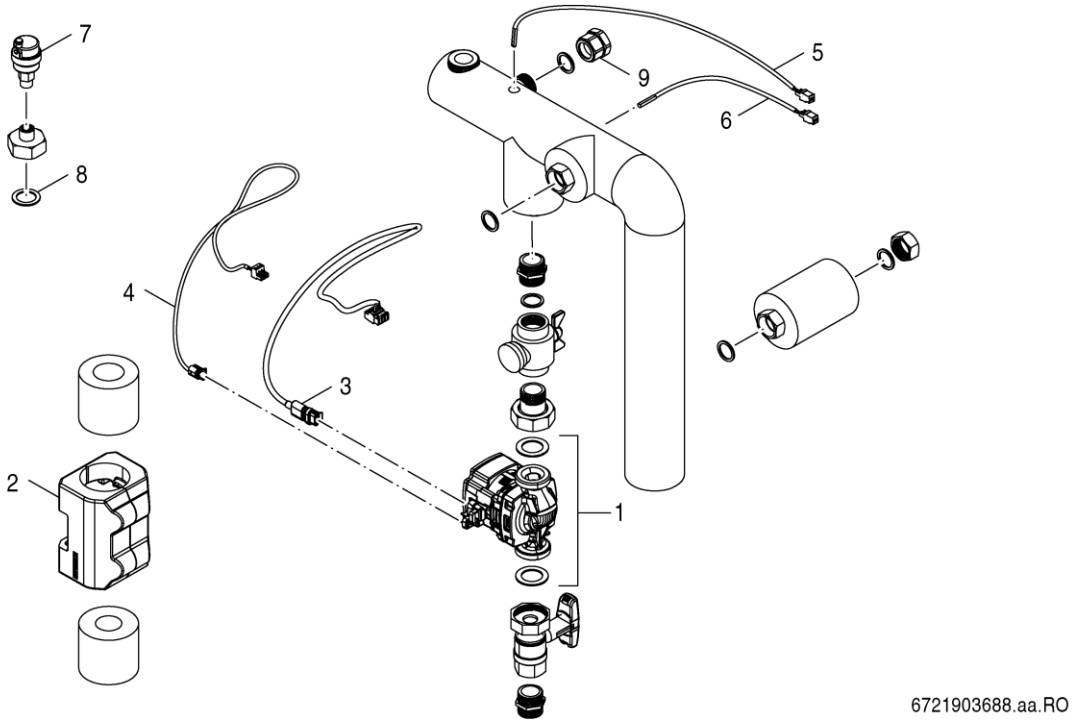

Pos	Bestell-Nr.	Bezeichnung	Description	Descrizione	Descripción	Dénomination	Benaming
1	**8 738 806 948**	Pumpe UPM3 25-75-130	Pump UPM3 25-75-130	Pompa UPM3 25-70-130	Bomba UPM3 25-70-130	Pompe UPM3 25-75-130	Pomp UPM3 25-70-130
2	**8 738 806 949**	Isolierung UPM3	Insulation pump UPM3	Isolamento UPM3	Aislamiento UPM3	Isolation UPM3	Isolatie UPM3
3	**8 732 931 489**	Leitung UPM3 Superseal-Stecker 1300	Cable UPM3 Superseal-Conn.1300 Spare Pa	Gestione UPM3	Administración UPM3	La gestion UPM3	Beheer UPM3
4	**8 732 931 490**	Verbindungsleitung PWM UPM3 1300	Cable PWM UPM3 1300 Spare Part	Linea di collegamento PWM UPM3	Línea de conexión PWM UPM3	Ligne de connexion PWM UPM3	Verbindingslijn PWM UPM3
5	**8 732 931 491**	Fühler Temp RD 9,7 10K 1000	Sensor RD 9,7 10K 1000 Spare Part	Sensore RD9,7 1000	Sensor RD9,7 1000	Capteur RD 9,7 10k 1000	Sensor RD9,7 1000
6	**8 732 931 492**	Fühler Temp RD 9,7 10K 1200	Sensor RD 9,7 10K 1200 Spare Part	Sensore RD9,7 1200	Sensor RD9,7 1200	Capteur RD 9,7 10k 1200	Sensor RD9,7 1200
7	**8 718 585 257**	Entlüfter Autom m. Absperrvent 3/8	Air_vent automatic purging system 3/8"	Valvola di sfiato 3/8"	Separador de aire 3/8"	Pot de ventilateur 3/8"	Ontluchtingsdeksel 3/8"
8	**63020247**	Dichtung D24x30,5x2mm (5x)	Gasket D24x30,5x2mm (5 pieces)	Guarnizione D24x30,5x2mm, (5 pz.)	Junta D24x30,5x2mm, (5 ud.)	LOT DE 5 JOINTS DIAM 24x30,5x2MM	Afdichting D24x30,5x2mm, (5 stuks)
9	**8 718 585 383**	Anschlussteil kpl G1/DN27	Pipe connection part G1/DN27 pckd	Collegamento	Conexión G1/DN1	Raccordement G1/DN27	Aansluiting

For:

Ersatzteilliste
Spare parts list
Lista parti di ricambio
Lista de repuestos
Liste des pièces de rechange
Onderdelenlijst

HS 25/6 MSL - 7736604096

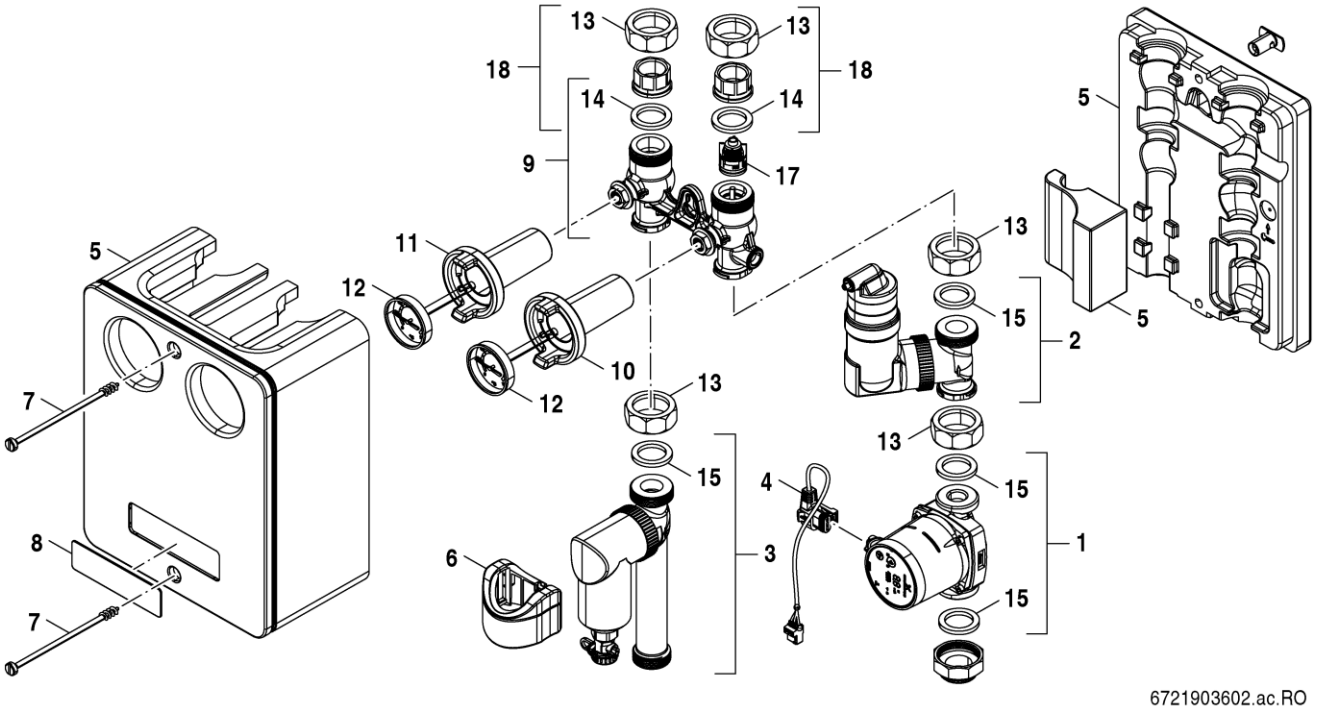

Pos	Bestell-Nr.	Bezeichnung	Description	Descrizione	Descripción	Dénomination	Benaming
1	**8 738 807 002**	Pumpe Alpha 2.2 25-60 130 9H	Pump Alpha 2.2 25-60 130 9H spare	Pompa Alpha 2.2 25-60 130 9H	Bomba Alpha 2.2 25-60 130 9H	Pompe Alpha 2.2 25-60 130 9H	Pomp Alpha 2.2 25-60 130 9H
2	**8 738 807 003**	Luftabscheider HS25/6 MSL	Air_vent HS25/6 MSL spare	Separatore d'aria HS25 /6 MSL	Separador de aire HS25 /6 MSL	Séparateur d'air HS25 /6 MSL	Luchtafscheider HS25 /6 MSL
3	**8 738 807 004**	Mag/Schlammabscheider HS25/6 MSL	mag/dirt trap HS25/6 MSL spare	Separatore di fanghi/MAG HS25/6 MSL	Mag /separador de lodos HS25/6 MSL	Séparateur mag /boue HS25 /6 MSL	Mag/slibafscheider HS25 /6 MSL
4	**8 738 807 049**	Pumpenkabel Alpha 2.2 Stecker grün	Cable pump Alpha 2.2 green con. spare	Cavo della pompa Connettore Alpha 2.2	Cable de bomba Alpha 2.2 enchufe verde	Câble de pompe Alpha 2.2 plug vert	Pompkabel Alpha 2.2 stekker groen
5	**8 738 807 050**	Wärmeschutz HS25/6 MSL komplett	Insulation HS25/6 MSL complete spare	Protezione termica HS25 /6 MSL completa	Protección térmica HS25/6 MSL completa	Protection thermique HS25/6 MSL complè	Thermische beveiliging HS25/6 MSL comp
6	**8 738 807 051**	Magnet f. Schmutz-/Magn.absch. BU	Magnet f. Trap Dirt/Magnetite BU spare	Magnete f. Dirt / Magn.absc BU	Imán f. Suciedad / Magn.absch BU	Aimant f. Dirt / Magn.absch. BU	Magneet f. Dirt / Magn.absch. BU
7	**5594700**	Verschlussschraube (2x)	Sealing screw (2x)	Vite di chiusura (2x)	Tornillos carcasas Kits HS	Vis de fermeture (2x)	Afdekschroef (2x)
8	**7 736 601 232**	Logo Buderus	Logo Buderus packed	Logo Buderus	Logo Buderus	Logo Buderus	Logo Buderus
9	**8 718 599 397**	Kugelhahn DN25 HS V3	Plug valve HS25 V3 packed	Rubinetto a sfera HS25 V3	Válvula de bola HS25 V3	Robinet à boisseau sphérique HS25 V3	Kogelkraan HS25 V3
10	**5594682**	Griff rot für Kugelhahn	Handle red for Ball valve	Rub. sfera mand.(ghiera rossa)con term.	Llave de corte roja	Poignee rouge HS/HSM	Handvat rood voor kogelkraan
11	**5594684**	Griff blau für Kugelhahn	Handle blue for Ball valve	Rubin. sfera mand.(ghiera blu)con term.	Llave de corte azul	Poignee bleue HS/HSM	Handvat blauw voor kogelkraan
12	**5594710**	Thermometer D63 TI100xD9-120Grad C	Thermometer D63 TI100xD9-120ºC C	Termometro D63 TI100xD9-120grad C	Termómetro D63TI 103XD9-120º	Thermometre d63 / HSM 120°c	Thermometer rond D63 Ti103xD9-120°C
13	**5594696**	Überwurfmutter DIN2950 374 1 G1 1/2	Union nut DIN2950 374 1 G1 1/2	Dado	Tuerca de racor DIN2950 374 1 G1 1/2	Ecrou raccord DIN2950 374 1 G1 1/2	Wartelmoer
14	**8 718 660 766 0**	Dichtungs-Set D32x44x2 AFM34 (5x)	Seal Set D32x44x2mm AFM34 (5 pc)	Set guarnizioni D32x44x2 AFM34 (5 pz.)	Juego de juntas D32x44x2 AFM34 5 ud.	Kit d'étanchéité D32x44x2 AFM34 (5 pces	Afdichtingsset D32x44x2mm AFM34 (5 St)
15	**63010123**	Dichtung D32x44x2 EPDM (5x)	Sealing ring D32x44x2mm (5x) EPDM	Guarnizione D32x44x2mm EPDM	junta D32x44x2mm EPDM	Joint d'étanchéité D32x44x2mm EPDM	pakking D32x44x2mm EPDM
17	**7 736 601 173**	Rückschlagventil DN25 V3	Valve return DN25 V3 packed	Valvola di non ritorno DN25 V3	Válvula de retención DN25 V3	Clapet anti-retour DN25 V3	Keerklep DN25 V3
18	**5594678**	Überwurfmutter m. Einlegeteil DN25	Union nut with part insert DN25	Dado	Tuerca de racor con pieza interna DN25	ECROU RACCORD AVEC PIECE D'INSERTION	Wartelmoer
For:							

Ersatzteilliste
Spare parts list
Lista parti di ricambio
Lista de repuestos
Liste des pièces de rechange
Onderdelenlijst

HS 25/6 MSL - 7736604097

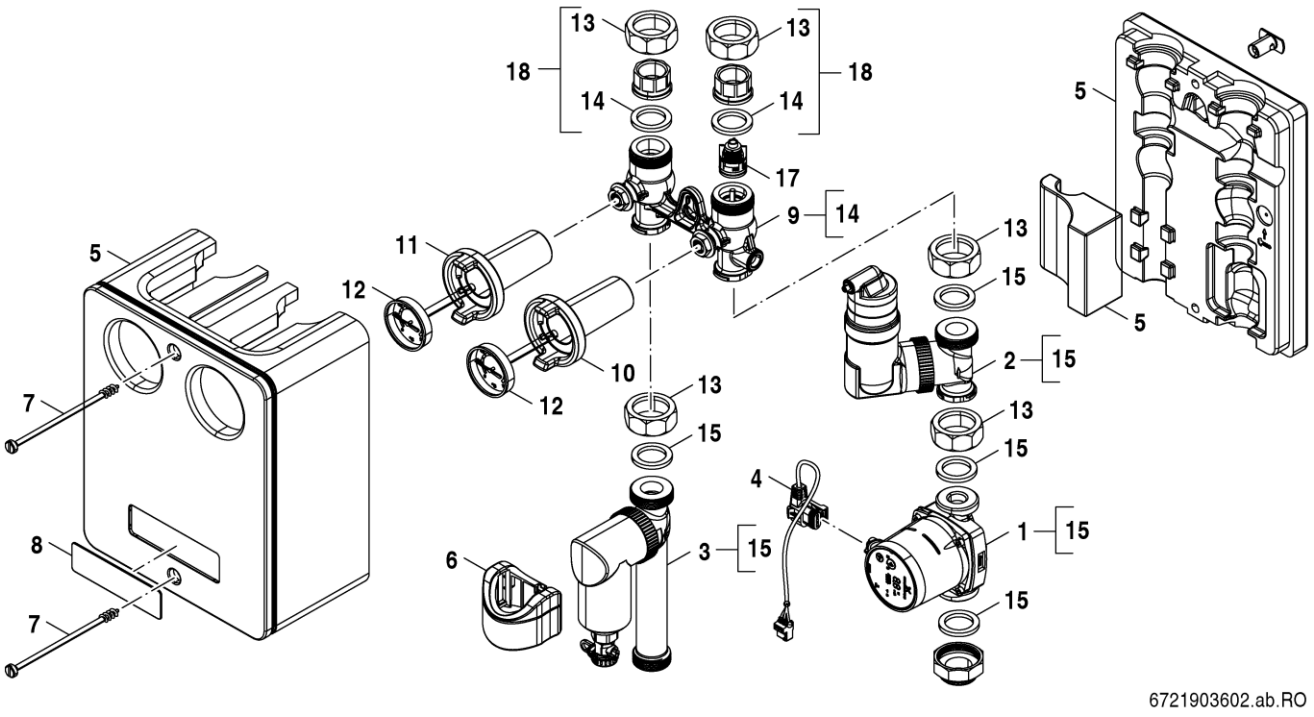

Pos	Bestell-Nr.	Bezeichnung	Description	Descrizione	Descripción	Dénomination	Benaming
1	**8 738 807 002**	Pumpe Alpha 2.2 25-60 130 9H	Pump Alpha 2.2 25-60 130 9H spare	Pompa Alpha 2.2 25-60 130 9H	Bomba Alpha 2.2 25-60 130 9H	Pompe Alpha 2.2 25-60 130 9H	Pomp Alpha 2.2 25-60 130 9H
2	**8 738 807 003**	Luftabscheider HS25/6 MSL	Air_vent HS25/6 MSL spare	Separatore d'aria HS25 /6 MSL	Separador de aire HS25 /6 MSL	Séparateur d'air HS25 /6 MSL	Luchtafscheider HS25 /6 MSL
3	**8 738 807 004**	Mag/Schlammabscheider HS25/6 MSL	mag/dirt trap HS25/6 MSL spare	Separatore di fanghi/MAG HS25/6 MSL	Mag /separador de lodos HS25/6 MSL	Séparateur mag /boue HS25 /6 MSL	Mag/slibafscheider HS25 /6 MSL
4	**8 738 807 049**	Pumpenkabel Alpha 2.2 Stecker grün	Cable pump Alpha 2.2 green con. spare	Cavo della pompa Connettore Alpha 2.2	Cable de bomba Alpha 2.2 enchufe verde	Câble de pompe Alpha 2.2 plug vert	Pompkabel Alpha 2.2 stekker groen
5	**8 738 807 050**	Wärmeschutz HS25/6 MSL komplett	Insulation HS25/6 MSL complete spare	Protezione termica HS25 /6 MSL completa	Protección térmica HS25/6 MSL completa	Protection thermique HS25/6 MSL complè	Thermische beveiliging HS25/6 MSL comp
6	**8 738 807 052**	Magnet f. Schmutz-/Magn.absch. BO	Magnet f. Trap Dirt/Magnetite BO spare	Magnete f. Dirt / Magn.absc BO	Imán f. Suciedad / Magn.absch BO	Aimant f. Dirt / Magn.absch. BO	Magneet f. Dirt / Magn.absch. BO
7	**5594700**	Verschlussschraube (2x)	Sealing screw (2x)	Vite di chiusura (2x)	Tornillos carcasas Kits HS	Vis de fermeture (2x)	Afdekschroef (2x)
8	**7 736 601 234**	Logo Bosch	Logo Bosch packed	Logo Bosch	Logo Bosch	Logo Bosch	Logo Bosch
9	**8 718 599 397**	Kugelhahn DN25 HS V3	Plug valve HS25 V3 packed	Rubinetto a sfera HS25 V3	Válvula de bola HS25 V3	Robinet à boisseau sphérique HS25 V3	Kogelkraan HS25 V3
10	**5594682**	Griff rot für Kugelhahn	Handle red for Ball valve	Rub. sfera mand.(ghiera rossa)con term.	Llave de corte roja	Poignee rouge HS/HSM	Handvat rood voor kogelkraan
11	**5594684**	Griff blau für Kugelhahn	Handle blue for Ball valve	Rubin. sfera mand.(ghiera blu)con term.	Llave de corte azul	Poignee bleue HS/HSM	Handvat blauw voor kogelkraan
12	**5594710**	Thermometer D63 TI100xD9-120Grad C	Thermometer D63 TI100xD9-120ºC C	Termometro D63 TI100xD9-120grad C	Termómetro D63TI 103XD9-120º	Thermometre d63 / HSM 120°c	Thermometer rond D63 Ti103xD9-120°C
13	**5594696**	Überwurfmutter DIN2950 374 1 G1 1/2	Union nut DIN2950 374 1 G1 1/2	Dado	Tuerca de racor DIN2950 374 1 G1 1/2	Ecrou raccord DIN2950 374 1 G1 1/2	Wartelmoer
14	**8 718 660 766 0**	Dichtungs-Set D32x44x2 AFM34 (5x)	Seal Set D32x44x2mm AFM34 (5 pc)	Set guarnizioni D32x44x2 AFM34 (5 pz.)	Juego de juntas D32x44x2 AFM34 5 ud.	Kit d'étanchéité D32x44x2 AFM34 (5 pces	Afdichtingsset D32x44x2mm AFM34 (5 St)
15	**63010123**	Dichtung D32x44x2 EPDM (5x)	Sealing ring D32x44x2mm (5x) EPDM	Guarnizione D32x44x2mm EPDM	junta D32x44x2mm EPDM	Joint d'étanchéité D32x44x2mm EPDM	pakking D32x44x2mm EPDM
17	**7 736 601 173**	Rückschlagventil DN25 V3	Valve return DN25 V3 packed	Valvola di non ritorno DN25 V3	Válvula de retención DN25 V3	Clapet anti-retour DN25 V3	Keerklep DN25 V3
18	**5594678**	Überwurfmutter m. Einlegeteil DN25	Union nut with part insert DN25	Dado	Tuerca de racor con pieza interna DN25	ECROU RACCORD AVEC PIECE D'INSERTION	Wartelmoer
For:							

Ersatzteilliste Spare parts list Lista parti di ricambio Lista de repuestos Liste des pièces de rechange Onderdelenlijst	VES Filter - 7736602641

Kein Bild vorhanden

No picture available

6720904170.AA

Pos	Bestell-Nr.	Bezeichnung	Description	Descrizione	Descripción	Dénomination	Benaming
1	**8 710 000 000 0**	Keine Ersatzteile verfügbar	No spare parts available	Non disponibili parti di ricambio	No disponible como repuesto	Aucune pièce détachée disponible	Geen onderdeel beschikbaar
For:							

Ersatzteilliste Spare parts list Lista parti di ricambio Lista de repuestos Liste des pièces de rechange Onderdelenlijst	VES Filter - 7736602642

Kein Bild vorhanden

No picture available

6720904170.AA

Pos	Bestell-Nr.	Bezeichnung	Description	Descrizione	Descripción	Dénomination	Benaming
1	**8 710 000 000 0**	Keine Ersatzteile verfügbar	No spare parts available	Non disponibili parti di ricambio	No disponible como repuesto	Aucune pièce détachée disponible	Geen onderdeel beschikbaar
For:							

Ersatzteilliste Spare parts list Lista parti di ricambio Lista de repuestos Liste des pièces de rechange Onderdelenlijst	VES Filter S - 7736602643

Kein Bild vorhanden

No picture available

6720904170.AA

Pos	Bestell-Nr.	Bezeichnung	Description	Descrizione	Descripción	Dénomination	Benaming
1	**8 710 000 000 0**	Keine Ersatzteile verfügbar	No spare parts available	Non disponibili parti di ricambio	No disponible como repuesto	Aucune pièce détachée disponible	Geen onderdeel beschikbaar
For:							

Ersatzteilliste
Spare parts list
Lista parti di ricambio
Lista de repuestos
Liste des pièces de rechange
Onderdelenlijst

VES mobil - 7736602639

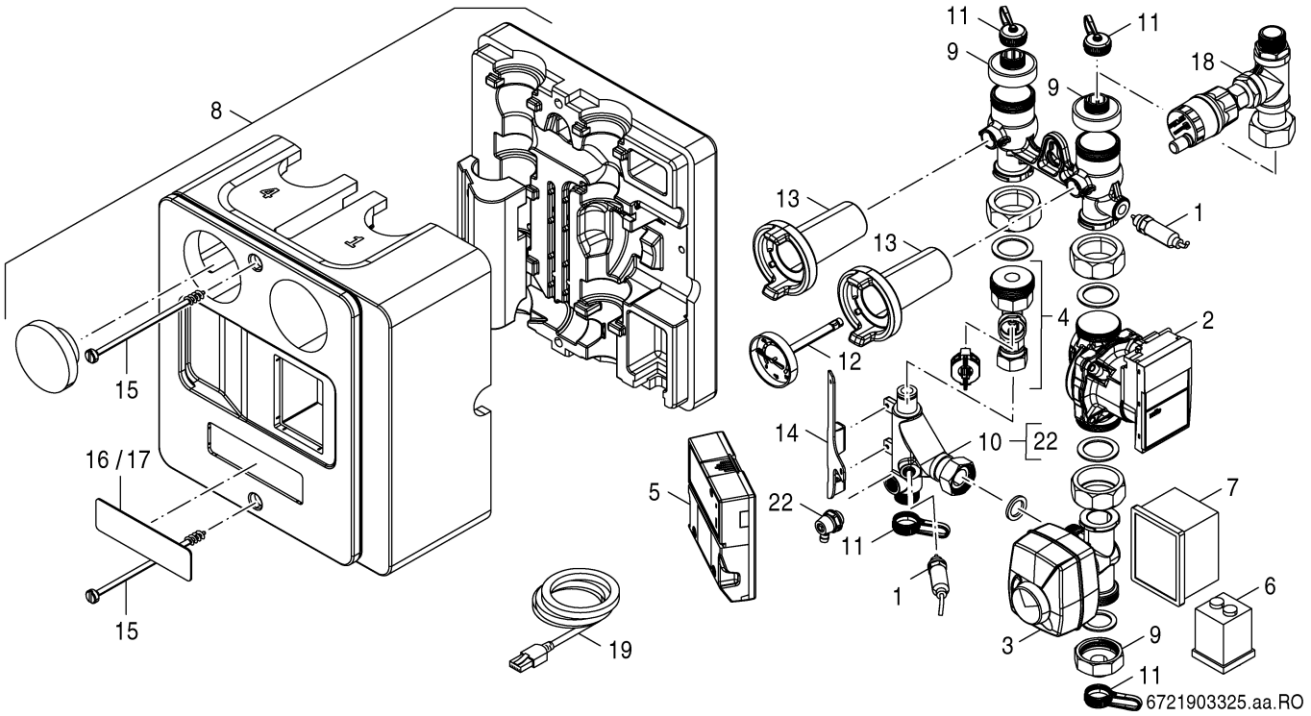

Pos	Bestell-Nr.	Bezeichnung	Description	Descrizione	Descripción	Dénomination	Benaming
1	**8 738 806 490**	VES Leitfähigkeitssonde kpl.	Conductivity sensor cpl. sp.	Sonda di conduttività con cavo / occhiel	Sonda de conductividad con cable / ojal	Sonde de conductivité avec câble / passe	Geleidbaarheidssonde met kabel / tule
2	**8 738 806 491**	VES Pumpe kpl.	Pump with cable and grommet sp.	Pompa con cavo di collegamento	Bomba con cable de conexión	Pompe avec câble de raccordement	Pomp met verbindingskabel en tule
3	**8 738 806 492**	VES 2-Wege Ventil mit Motor kpl.	2-way valve with cable & grommet sp.	Miscelatore con cavo di collegamento	Mezclador con cable de conexión y caño	Mélangeur avec câble de raccordement	Mixer met aansluitkabel en uitloop
4	**8 738 806 493**	VES Volumenstromsensor kpl.	Flow sensor with cable & grommet sp.	Sensore di flusso volumetrico con cavo	Sensor de caudal volumétrico con cable	Capteur de débit avec câble et passe-fil	Volumestroomsensor met kabel en tule
5	**8 738 806 494**	VES Modul-Elektronik	Modul-Elektronik sp.	Elettronica del modulo	Electrónica del módulo	Electronique Module	Module Electronics
6	**8 738 806 495**	VES Anschlusskabel mit Klemmbox	Power Supply with terminal box sp.	Cavo di collegamento con scatola morsett	Cable de conexión con caja de bornes.	Câble de raccordement avec boîte à borne	Verbindingskabel met aansluitdoos
7	**8 738 806 496**	VES Display kpl. (de,fr,it,nl)	Display with cable and grommet sp	Display con cavo di collegamento e occhi	Pantalla con cable de conexión y ojal	Affichage avec câble de raccordement et	Display met verbindingskabel en tule
8	**8 738 806 497**	VES Schalen mit Schraube kpl.	Covering with screws cpl. packed	Ciotole con viti di bloccaggio cpl	Cuencos con tornillos de sujeción cpl.	Bols avec vis de serrage cpl	Kommen met klemschroeven cpl
9	**8 738 806 499**	VES Übergangsst. Ein.1,3 und Aus.4	Transition piece input 1, 3 & out.4 sp	Adattatori ingresso 1 e uscita 4	Adaptadores de entrada 1 y salida 4.	Adaptateurs entrée 1 et sortie 4	Adapters inlaat 1 en uitlaat 4
10	**8 738 806 500**	VES Bypass-St. mit Entlüftungshahn	Bypass pieces with air vent sp.	Bypass pezzo con rubinetto di sfiato	Pieza de bypass con polla de ventilación	Pièce de dérivation avec robinet d'aérat	Bypass stuk met ontluchtingskraan
11	**8 738 806 501**	VES Abdichtkappen	Sealing caps sp	Tappi di tenutat	Tapas de sellado	Capsules de bouchage	Afsluitdoppen
12	**7 736 601 175**	Thermometer D62 black	Thermometer D62 black	Termometro D62 nero	Termómetro D62 negro	Thermomètre D62 noir	Thermometer D62 zwart
13	**5594684**	Griff blau für Kugelhahn	Handle blue for Ball valve	Rubin. sfera mand.(ghiera blu)con term.	Llave de corte azul	Poignee bleue HS/HSM	Handvat blauw voor kogelkraan
14	**8 738 806 717**	VES Träger	Holder	Supporto	Soporte	Plaque de jonction	Drager
15	**5594700**	Verschlussschraube (2x)	Sealing screw (2x)	Vite di chiusura (2x)	Tornillos carcasas Kits HS	Vis de fermeture (2x)	Afdekschroef (2x)
16	**7 736 601 232**	Logo Buderus	Logo Buderus packed	Logo Buderus	Logo Buderus	Logo Buderus	Logo Buderus
17	**7 736 601 234**	Logo Bosch	Logo Bosch packed	Logo Bosch	Logo Bosch	Logo Bosch	Logo Bosch
18	**8 738 806 674**	VES Entlüfter mobil	Automatic air vent kpl. Sp	Sfiato aria automatica	Purga de aire automática	Bleeder Climatisation automatique	Automatische ontluchter
19	**8 738 806 672**	USB-Kabel	USB-Cable Sp.	Cavo USB	Cable USB	Câble USB	USB-kabel
22	**8 738 806 748**	VES Entlüftungshahn	Air vent valve Sp	Emofiliaco	Hemofílico	Hemophile	Afperser
	8 738 806 749	VES Dichtung set	VES Seal set Sp	Set guarnizioni	Conjunto de juntas	Jeu de joints	Dichtingsset
For:							

Ersatzteilliste Spare parts list Lista parti di ricambio Lista de repuestos Liste des pièces de rechange Onderdelenlijst	**VES SS - 7736602640**

Kein Bild vorhanden

No picture available

6720904170.AA

Pos	Bestell-Nr.	Bezeichnung	Description	Descrizione	Descripción	Dénomination	Benaming
1	**8 710 000 000 0**	Keine Ersatzteile verfügbar	No spare parts available	Non disponibili parti di ricambio	No disponible como repuesto	Aucune pièce détachée disponible	Geen onderdeel beschikbaar
For:							

Ersatzteilliste
Spare parts list
Lista parti di ricambio
Lista de repuestos
Liste des pièces de rechange
Onderdelenlijst

VES stationär - 7736603760

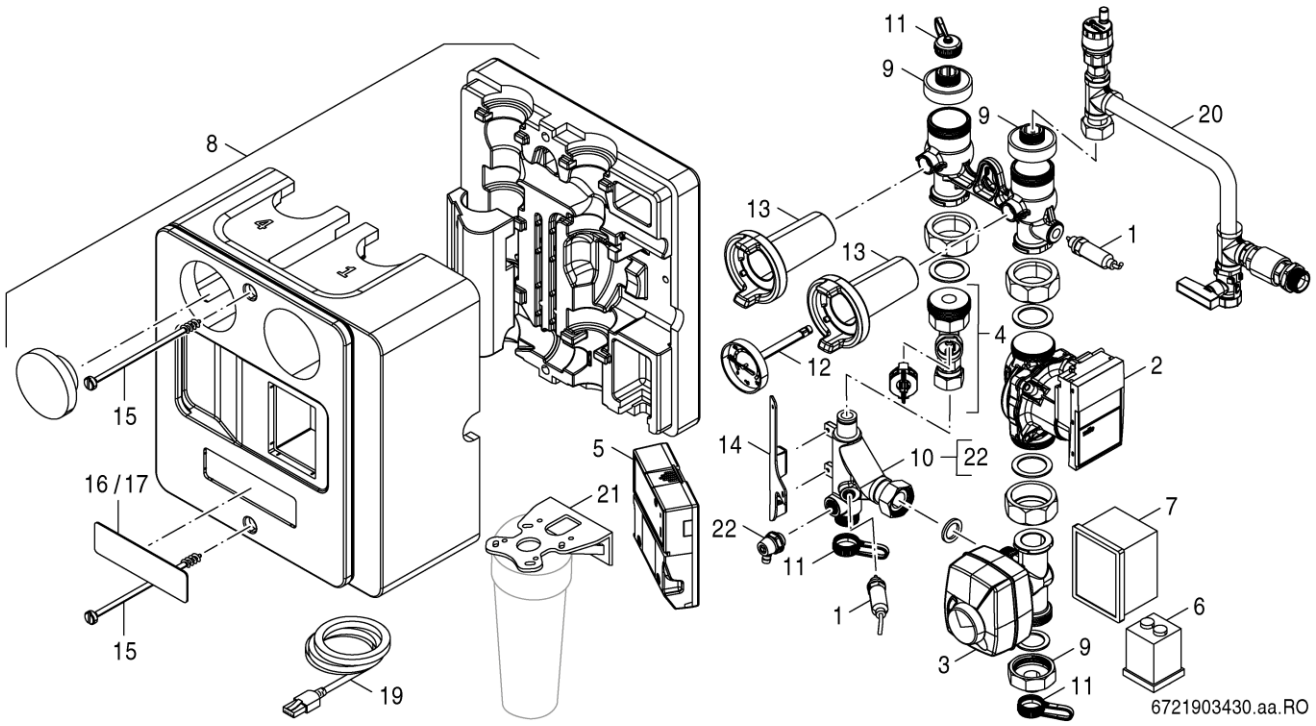

Pos	Bestell-Nr.	Bezeichnung	Description	Descrizione	Descripción	Dénomination	Benaming
1	**8 738 806 490**	VES Leitfähigkeitssonde kpl.	Conductivity sensor cpl. sp.	Sonda di conduttività con cavo / occhiel	Sonda de conductividad con cable / ojal	Sonde de conductivité avec câble / passe	Geleidbaarheidssonde met kabel / tule
2	**8 738 806 491**	VES Pumpe kpl.	Pump with cable and grommet sp.	Pompa con cavo di collegamento	Bomba con cable de conexión	Pompe avec câble de raccordement	Pomp met verbindingskabel en tule
3	**8 738 806 492**	VES 2-Wege Ventil mit Motor kpl.	2-way valve with cable & grommet sp.	Miscelatore con cavo di collegamento	Mezclador con cable de conexión y caño	Mélangeur avec câble de raccordement	Mixer met aansluitkabel en uitloop
4	**8 738 806 493**	VES Volumenstromsensor kpl.	Flow sensor with cable & grommet sp.	Sensore di flusso volumetrico con cavo	Sensor de caudal volumétrico con cable	Capteur de débit avec câble et passe-fil	Volumestroomsensor met kabel en tule
5	**8 738 806 494**	VES Modul-Elektronik	Modul-Elektronik sp.	Elettronica del modulo	Electrónica del módulo	Electronique Module	Module Electronics
6	**8 738 806 495**	VES Anschlusskabel mit Klemmbox	Power Supply with terminal box sp.	Cavo di collegamento con scatola morsett	Cable de conexión con caja de bornes.	Câble de raccordement avec boîte à borne	Verbindingskabel met aansluitdoos
7	**8 738 806 496**	VES Display kpl. (de,fr,it,nl)	Display with cable and grommet sp	Display con cavo di collegamento e occhi	Pantalla con cable de conexión y ojal	Affichage avec câble de raccordement et	Display met verbindingskabel en tule
8	**8 738 806 497**	VES Schalen mit Schraube kpl.	Covering with screws cpl. packed	Ciotole con viti di bloccaggio cpl	Cuencos con tornillos de sujeción cpl.	Bols avec vis de serrage cpl	Kommen met klemschroeven cpl
9	**8 738 806 499**	VES Übergangsst. Ein.1,3 und Aus.4	Transition piece input 1, 3 & out.4 sp	Adattatori ingresso 1 e uscita 4	Adaptadores de entrada 1 y salida 4.	Adaptateurs entrée 1 et sortie 4	Adapters inlaat 1 en uitlaat 4
10	**8 738 806 500**	VES Bypass-St. mit Entlüftungshahn	Bypass pieces with air vent sp.	Bypass pezzo con rubinetto di sfiato	Pieza de bypass con polla de ventilación	Pièce de dérivation avec robinet d'aérat	Bypass stuk met ontluchtingskraan
11	**8 738 806 501**	VES Abdichtkappen	Sealing caps sp	Tappi di tenutat	Tapas de sellado	Capsules de bouchage	Afsluitdoppen
12	**7 736 601 175**	Thermometer D62 black	Thermometer D62 black	Termometro D62 nero	Termómetro D62 negro	Thermomètre D62 noir	Thermometer D62 zwart
13	**5594684**	Griff blau für Kugelhahn	Handle blue for Ball valve	Rubin. sfera mand.(ghiera blu)con term.	Llave de corte azul	Poignee bleue HS/HSM	Handvat blauw voor kogelkraan
14	**8 738 806 717**	VES Träger	Holder	Supporto	Soporte	Plaque de jonction	Drager
15	**5594700**	Verschlussschraube (2x)	Sealing screw (2x)	Vite di chiusura (2x)	Tornillos carcasas Kits HS	Vis de fermeture (2x)	Afdekschroef (2x)
16	**7 736 601 232**	Logo Buderus	Logo Buderus packed	Logo Buderus	Logo Buderus	Logo Buderus	Logo Buderus
17	**7 736 601 234**	Logo Bosch	Logo Bosch packed	Logo Bosch	Logo Bosch	Logo Bosch	Logo Bosch
19	**8 738 806 672**	USB-Kabel	USB-Cable Sp.	Cavo USB	Cable USB	Câble USB	USB-kabel
20	**8 738 806 673**	VES Anschlussrohr für stat. Modul.	Connecting part for stationary SP	Elemento di connessione per station.modu	Pieza de conexión para station.module	Pièce de connexion pour station.module	Verbindingsstuk voor station.module
21	**8 738 806 739**	VES Wandhalterung für Filter	Wall Bracket for filter housing sp	Staffa a muro per filtri	Soporte de pared para filtros.	Support mural pour filtres	Muurbeugel voor filters
22	**8 738 806 748**	VES Entlüftungshahn	Air vent valve Sp	Emofiliaco	Hemofílico	Hemophile	Afperser
	8 738 806 749	VES Dichtung set	VES Seal set Sp	Set guarnizioni	Conjunto de juntas	Jeu de joints	Dichtingsset
For:							

Ersatzteilliste
Spare parts list
Lista parti di ricambio
Lista de repuestos
Liste des pièces de rechange
Onderdelenlijst

WHY DN25 quer - 8718599384

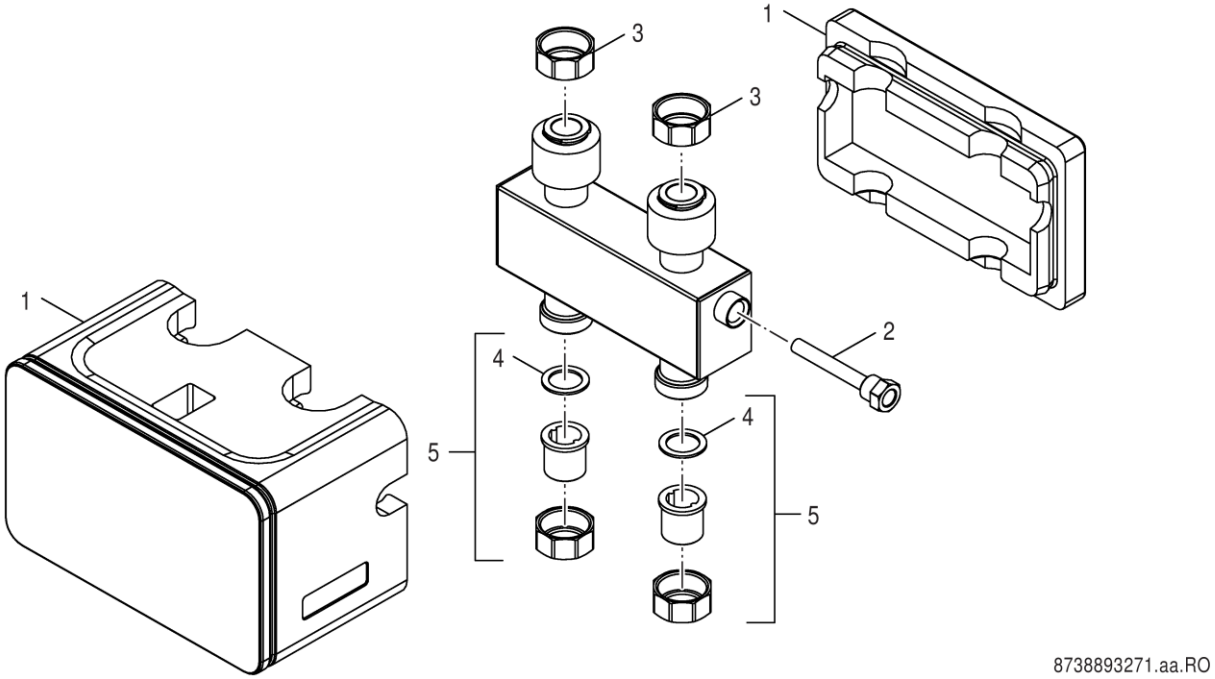

Pos	Bestell-Nr.	Bezeichnung	Description	Descrizione	Descripción	Dénomination	Benaming
1	**7 736 601 221**	Wärmeschutz WHY DN25 quer	Insulation WHY DN25 aslant packed	Isolamento termico WHY DN25 traverso	Aislamiento térmico WHY DN25 transvesal	ISOLATION WHY DN25 TRANSVERALE	Isolatie WHY DN25 traverso
2	**5446142**	Tauchhülse 1/2" x 95, Ms vern.	Sensor Pocket R 1/2" 95mm withy TL	Termowell pozzetto immersione 1/2"x95mm	Vaina de inmersión R1/2" x 95mm para FB	Doigt de gant R1/2 x 95mm	Dompelhuls R 1/2 x95mm voor ronde voeler
3	**7 747 015 292**	Überwurfmutter G1 1/4x17 D36	Union nut G 1 1/4"x17 D36	Dado di raccordo G1 1/4x17	Tuerca de racor G 1 1/4"x17 D36	Ecrou-raccord G1 1/4x17	Wartelmoer G1 1/4x17
4	**8 718 584 801**	Dichtung D27x38x2 DVGW zugel	Seal D27x38x2 DVGW packed	Guarnizione 27x38x2mm C4400 Klinger SIL	Junta D27x38x2mm DVGW verde	Joint D27x38x2mm C4400 Klinger SIL	Dichting 27x38x2mm voor gasbuis
5	**5354210**	Anschluss-Set AS HKV25,HS/HSM25	Conn.-Set AS HKV25,HS/HSM25	Set di raccordo, AS HKV 25	Juego piezas de conexión HKV25	Tubul racc AS HKV 25	2-delige connectie set HS/HSM R1"xG1 1/4

For:

Ersatzteilliste
Spare parts list
Lista parti di ricambio
Lista de repuestos
Liste des pièces de rechange
Onderdelenlijst

WHY/HKV 2/25/25 - 8718599383

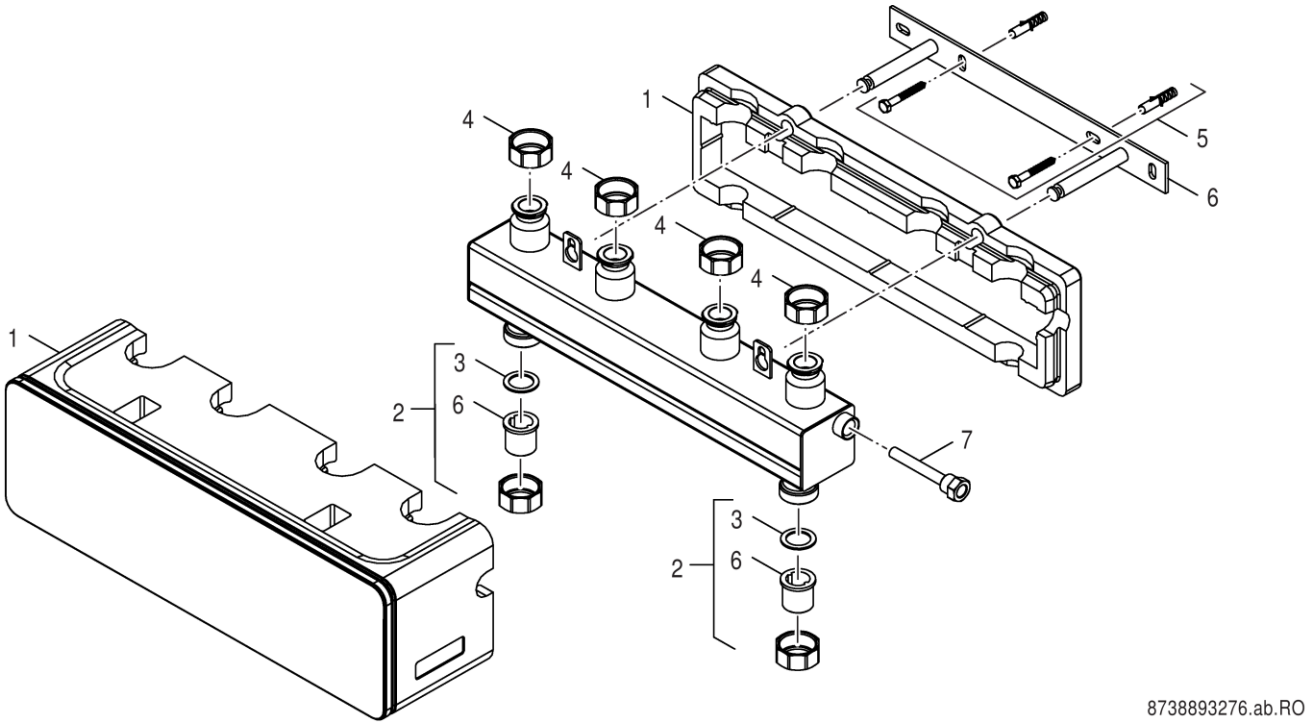

Pos	Bestell-Nr.	Bezeichnung	Description	Descrizione	Descripción	Dénomination	Benaming
1	**7 736 601 220**	Wärmeschutz WHY/HKV 2/25/25	Insulation WHY/HKV 2/25/25 packed	Isolamento termico WHY/HKV 2/25/25	Aislamiento térmico WHY/HKV 2/25/25	ISOLATION WHY/HKV 2/25/25	Isollatie WHY/HKV 2/25/25
2	**5354210**	Anschluss-Set AS HKV25,HS/HSM25	Conn.-Set AS HKV25,HS/HSM25	Set di raccordo, AS HKV 25	Juego piezas de conexión HKV25	Tubul racc AS HKV 25	2-delige connectie set HS/HSM R1"xG1 1/4
3	**8 718 584 801**	Dichtung D27x38x2 DVGW zugel	Seal D27x38x2 DVGW packed	Guarnizione 27x38x2mm C4400 Klinger SIL	Junta D27x38x2mm DVGW verde	Joint D27x38x2mm C4400 Klinger SIL	Dichting 27x38x2mm voor gasbuis
4	**7 747 015 292**	Überwurfmutter G1 1/4x17 D36	Union nut G 1 1/4"x17 D36	Dado di raccordo G1 1/4x17	Tuerca de racor G 1 1/4"x17 D36	Ecrou-raccord G1 1/4x17	Wartelmoer G1 1/4x17
5	**5584578**	Befestigungs-Set WMS/MAG	Mounting kit WMS/MAG	Set di fissaggio	Juego piezas de fijación. WMS/MAG	Lot de fixation WMS-MAG	Bevestigingsset
6	**67902962**	Wandhalter WMS2	Wall bracket WMS 2	Supporto WMS2	Soporte Pared WMS2	Support mural WMS2	Steun WMS2
7	**5446142**	Tauchhülse 1/2" x 95, Ms vern.	Sensor Pocket R 1/2" 95mm withy TL	Termowell pozzetto immersione 1/2"x95mm	Vaina de inmersión R1/2" x 95mm para FB	Doigt de gant R1/2 x 95mm	Dompelhuls R 1/2 x95mm voor ronde voeler
For:							

Ersatzteilliste
Spare parts list
Lista parti di ricambio
Lista de repuestos
Liste des pièces de rechange
Onderdelenlijst

WMZ BL110 - 8718599388

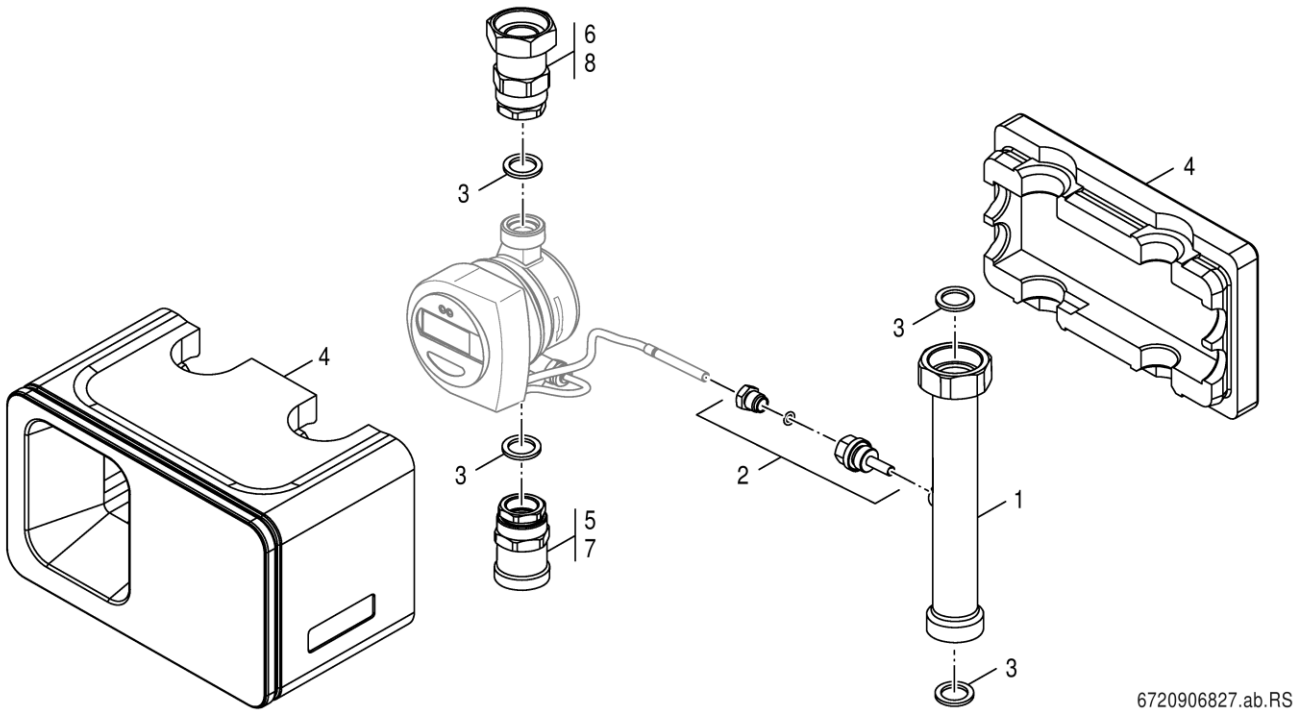

Pos	Bestell-Nr.	Bezeichnung	Description	Descrizione	Descripción	Dénomination	Benaming
1	**7 736 601 443**	Vorlaufrohr G11/4 Tauch G3/8 Di5,5	flow pipe sensor pocket G3/8 Di 5,5				
2	**63033421**	Tauchhülse G3/8x43 SW17 O-Ring WZ	Sensor well G3/8x43 SW17 O-ring WZ	Pozzetto ad immersione	Vaina de inmersión G3/8x43 SW17con	DOIGT DE GANT G3/8x43 SW17 JOINT TORIQUE	Dompelhuls
3	**7 742 000 134**	Dichtung 38x27x2mm (2x)	Gasket 38x27x2mm (2x)	Guarnizione 38x27x2mm (2x)	Junta 38x27x2mm (2x)	Joint 38x27x2mm (2x)	Pakking 38x27x2mm (2x)
4	**8 738 803 150**	Wärmeschutz WMZ BL 110/130	Insulation WMZ BL 110/130 packed	Coibentazione WMZ BL 110/130	Aislamiento WMZ BL 110/130	Isolation WMZ BL 110/130	Isolatie WMZ BL 110/130
5	**63033419**	Reduzierstück G1 1/4 AGxG 3/4 IG	Reducing piece G1 1/4 AGxG 3/4 IG	Riduzione	Pieza de reducción G 1 1/4"AGxG 3/4" IG	Réduction G1 1/4 AGxG 3/4 IG	Reduceerstuk
6	**63033420**	Reduzierstück G11/4 MutterxG3/4 IG	Reducing piece G11/4 NutxG3/4 IG	Riduzione	Pieza de reducción G1 1/4" G3/4"IG	Pièce de réduction G11/4 écrou xG3/4 IG	Reduceerstuk
	63033422	Dichtungs-Set Wärmemengenzähler	Gasket set heat meter	Set guarnizioni	Juego de juntas medidor	Set de joints compteur de quantité de	Set afdichting

For:

Ersatzteilliste Spare parts list Lista parti di ricambio Lista de repuestos Liste des pièces de rechange Onderdelenlijst	**Zus Rohrgruppe BCS 2 - 8718588407**

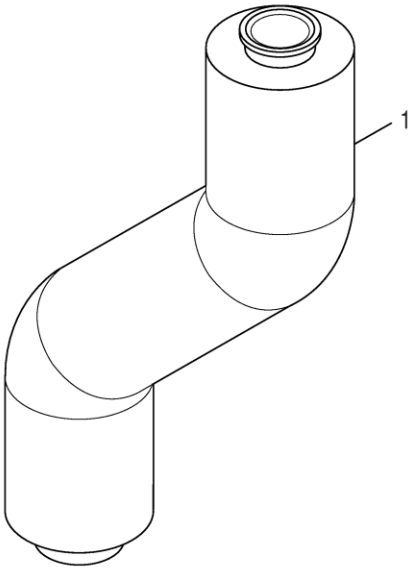

8738892799.aa.RO

Pos	Bestell-Nr.	Bezeichnung	Description	Descrizione	Descripción	Dénomination	Benaming
1	**8 718 593 278**	Rücklaufrohr Zusatz BCS21	Return pipe additional BCS21 packed	Tubazione di ritorno additivo BCS21	Tubo de retorno aditivo BCS21	Tube retour additif BCS21	Retourleiding toevoeging BCS21
For:							

Bosch Thermotechnik GmbH
Sophienstr. 30-32
D-35576 Wetzlar / Germany

Buderus