Serviceanleitung für die Fachkraft

Gas-Brennwertgerät

Logamax plus GB182i.2

GB182i.2-20 KDW H | GB182i.2-20 KD H | GB182i.2-20 W H | GB182i.2-20 H | GB182i.2-15 W H | GB182i.2-15 H | GB182i.2-25 W H | GB182i.2-25 H

Buderus

Vor Installation und Wartung sorgfältig lesen.



6721100868 (2025/10) DE

UNIDOMO®



Ihr Online-Fachhändler für:

Buderus

- Kostenlose und individuelle Beratung
- Hochwertige Produkte
- Kostenloser und schneller Versand
- TOP Bewertungen
- Exzelenter Kundenservice
- Über 20 Jahre Erfahrung

E-Mail: info@unidomo.de | Tel.: 04621 - 30 60 89 0 | www.unidomo.de

Inhaltsverzeichnis

1 Symbolerklärung und Sicherheitshinweise 3
1.1 Symbolerklärung 3
1.2 Allgemeine Sicherheitshinweise 3

2 Info Point 4

3 Angaben zum Produkt 5
3.1 Lieferumfang 5
3.2 Konformitätserklärung 5
3.3 Verbindung mit dem Internet 5
3.4 Produktidentifikation 5
3.5 Typenübersicht 5
3.6 Abmessungen und Mindestabstände 5
3.7 Produktdaten zum Energieverbrauch 6
3.8 Produktübersicht 7

4 Vorschriften 10

5 Abgasführung (Informationen im Info Point) 10
5.1 Zulässige Abgaszubehöre 10
5.2 Montagehinweise 10

6 Abgasführung mit Standard-Abgassystemen 10
6.1 Kennzeichnung von Abgasführungsarten 10
6.2 Zulässige Abgaszubehöre 10
6.3 Montagehinweise 10
6.4 Abgasführung im Schacht 11
6.4.1 Montage von Abgasleitungen in einen vorhandenen Schacht 11
6.4.2 Schachtmaße prüfen 11
6.5 Prüföffnungen 11
6.6 Vertikale Abgasführung über das Dach 12
6.7 Länge einer Abgasanlage berechnen 13
6.8 Luft-Abgas-Führung nach C13(x) 13
6.9 Luft-Abgas-Führung nach C33(x) 13
6.9.1 Luft-Abgas-Führung nach C33x im Schacht 14
6.9.2 Vertikale Luft-Abgas-Führung nach C33(x) über das Dach 14
6.10 Luft-Abgas-Führung nach C43(x) 14
6.11 Luft-Abgas-Führung nach C53(x) 14
6.11.1 Luft-Abgas-Führung nach C53x im Schacht 15
6.11.2 Luft-Abgas-Führung nach C53x an der Außenwand 15
6.12 Luft-Abgas-Führung nach C93x 15
6.13 Luft-Abgas-Führung nach C63 17
6.14 Abgasführung nach B23(P) 17
6.15 Abgasführung nach B53P 18
6.15.1 Abgasführung nach B53P mit konzentrischer Verbindungsleitung im Aufstellraum 18
6.15.2 Abgasführung nach B53P mit einwandiger Abgasleitung im Aufstellraum 19
6.16 Mehrfachbelegung (nur für Geräte bis 30 kW) 19
6.16.1 Zuordnung zur Gerätegruppe für Mehrfachbelegung 19
6.16.2 Minimale Leistung (Heizung und Warmwasser) des Wärmeerzeugers anheben 20
6.16.3 Luft-Abgas-Führung nach C(10)3(x) 20
6.16.4 Luft-Abgas-Führung nach C(12)3x 20
6.16.5 Luft-Abgas-Führung nach C(13)3x 20
6.16.6 Luft-Abgas-Führung nach C(14)3x 21
6.17 Abgaskaskade 23
6.17.1 Zuordnung zur Gerätegruppe für Kaskade 23
6.17.2 Minimale Leistung (Heizung und Warmwasser) des Wärmeerzeugers anheben 23
6.17.3 Abgasführung nach B53P 23
6.17.4 Luft-Abgas-Führung nach C93x 25

7 Voraussetzungen für die Installation 25
7.1 Allgemeine Hinweise 25
7.2 Anforderungen an den Aufstellraum 25
7.3 Heizung 26
7.4 Füll- und Ergänzungswasser 26
7.5 Geräte ohne Ausdehnungsgefäß 27

8 Installation 27
8.1 Sicherheitshinweise zur Installation 27
8.2 Größe des Ausdehnungsgefäßes prüfen 27
8.3 Montage 28
8.3.1 Gerätemontage vorbereiten 28
8.3.2 Gerät montieren 28
8.4 Hydraulischer Anschluss 29
8.5 Abgaszubehör anschließen 30
8.6 Anlage füllen und auf Dichtheit prüfen 30
8.7 Elektrischer Anschluss 31
8.7.1 Allgemeine Hinweise 31
8.7.2 Gerät anschließen 31
8.7.3 Externes Zubehör anschließen 31
8.8 Verkleidung montieren 33

9 Inbetriebnahme 33
9.1 Bedienfeldübersicht 34
9.2 Gerät einschalten 34
9.3 Siphonfüllprogramm 34
9.4 Betriebszustand der Heizungspumpe prüfen 34

10 Einstellungen im Servicemenü 34
10.1 Bedienung des Servicemenüs 34
10.2 Übersicht des Servicemenüs 34
10.2.1 Menü Anlageneinstellungen 35
10.2.2 Menü Diagnose 37
10.2.3 Menü Monitordaten 37
10.2.4 Schornsteinfegerbetrieb 38
10.3 Thermische Desinfektion 38

11 Inspektion und Wartung 38
11.1 Sicherheitshinweise zu Inspektion und Wartung 38
11.2 Sicherheitsrelevante Bauteile 39
11.3 Hilfsmittel für Inspektion und Wartung 39
11.4 Checkliste für Inspektion und Wartung 39
11.5 Inspektions- und Wartungsarbeiten (Informationen im Info Point) 39

12 Inspektion und Wartung 39
12.1 Sicherheitshinweise zu Inspektion und Wartung 39
12.2 Sicherheitsrelevante Bauteile 40
12.3 Hilfsmittel für Inspektion und Wartung 40

UNIDOMO®

12.4 Checkliste für Inspektion und Wartung 40
12.5 Betriebszustand der Heizungspumpe prüfen 40
12.6 Gaseinstellung prüfen 40
12.6.1 Schornsteinfegerbetrieb 40
12.6.2 Gasartumbau 41
12.6.3 Gas-Luft-Verhältnis prüfen und ggf. einstellen ... .41
12.6.4 Gas-Anschlussdruck prüfen..... 42
12.7 Abgasmessung 42
12.7.1 Dichtheitsprüfung des Abgaswegs 43
12.7.2 CO-Gehalt im Abgas messen 43
12.8 Ausdehnungsgefäß prüfen..... 43
12.9 Wärmeblock prüfen 43
12.10 Gasarmatur prüfen..... 43
12.11 Elektroden prüfen und Wärmeblock reinigen 44
12.12 Wärmeblock ersetzen..... 48
12.13 Gasarmatur ersetzen 48
12.14 Steuergerät ersetzen 50
12.15 Netzkabel ersetzen..... 51
12.16 Kondensatsiphon reinigen..... 51
12.17 Motor des 3-Wege-Ventils prüfen/tauschen 53
12.18 Nach der Inspektion/Wartung 54

13 Störungsbeseitigung 55
13.1 Betriebs- und Störungsanzeigen (Informationen im Info Point) 55
13.2 Störungen, die nicht angezeigt werden..... 55

14 Störungsbeseitigung 55
14.1 Betriebs- und Störungsanzeigen 55
14.1.1 Informationen zur Übersichtstabelle..... 55
14.1.2 Übersichtstabelle zur Störungsbehebung..... 56
14.1.3 Störungen, die nicht angezeigt werden..... 61

15 Außerbetriebnahme..... 62
15.1 Gerät ausschalten..... 62
15.2 Frostschutz 62

16 Umweltschutz und Entsorgung..... 62

17 Datenschutzhinweise..... 62

18 Technische Informationen und Protokolle 63
18.1 Technische Daten 63
18.2 Ionisationsstrom..... 67
18.3 Fühlerwerte..... 67
18.4 Kodierstecker 68
18.5 Pumpenkennfeld der Heizungspumpe 68
18.6 Einstellwerte für Heizleistung 68
18.7 Elektrische Verdrahtung..... 69
18.8 Inbetriebnahmeprotokoll für das Gerät..... 70

1 Symbolerklärung und Sicherheitshinweise

1.1 Symbolerklärung

Warnhinweise

In Warnhinweisen kennzeichnen Signalwörter die Art und Schwere der Folgen, falls die Maßnahmen zur Abwendung der Gefahr nicht befolgt werden.

Folgende Signalwörter sind definiert und können im vorliegenden Dokument verwendet werden:

GEFAHR

GEFAHR bedeutet, dass schwere bis lebensgefährliche Personenschäden auftreten werden.

WARNUNG

WARNUNG bedeutet, dass schwere bis lebensgefährliche Personenschäden auftreten können.

VORSICHT

VORSICHT bedeutet, dass leichte bis mittelschwere Personenschäden auftreten können.

ACHTUNG

ACHTUNG bedeutet, dass Sachschäden auftreten können.

Wichtige Informationen

Wichtige Informationen ohne Gefahren für Menschen oder Sachen werden mit dem gezeigten Info-Symbol gekennzeichnet.

UNIDOMO®

1.2 Allgemeine Sicherheitshinweise

⚠ Hinweise für die Zielgruppe

Diese Installationsanleitung richtet sich an Fachkräfte für Gas- und Wasserinstallationen, Heizungs- und Elektrotechnik. Die Anweisungen in allen Anleitungen müssen eingehalten werden. Bei Nichtbeachten können Sachschäden und Personenschäden bis hin zur Lebensgefahr entstehen.

- Installations-, Service- und Inbetriebnahmeanleitungen (Wärmeerzeuger, Heizungsregler, Pumpen usw.) vor der Installation lesen.
- Sicherheits- und Warnhinweise beachten.
- Nationale und regionale Vorschriften, technische Regeln und Richtlinien beachten.
- Ausgeführte Arbeiten dokumentieren.

⚠ Bestimmungsgemäße Verwendung

Das Produkt darf nur zur Erwärmung von Heizwasser und zur Warmwasserbereitung verwendet werden.

Jede andere Verwendung ist nicht bestimmungsgemäß. Daraus resultierende Schäden sind von der Haftung ausgeschlossen.

⚠ Anlagenstörungen durch Fremdgeräte

Dieser Wärmeerzeuger ist für den Betrieb mit unseren Regelgeräten ausgelegt.

Aus der Verwendung von Fremdgeräten resultierende Anlagenstörungen, Fehlfunktionen und Defekte von Systemkomponenten sind von der Haftung ausgeschlossen.

Zur Schadensbehebung erforderliche Serviceeinsätze werden in Rechnung gestellt.

⚠ Verhalten bei Gasgeruch

Bei austretendem Gas besteht Explosionsgefahr. Beachten Sie bei Gasgeruch die folgenden Verhaltensregeln.

- Flammen- oder Funkenbildung vermeiden:
  - Nicht rauchen, kein Feuerzeug und keine Streichhölzer benutzen.
  - Keine elektrischen Schalter betätigen, keinen Stecker ziehen.
  - Nicht telefonieren und nicht klingeln.
- Gaszufuhr an der Hauptabsperreinrichtung oder am Gaszähler sperren.
- Fenster und Türen öffnen.
- Alle Bewohner warnen und das Gebäude verlassen.
- Betreten des Gebäudes durch Dritte verhindern.
- Außerhalb des Gebäudes: Feuerwehr, Polizei und das Gasversorgungsunternehmen anrufen.

⚠ Lebensgefahr durch Vergiftung mit Abgasen

Bei austretendem Abgas besteht Lebensgefahr.

- Darauf achten, dass Abgasrohre und Dichtungen nicht beschädigt sind.

⚠ Lebensgefahr durch Vergiftung mit Abgasen bei unzureichender Verbrennung

Bei austretendem Abgas besteht Lebensgefahr. Beachten Sie bei beschädigten oder undichten Abgasleitungen oder bei Abgasgeruch die folgenden Verhaltensregeln.

- Brennstoffzufuhr schließen.
- Fenster und Türen öffnen.
- Gegebenenfalls alle Bewohner warnen und das Gebäude verlassen.
- Betreten des Gebäudes durch Dritte verhindern.
- Schäden an der Abgasleitung sofort beseitigen.
- Verbrennungsluftzufuhr sicherstellen.
- Be- und Entlüftungsöffnungen in Türen, Fenstern und Wänden nicht verschließen oder verkleinern.
- Ausreichende Verbrennungsluftzufuhr auch bei nachträglich eingebauten Geräten sicherstellen z. B. bei Abluftventilatoren sowie Küchenlüftern und Klimageräten mit Abluftführung nach außen.
- Bei unzureichender Verbrennungsluftzufuhr das Produkt nicht in Betrieb nehmen.

⚠ Installation, Inbetriebnahme und Wartung

Installation, Inbetriebnahme und Wartung darf nur ein zugelassener Fachbetrieb ausführen.

- Bei raumluftabhängigem Betrieb: Sicherstellen, dass der Aufstellraum die Lüftungsanforderungen erfüllt.
- Sicherheitsrelevante Bauteile nicht reparieren, manipulieren oder deaktivieren.
- Nur Originalersatzteile einbauen.
- Gasdichtheit prüfen nach Arbeiten an gasführenden Teilen.

⚠ Elektroarbeiten

Elektroarbeiten dürfen nur Fachkräfte für Elektroinstallationen ausführen.

Vor dem Beginn der Elektroarbeiten:

- Netzspannung allpolig spannungsfrei schalten und gegen Wiedereinschalten sichern.
- Spannungsfreiheit feststellen.
- Vor dem Berühren stromführender Teile: Mindestens fünf Minuten warten, um die Kondensatoren zu entladen.
- Anschlusspläne weiterer Anlagenteile ebenfalls beachten.

⚠ Übergabe an den Betreiber

Weisen Sie den Betreiber bei der Übergabe in die Bedienung und die Betriebsbedingungen der Heizungsanlage ein.

- Bedienung erklären – dabei besonders auf alle sicherheitsrelevanten Handlungen eingehen.
- Insbesondere auf folgende Punkte hinweisen:
  - Umbau oder Instandsetzung dürfen nur von einem zugelassenen Fachbetrieb ausgeführt werden.
  - Für den sicheren und umweltverträglichen Betrieb ist eine mindestens jährliche Inspektion sowie eine bedarfsabhängige Reinigung und Wartung erforderlich.
  - Der Wärmeerzeuger darf nur mit montierter und geschlossener Verkleidung betrieben werden.
- Mögliche Folgen (Personenschäden bis hin zur Lebensgefahr oder Sachschäden) einer fehlenden oder unsachgemäßen Inspektion, Reinigung und Wartung aufzeigen.
- Auf die Gefahren durch Kohlenmonoxid (CO) hinweisen und die Verwendung von CO-Meldern empfehlen.
- Installations- und Bedienungsanleitungen zur Aufbewahrung an den Betreiber übergeben.

2 Info Point



Mit dem Info Point erhalten Sie ohne Umwege die neuesten Informationen und Services zu diesem Produkt. Scannen Sie einfach den QR-Code auf der Außenseite des Produkts und Sie werden sofort weitergeleitet.

Zum Scannen des QR-Codes und zur optimalen Nutzung des Info Points empfehlen wir die Verwendung unserer Apps für Fachkunden.

Neben aktuellen Versionen der im Lieferumfang enthaltenen Produktdokumentation erhalten Sie mit dem Info Point Zugang zu Installations- und Wartungsvideos sowie zu weiteren mitgeltenden Dokumenten in Textform.

Hierzu gehören z. B. eine produktspezifische Anleitung zur Planung der Abgasführung und eine Serviceanleitung zur Wartung und Störungsbehebung.

UNIDOMO

3 Angaben zum Produkt

3.1 Lieferumfang

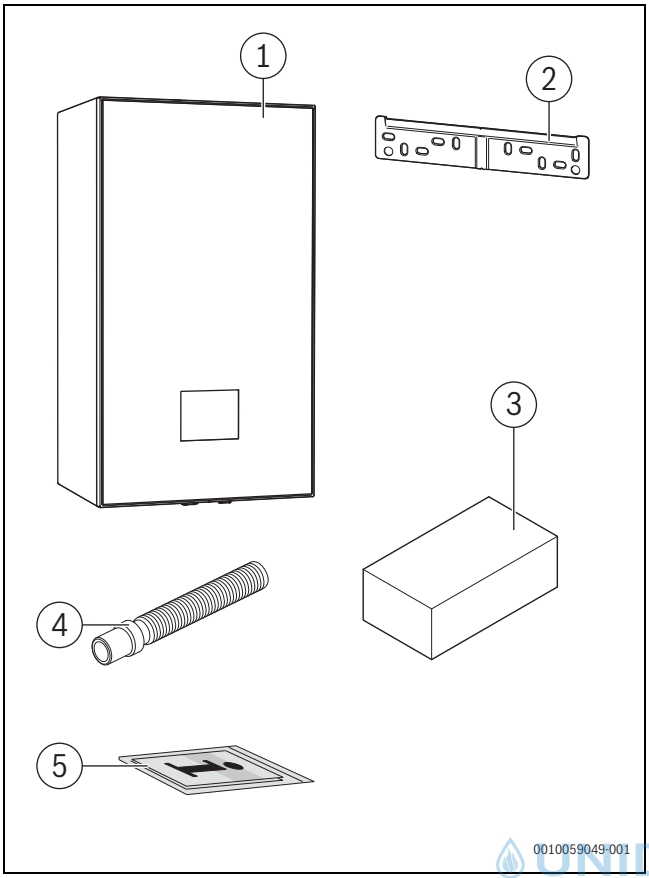

Bild 1 Lieferumfang

[1] Gas-Brennwertgerät
[2] Aufhängeschiene
[3] Außentemperaturfühler
[4] Schlauch Sicherheitsventil und Befestigungsmaterial (Schrauben mit Zubehör)
[5] Druckschriftensatz zur Produktdokumentation

3.2 Konformitätserklärung

Dieses Produkt entspricht in Konstruktion und Betriebsverhalten den europäischen und nationalen Anforderungen.

CE Mit der CE-Kennzeichnung wird die Konformität des Produkts mit allen anzuwendenden EU-Rechtsvorschriften erklärt, die das Anbringen dieser Kennzeichnung vorsehen.

Der vollständige Text der Konformitätserklärung ist im Internet verfügbar: www.buderus.de.

3.3 Verbindung mit dem Internet

Dieses Produkt kann mit dem Internet verbunden werden. Hierzu ist ein LAN-und Funkmodul als Zubehör erhältlich.

Die Position des Steckplatzes zur Aufnahme des Moduls finden Sie in der Produktübersicht in diesem Kapitel.

3.4 Produktidentifikation

Typschild

Das Typschild enthält Leistungsangaben, Zulassungsdaten und die Seriennummer des Produkts.

Die Position des Typschilds finden Sie in der Produktübersicht in diesem Kapitel.

Zusatztypschild

Das Zusatztypschild enthält Angaben zum Produktnamen und den wichtigsten Produktdaten.

Es befindet sich an einer von außen gut erreichbaren Stelle des Produkts.

3.5 Typenübersicht

Kombigeräte für Raumheizung und Warmwasseraufbereitung im Durchlaufprinzip und Heizgeräte zur Raumbeheizung und (optional) Kombination mit einem Warmwasserspeicher.

Typ	Land	Art.-Nr.
GB182i.2-20 KDW H	DE	7 736 902 126
GB182i.2-20 KD H	DE	7 736 902 127
GB182i.2-15 W H	DE	7 736 902 129
GB182i.2-15 H	DE	7 736 902 130
GB182i.2-20 W H	DE	7 736 902 131
GB182i.2-20 H	DE	7 736 902 132
GB182i.2-25 W H	DE	7 736 902 133
GB182i.2-25 H	DE	7 736 902 134

Tab. 1 Typenübersicht

3.6 Abmessungen und Mindestabstände

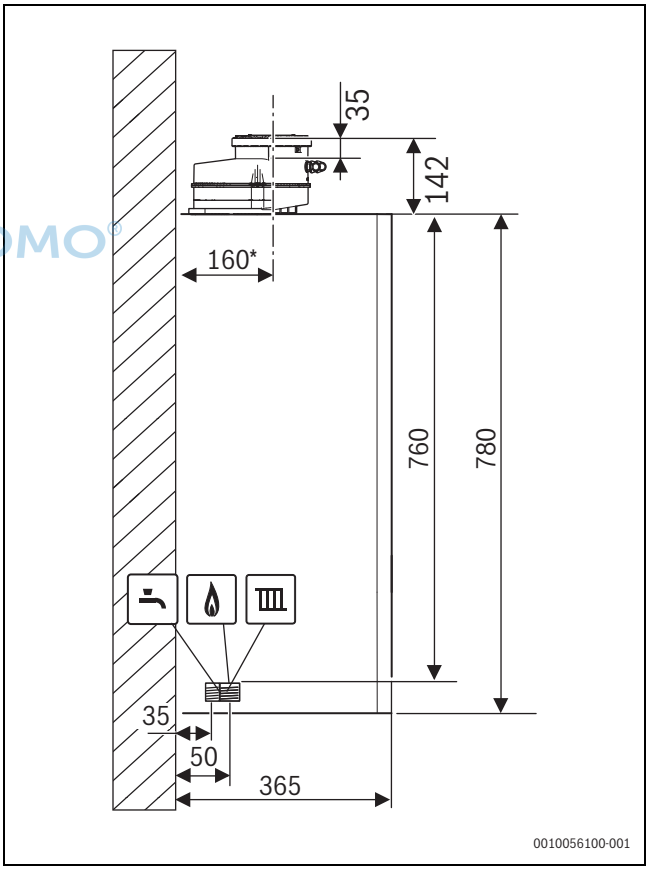

Bild 2 Seitenansicht (mm)

▶ Bei horizontaler Abgasführung:
– Für jeden Meter horizontale Länge des Abgasrohres 52 mm addieren.
– Ggf. Maß der Blende ([2] in Bild 2) addieren.

Bei horizontaler Abgasführung muss über dem Bogen ein Freiraum von 100 mm eingehalten werden.

UNIDOMO®

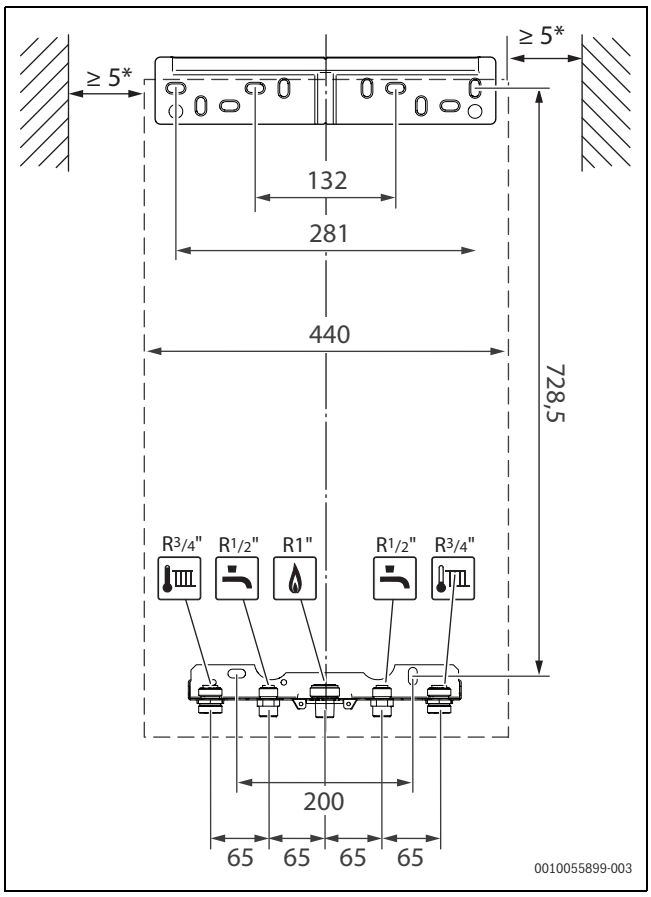

Bild 3 Frontansicht (mm)

* Empfohlener Abstand: 100 mm

[1] Montageanschlussplatte (Zubehör)

UNIDOMO®

3.7 Produktdaten zum Energieverbrauch

Die Produktdaten zum Energieverbrauch finden Sie in der Bedienungsanleitung für den Betreiber.

3.8 Produktübersicht

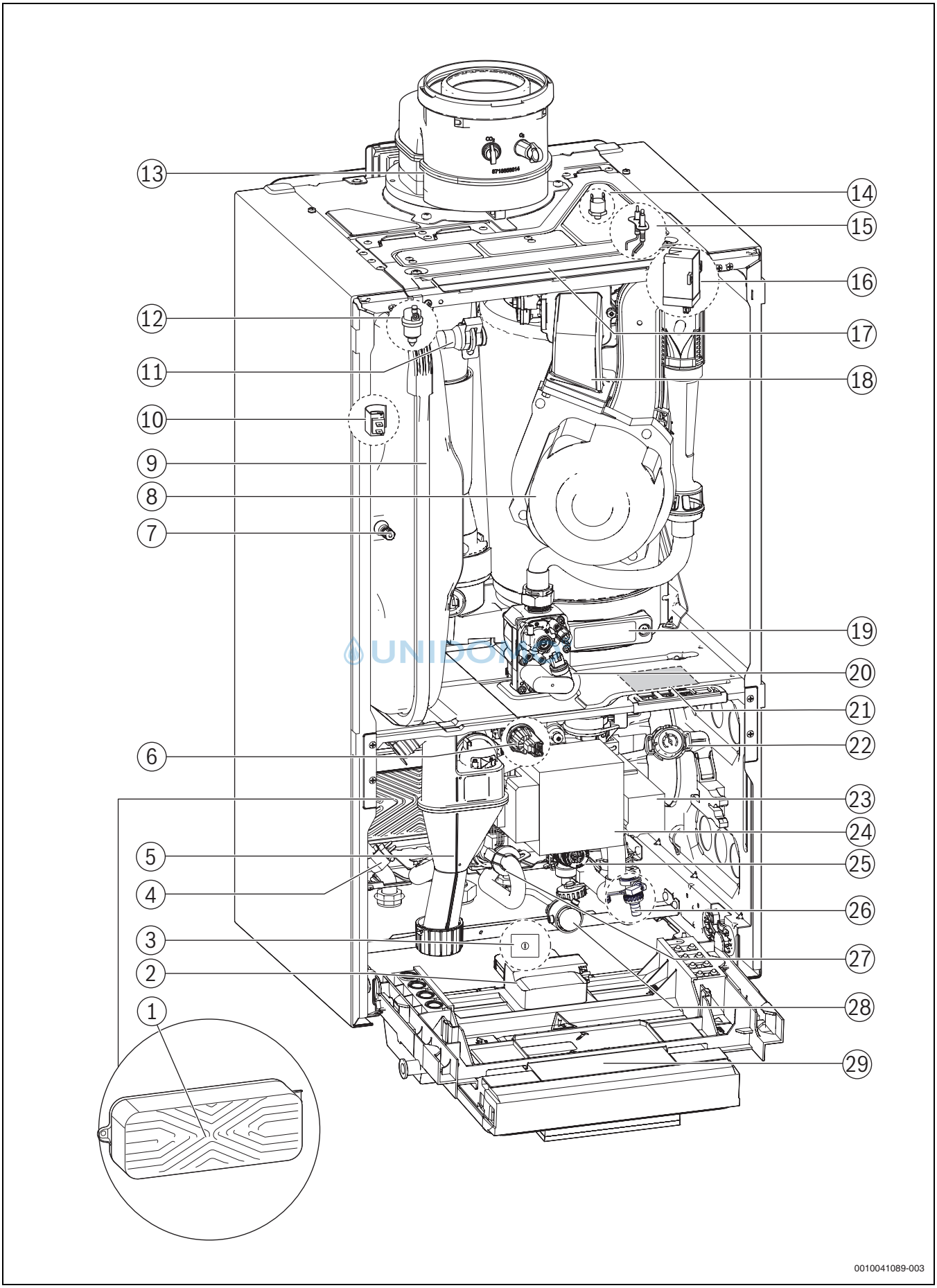

Bild 4 Produktübersicht

[1] Plattenwärmetauscher
[2] Taste-Steckplatz (drahtloses Gateway)
[3] Schalter Ein/Aus
[4] Warmwasser-Temperaturfühler
[5] Kondensatsiphon
[6] Drucksensor
[7] Ventil für Stickstofffüllung
[8] Gebläse
[9] Ausdehnungsgefäß
[10] Vorlauftemperaturfühler
[11] Heizungsvorlauf
[12] Entlüfter
[13] Kesselanschlussstück
[14] Wärmeblock-Temperaturbegrenzer
[15] Zündelektroden
[16] Zündtrafo
[17] Abnehmbare Abdeckung
[18] Mischeinrichtung mit Abgasrückstromsicherung
[19] Kondensatwanne
[20] Gasarmatur
[21] Typenschild
[22] Manometer
[23] 3-Wege-Ventil
[24] Heizungspumpe
[25] Sicherheitsventil (Heizkreis)
[26] Füll- und Entleerhahn
[27] Turbine
[28] Nachfülleinrichtung
[29] Steuergerät ACU M/H (BC400)

UNIDOMO®

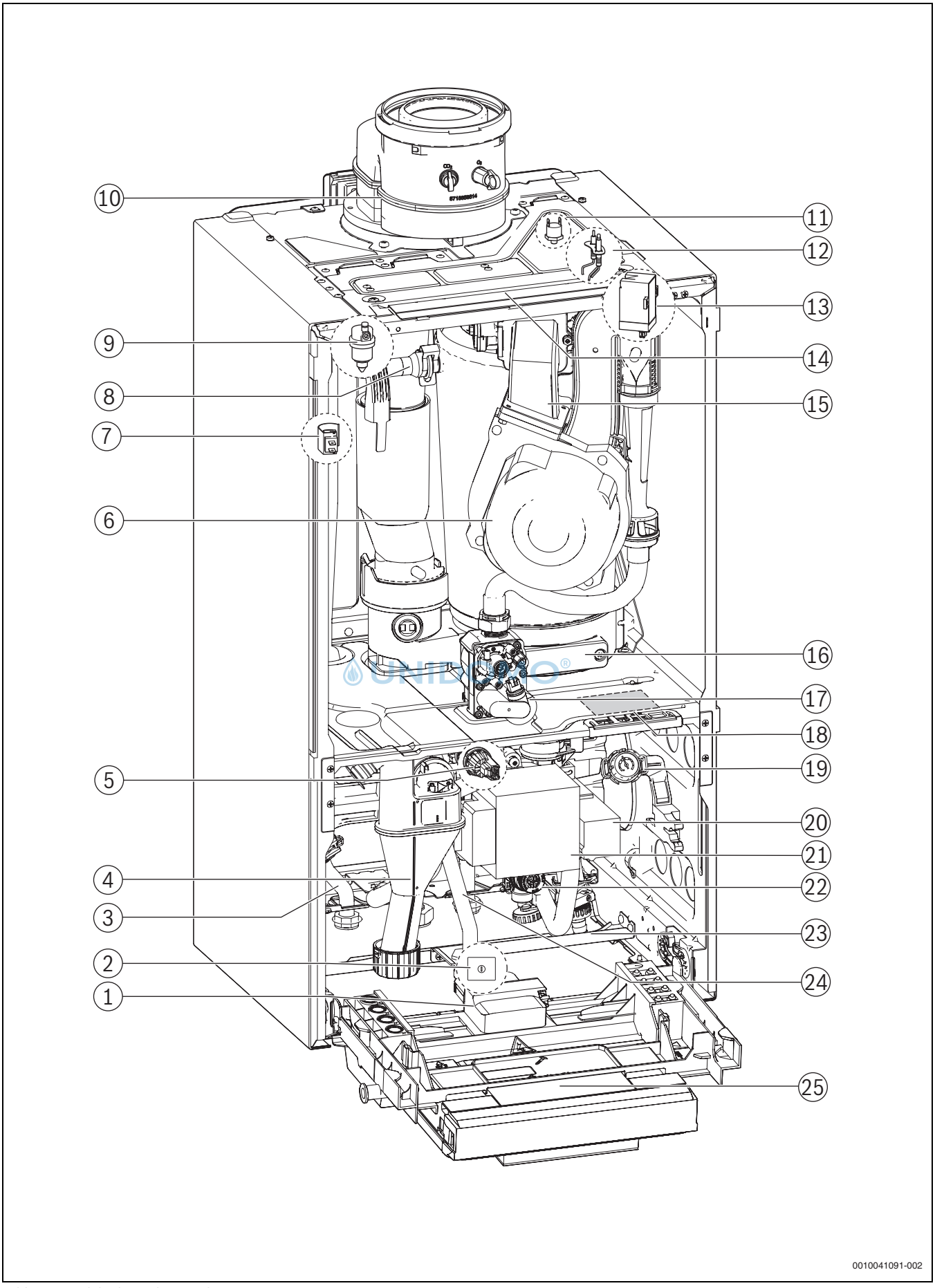

Bild 5 Produktübersicht Speichergerät

[1] Taste-Steckplatz (drahtloses Gateway)
[2] Schalter Ein/Aus
[3] Systemauslassrohr
[4] Kondensatsiphon
[5] Drucksensor
[6] Gebläse
[7] Vorlauf-Temperaturfühler
[8] Heizungsvorlauf
[9] Entlüfter
[10] Kesselanschlussstück
[11] Wärmeblock-Temperaturbegrenzer
[12] Zündelektroden
[13] Zündtrafo
[14] Abnehmbare Abdeckung
[15] Mischeinrichtung mit Abgasrückstromsicherung
[16] Kondensatwanne
[17] Gasarmatur
[18] Typschild
[19] Manometer
[20] 3-Wege-Ventil
[21] Heizungspumpe
[22] Sicherheitsventil (Heizkreis)
[23] Füll- und Entleerhahn
[24] externe Leitung des Ausdehnungsgefäß
[25] Steuergerät

4 Vorschriften

Beachten Sie für eine vorschriftsmäßige Installation und den Betrieb des Produkts alle geltenden nationalen und regionalen Vorschriften, technischen Regeln und Richtlinien.

Das Dokument 6720807972 enthält Informationen zu geltenden Vorschriften. Zur Anzeige können Sie die Dokumentsuche auf unserer Internetseite verwenden. Die Internetadresse finden Sie auf der Rückseite dieser Anleitung.

5 Abgasführung (Informationen im Info Point)

Detaillierte Informationen zu den Abgasführungsarten, den damit verbundenen technischen Anforderungen und den produktspezifischen Ausführungen finden Sie im Info Point (→ Kapitel 2).

5.1 Zulässige Abgaszubehöre

Die Abgaszubehöre für die in dieser Anleitung beschriebenen Abgassysteme sind Bestandteil der CE-Zulassung des Wärmeerzeugers.

Aus diesem Grund empfehlen wir die Verwendung unserer Originalzubehöre.

Bezeichnungen und Artikelnummern finden Sie im Gesamtkatalog.

5.2 Montagehinweise

GEFAHR

Vergiftung durch Kohlenmonoxid!

Austretendes Abgas führt zu lebensgefährlich hohen Kohlenmonoxid-Werten in der Atemluft

- ▶ Sicherstellen, dass Abgasrohre und Dichtungen nicht beschädigt sind.
- ▶ Bei der Montage der Abgasanlage ausschließlich vom Hersteller der Anlage zugelassene Gleitmittel verwenden.

- ▶ Abgaszubehör beim Auspacken auf Unversehrtheit prüfen.
- ▶ Installationsanleitung des Zubehörs beachten.
- ▶ Zubehör auf die erforderliche Länge kürzen.
  Den Schnitt senkrecht ausführen und die Schnittstelle entgraten.
- ▶ Mitgeliefertes Gleitmittel auf die Dichtungen auftragen.
- ▶ Zubehör bis zum Anschlag in die Muffe schieben.
- ▶ Waagrechte Abschnitte mit 3 ° Steigung (= 5,2 % oder 5,2 cm pro Meter) in Abgasströmungsrichtung verlegen.
- ▶ Gesamte Abgasleitung mit Rohrschellen sichern:
  – Maximalen Abstand zwischen zwei Rohrschellen ≤ 2 m einhalten.
  – An jedem Bogen eine Rohrschelle anbringen.
- ▶ Nach Abschluss der Arbeiten Dichtheit prüfen.

Abgasführung über mehrere Geschosse

Wenn die Abgasführung mehrere Geschosse überbrückt, muss sie in einem Schacht erfolgen.

Anforderungen beim Einbau in einen vorhandenen Schacht

- ▶ Wenn die Abgasleitung in einen vorhandenen Schacht eingebaut wird, eventuell bestehende Anschlussöffnungen baustoffgerecht und dicht verschließen.

6 Abgasführung mit Standard-Abgassystemen

6.1 Kennzeichnung von Abgasführungsarten

Folgende Bezeichnungen für Abgasführungsarten werden in dieser Anleitung verwendet:

- Die Bezeichnung ohne x steht für ein einwandiges Abgasrohr (B_{53p})oder für getrennte Rohre für Luftzufuhr und Abgasableitung (C_{13}) im Aufstellraum.
- Der Zusatz $_x$ (zum Beispiel C_{13x}) steht für eine konzentrische Luft-Abgas-Führung im Aufstellraum. Das Abgasrohr befindet sich innerhalb des Rohres für Luftzufuhr. Die konzentrische Ausführung erhöht die Sicherheit.
- Der Zusatz $_{(x)}$ wird für Informationen verwendet, die sich auf Abgasführungssarten mit und ohne $_x$ beziehen.

UNIDOMO

6.2 Zulässige Abgaszubehöre

Die Abgaszubehöre für die in dieser Anleitung beschriebenen Abgassysteme sind Bestandteil der CE-Zulassung des Wärmeerzeugers.

Aus diesem Grund empfehlen wir die Verwendung unserer Originalzubehöre.

Bezeichnungen und Artikelnummern finden Sie im Gesamtkatalog.

6.3 Montagehinweise

GEFAHR

Vergiftung durch Kohlenmonoxid!

Austretendes Abgas führt zu lebensgefährlich hohen Kohlenmonoxid-Werten in der Atemluft

- ▶ Sicherstellen, dass Abgasrohre und Dichtungen nicht beschädigt sind.
- ▶ Bei der Montage der Abgasanlage ausschließlich vom Hersteller der Anlage zugelassene Gleitmittel verwenden.

- ▶ Abgaszubehör beim Auspacken auf Unversehrtheit prüfen.
- ▶ Installationsanleitung des Zubehörs beachten.
- ▶ Zubehör auf die erforderliche Länge kürzen.
  Den Schnitt senkrecht ausführen und die Schnittstelle entgraten.
- ▶ Mitgeliefertes Gleitmittel auf die Dichtungen auftragen.
- ▶ Zubehör bis zum Anschlag in die Muffe schieben.
- ▶ Waagrechte Abschnitte mit 3 ° Steigung (= 5,2 % oder 5,2 cm pro Meter) in Abgasströmungsrichtung verlegen.
- ▶ Gesamte Abgasleitung mit Rohrschellen sichern:
  – Maximalen Abstand zwischen zwei Rohrschellen ≤ 2 m einhalten.
  – An jedem Bogen eine Rohrschelle anbringen.
- ▶ Nach Abschluss der Arbeiten Dichtheit prüfen.

Abgasführung über mehrere Geschosse

Wenn die Abgasführung mehrere Geschosse überbrückt, muss sie in einem Schacht erfolgen.

Anforderungen beim Einbau in einen vorhandenen Schacht

- ▶ Wenn die Abgasleitung in einen vorhandenen Schacht eingebaut wird, eventuell bestehende Anschlussöffnungen baustoffgerecht und dicht verschließen.

6.4 Abgasführung im Schacht

6.4.1 Montage von Abgasleitungen in einen vorhandenen Schacht

- ▶ Für die Verlegung von Abgasleitungen in einen vorhandenen Schacht landesspezifische Anforderungen beachten.
- ▶ Nicht brennbare, formbeständige Baustoffe vorsehen.
  Erforderliche Feuerwiderstandsdauer:
  – Gebäudehöhe < 7 m: 30 min
  – Gebäudehöhe ≥ 7 m: mindestens 90 min
- ▶ Montageanleitung beachten.

Abgasleitungen müssen so installiert werden, dass sie im Servicefall (zum Beispiel bei Undichtheit) nachträglich demontiert werden können.
Abgasleitungen aus Kunststoff haben im Betrieb eine Längendehnung von ca. 0,5 % ca. 5 cm pro 10 m).
Nachträgliche Befestigungen, welche die Längendehnung der Abgasleitungen behindern (z. B. im Schacht), sind nicht erlaubt.

6.4.2 Schachtmaße prüfen

- ▶ Prüfen, ob der Schacht die zulässigen Maße aufweist.

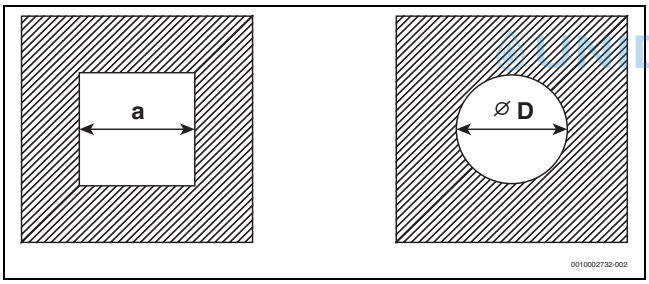

Bild 6 Quadratischer und runder Querschnitt

Zubehör Ø [mm]	Quadratischer Schacht		Runder Schacht	
	Maß a_{min} [mm]	Maß a_{max} [mm]	Ø D_{min} [mm]	Ø D_{max} [mm]
80/125	180 × 180	300 × 300	200	380
110/160	220 × 220	350 × 350	220	350

Tab. 2 Konzentrische Abgassysteme im Schacht (C_{33x})

Zubehör Ø [mm]	Quadratischer Schacht		Runder Schacht	
	Maß a_{min} [mm]	Maß a_{max} [mm]	Ø D_{min} [mm]	Ø D_{max} [mm]
60 starr	115 × 115	220 × 220	135	300
60 flexibel	100 × 100	220 × 220	120	300
80 starr	135 × 135	300 × 300	155	300
80 flexibel	125 × 125	300 × 300	145	300
110 starr	170 × 170	300 × 300	190	350
110 flexibel	150 × 150	300 × 300	170	350
125 starr	185 × 185	400 × 400	205	450
125 flexibel	180 × 180	400 × 400	200	450
160 starr	225 × 225	450 × 450	245	510
160 flexibel	225 × 225	450 × 450	245	510
200	265 × 265	500 × 500	285	560

Tab. 3 Raumluftabhängige Abgasführungen im Gleichstromprinzip, mit einwandigem Abgasrohr und hinterlüftetem Schacht ($C_{53(x)}$, $B_{53(P)}$)

Zubehör Ø [mm]	Quadratischer Schacht		Runder Schacht	
	Maß a_{min} [mm]	Maß a_{max} [mm]	Ø D_{min} [mm]	Ø D_{max} [mm]
60 starr	100 × 100	220 × 220	100	300
60 flexibel	100 × 100	220 × 220	100	300
80 starr	120 × 120	300 × 300	120	300
80 flexibel	120 × 120	300 × 300	120	300
110 starr	140 × 140	300 × 300	150	350
110 flexibel	140 × 140	300 × 300	150	350
125 starr	165 × 165	400 × 400	165	450
125 flexibel	165 × 165	400 × 400	165	450
160 starr	200 × 200	450 × 450	200	510
200	240 × 240	500 × 500	240	560

Tab. 4 Raumluftunabhängige Abgasführungen im Gegenstromprinzip, mit einwandigem Abgasrohr und Luftzufuhr über den Ringspalt zwischen Rohr und Schacht (C_{93x}, $C_{(14)3x}$)

6.5 Prüföffnungen

Abgasanlagen müssen einfach und sicher gereinigt werden können. Es muss möglich sein:

- Querschnitt und Dichtheit der Rohrleitungen zu prüfen.
- Einen für den sicheren Betrieb der Feuerungsanlage erforderlichen Querschnitt zwischen Abgasleitung und Schacht (Hinterlüftung) zu prüfen und zu reinigen.

Norm DIN V 18160-1 legt die Kriterien für die Anordnung von Prüföffnungen fest.

Untere Prüföffnung

Die untere Prüföffnung muss an der Sohle des senkrechten Teils der Abgasanlage oberhalb des untersten Anschlusses angebracht werden.

Folgende Positionen sind möglich:

- Seitliche Anordnung im horizontalen Abschnitt der Abgasleitung; Abstand von der Umlenkung in den senkrechten Abschnitt ≤ 0,3 m
- Anordnung an der Stirnseite eines geraden Verbindungsstücks im horizontalen Abschnitt; Abstand von der Umlenkung in den senkrechten Teil der Abgasanlage ≤ 1,0 m
- Anordnung im senkrechten Abschnitt der Abgasleitung direkt oberhalb der Abgasumlenkung.

UNIDOMO

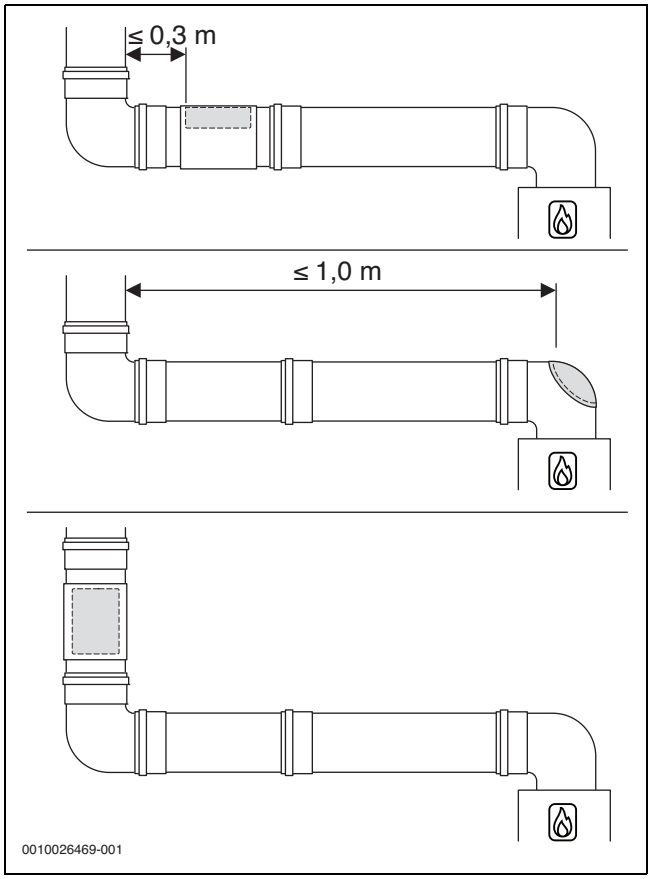

Bild 7 Anordnung der unteren Prüföffnung

Obere Prüföffnung

Bei Abgasleitungen, die nicht von der Mündung aus gereinigt werden können, ist eine weitere (obere) Prüföffnung erforderlich:

- Ohne Schacht: bis zu 5 m unterhalb der Mündung
- Im Schacht mit konzentrischer Luft-Abgas-Führung: bis zu 4 m unterhalb der Mündung
- Im Schacht mit starrer Abgasleitung: bis zu 6 m unterhalb der Mündung

Unter bestimmten Bedingungen kann auf die obere Prüföffnung verzichtet werden.

Weitere Prüföffnungen

Je nach Ausführung der Abgasführung können weitere Prüföffnungen erforderlich sein.

Wir empfehlen, Anzahl und Anordnung der notwendigen Prüföffnungen mit dem Bezirksschornsteinfegermeister abzustimmen.

6.6 Vertikale Abgasführung über das Dach

Aufstellort und Luft-Abgas-Führung

Voraussetzung: Über der Decke des Aufstellraums befindet sich lediglich die Dachkonstruktion.

- Wenn für die Decke eine Feuerwiderstandsdauer verlangt wird, muss die Luft-Abgas-Führung zwischen der Oberkante der Decke und der Dachhaut eine Verkleidung mit gleicher Feuerwiderstandsdauer haben.
- Wenn für die Decke keine Feuerwiderstandsdauer verlangt wird, die Luft-Abgas-Führung von der Oberkante der Decke bis zur Dachhaut in einem nichtbrennbaren, formbeständigen Schacht oder in einem metallenen Schutzrohr verlegen (mechanischer Schutz).

▶ Landesspezifische Anforderungen hinsichtlich der Mindestabstände zu Dachfenstern beachten.

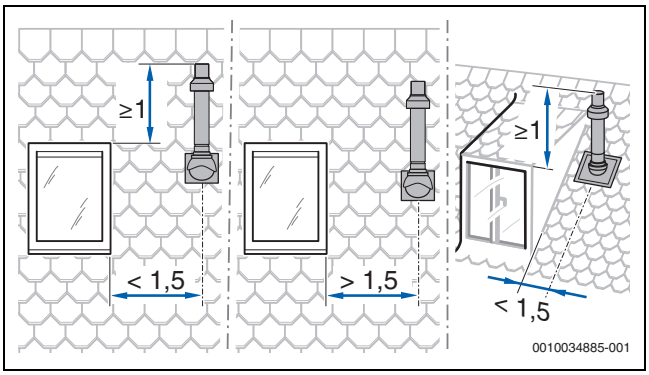

Bild 8

Abstandsmaße über Dach

Zur Einhaltung der Mindestabstandsmaße über Dach das entsprechende Abgaszubehör verwenden (z.B. längere Dachdurchführung oder Verlängerung)

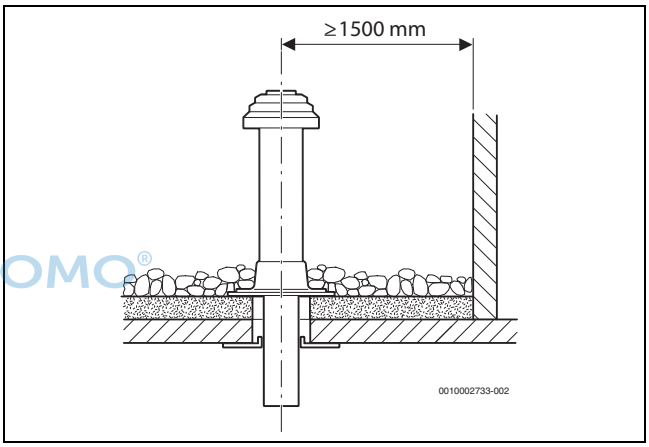

Bild 9 Abstandsmaß bei Flachdach

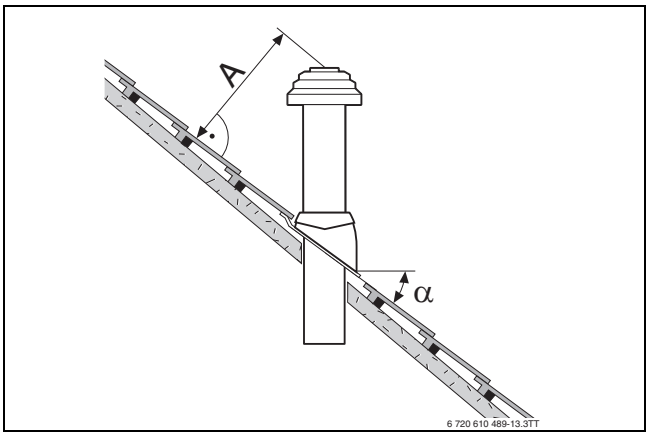

Bild 10 Abstandsmaße und Dachneigungen bei Schrägdach

A	≥ 400 mm, in schneereichen Gebieten ≥ 500 mm
α	25–45°, in schneereichen Gebieten ≤ 30°

Tab. 5 Abstandsmaße bei Schrägdach

UNIDOMO®

6.7 Länge einer Abgasanlage berechnen

Die Übersicht der jeweils zulässigen maximalen Rohrlängen finden Sie bei den einzelnen Abgasführungsarten.

Die erforderlichen Umlenkungen einer Abgasführung sind bei den angegebenen maximalen Rohrlängen berücksichtigt und in den entsprechenden Bildern korrekt dargestellt.

- Jeder zusätzliche 87°-Bogen reduziert die zulässige Rohrlänge um 1,5 m.
- Jeder zusätzliche Bogen zwischen 15° und 45° reduziert die zulässige Rohrlänge um 0,5 m.

Ausführliche Informationen zur Berechnung der Länge einer Abgasanlage finden Sie in der Planungsunterlage.

6.8 Luft-Abgas-Führung nach $C_{13(x)}$

Systemmerkmale	
Verbrennungsluftzufuhr	Erfolgt raumluftunabhängig
Ausführung	Horizontale Mündung/Windschutzeinrichtung
Öffnungen für Luft und Abgas	Die Öffnungen für Abgasaustritt und Lufteintritt liegen im gleichen Druckbereich und müssen innerhalb eines Quadrats angeordnet sein: ≤ 70 kW Leistung: 50 × 50 cm ≥ 70 kW Leistung: 100 × 100 cm
Zertifizierung	Die gesamte Luft-Abgas-Anlage ist zusammen mit dem Wärmeerzeuger geprüft.

Tab. 6 $C_{13(x)}$

Für Wärmeerzeuger mit einer Leistung von maximal 11 kW:

- ▶ Die unterschiedlichen Vorschriften der Bundesländer zur maximal zulässigen Wärmeleistung (z. B. LBO, FeuVO) beachten.
- ▶ Die Mindestabstandsmaße zu Fenstern, Türen, Mauervorständen und untereinander angebrachten Abgasmündungen beachten.
- Die Mündung des konzentrischen Rohrs darf nach der Landesbauordnung für Baden-Württemberg (LBO) nicht in einem Schacht unter Erdgleiche montiert werden.

Prüföffnungen

→ Kapitel 6.5, Seite 11

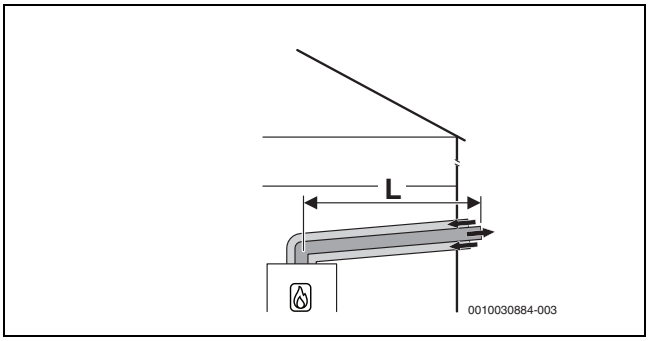

Bild 11 Horizontale konzentrische Luft-Abgas-Führung nach C_{13x} durch die Außenwand

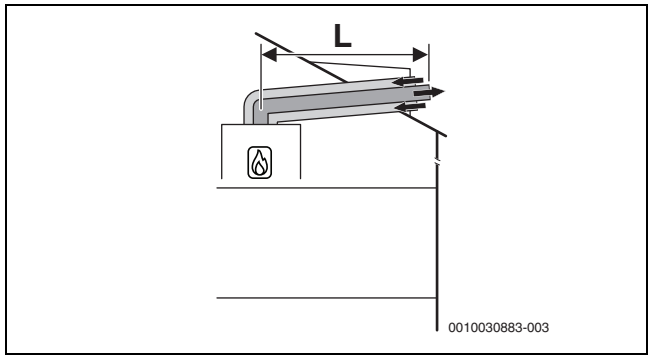

Bild 12 Horizontale konzentrische Luft-Abgas-Führung nach C_{13x} über das Dach

Zulässige maximale Längen

Horizontal: Zubehör Ø 60/100

Gerätetyp	Schacht [mm]	Maximale Rohrlängen [m]		
		$L = L_1 + L_2$	L_2	L_3
GB182i.2-20 KDW H GB182i.2-20 KD H GB182i.2-20 W H GB182i.2-20 H GB182i.2-25 W H GB182i.2-25 H	–	9	–	–
GB182i.2-15 W H GB182i.2-15 H	–	25	–	–

Tab. 7 Luft-Abgas-Führung nach C13x

Zulässige maximale Längen

Horizontal: Zubehör Ø 80/125

Gerätetyp	Schacht [mm]	Maximale Rohrlängen [m]		
		$L = L_1 + L_2$	L_2	L_3
GB182i.2-20 KDW H GB182i.2-20 KD H GB182i.2-15 W H GB182i.2-15 H GB182i.2-20 W H GB182i.2-20 H GB182i.2-25 W H GB182i.2-25 H	–	25	–	–

Tab. 8 Luft-Abgas-Führung nach C13x

6.9 Luft-Abgas-Führung nach $C_{33(x)}$

Systemmerkmale	
Verbrennungsluftzufuhr	Erfolgt raumluftunabhängig
Ausführung	Vertikale Mündung/Windschutzeinrichtung
Öffnungen für Luft und Abgas	Die Öffnungen für Abgasaustritt und Lufteintritt liegen im gleichen Druckbereich und müssen innerhalb eines Quadrats angeordnet sein: ≤ 70 kW Leistung: 50 × 50 cm > 70 kW Leistung: 100 × 100 cm
Zertifizierung	Die gesamte Luft-Abgas-Anlage ist zusammen mit dem Wärmeerzeuger geprüft.

Tab. 9 C_{33x}

Informationen zum Aufstellort und zu den Abstandsmaßen über dem Dach bei vertikaler Abgasführung finden Sie im Kapitel 6.6 auf Seite 12.

Prüföffnungen

→ Kapitel 6.5, Seite 11

UNIDOMO

6.9.1 Luft-Abgas-Führung nach C_{33x} im Schacht

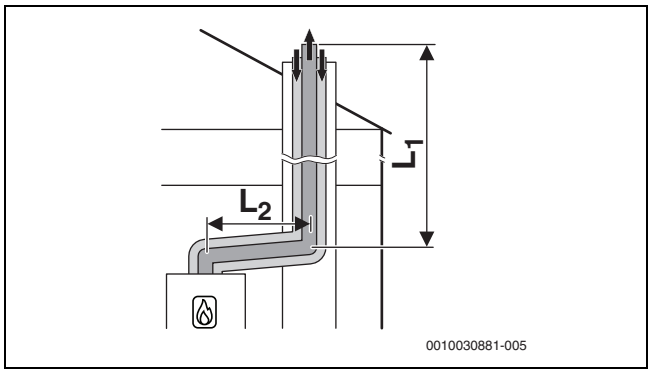

Bild 13 Konzentrische Luft-Abgas-Führung nach C_{33x} im Schacht

Zulässige maximale Längen
Horizontal: Zubehör Ø 80/125
Im Schacht: Ø 80/125

Gerätetyp	Schacht [mm]	Maximale Rohrlängen [m]		
		$L = L_1 + L_2$	L_2	L_3
GB182i.2-20 KDW H GB182i.2-20 KD H GB182i.2-15 W H GB182i.2-15 H GB182i.2-20 W H GB182i.2-20 H GB182i.2-25 W H GB182i.2-25 H	–	25	5	–

Tab. 10 Luft-Abgas-Führung nach C33x

6.9.2 Vertikale Luft-Abgas-Führung nach $C_{33(x)}$ über das Dach

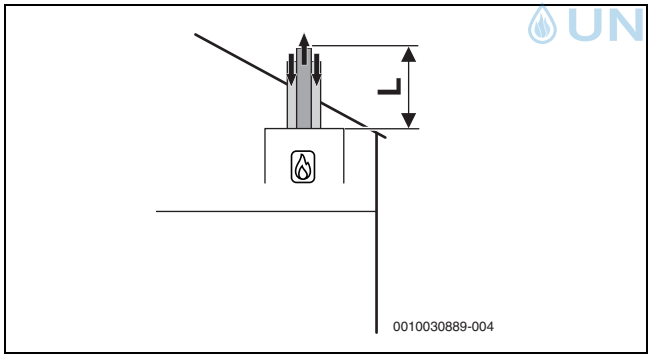

Bild 14 Vertikale konzentrische Luft-Abgas-Führung nach C_{33x}

Zulässige maximale Längen
Vertikal: Zubehör Ø 60/100

Gerätetyp	Schacht [mm]	Maximale Rohrlängen [m]		
		$L = L_1 + L_2$	L_2	L_3
GB182i.2-20 KDW H GB182i.2-20 KD H GB182i.2-20 W H GB182i.2-20 H GB182i.2-25 W H GB182i.2-25 H	–	13	–	–
GB182i.2-15 W H GB182i.2-15 H	–	25	–	–

Tab. 11 Luft-Abgas-Führung nach C33x

Zulässige maximale Längen
Vertikal: Zubehör Ø 80/125

Gerätetyp	Schacht [mm]	Maximale Rohrlängen [m]		
		$L = L_1 + L_2$	L_2	L_3
GB182i.2-20 KDW H GB182i.2-20 KD H GB182i.2-15 W H GB182i.2-15 H GB182i.2-20 W H GB182i.2-20 H GB182i.2-25 W H GB182i.2-25 H	–	25	–	–

Tab. 12 Luft-Abgas-Führung nach C33x

6.10 Luft-Abgas-Führung nach $C_{43(x)}$

Systemmerkmale	
Verbrennungsluftzufuhr	Erfolgt raumluftunabhängig
Druckverhältnisse	Unterdruckbetrieb im senkrechten Teil der Abgasanlage
Zertifizierung	Das Gerät wird an eine vorhandene Luft-Abgas-Anlage angeschlossen. Die Luft-Abgas-Anlage bis zum Schacht ist zusammen mit dem Gerät geprüft.

Tab. 13 $C_{43(x)}$

- Beim Anschluss an eine nicht mit dem Gerät geprüfte Luft-Abgas-Anlage landesspezifische Vorschriften und Normen beachten, insbesondere die Angaben zur Gestaltung der Öffnungen für Abgasaustritt und Verbrennungsluftzufuhr.
- Vorgaben des Herstellers der Anlage beachten.
- Vorgaben der zum System gehörenden allgemeinen Zulassung beachten.

Prüföffnungen
→ Kapitel 6.5, Seite 11

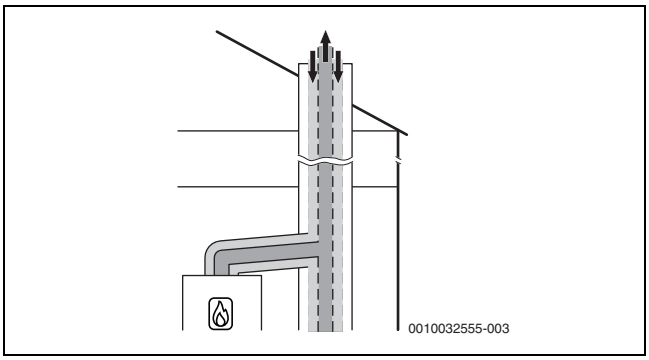

Bild 15 Konzentrische Luft-Abgas-Führung nach C_{43x} im Aufstellraum

6.11 Luft-Abgas-Führung nach $C_{53(x)}$

Systemmerkmale	
Verbrennungsluftzufuhr	Erfolgt raumluftunabhängig
Abgasaustritt/Lufteintritt	Die Öffnungen für Abgasaustritt und Lufteintritt liegen in unterschiedlichen Druckbereichen. Sie dürfen sich nicht an unterschiedlichen Wänden des Gebäudes befinden.
Zertifizierung	Die gesamte Abgas-Anlage ist zusammen mit dem Wärmeerzeuger geprüft.

Tab. 14 $C_{53(x)}$

UNIDOMO

Prüföffnungen
→ Kapitel 6.5, Seite 11

6.11.1 Luft-Abgas-Führung nach C_{53x} im Schacht

Maßnahmen bei Nutzung des vorhandenen Schachts	
Hinterlüftung	Der Schacht muss über die gesamte Höhe hinterlüftet sein. Die Eintrittsöffnung der Hinterlüftung muss im Aufstellraum in der Nähe der Abgasführung angeordnet sein. Die Größe der Eintrittsöffnung muss mindestens der erforderlichen Hinterlüftungsfläche entsprechen und mit einem Hinterlüftungsgitter abgedeckt werden.

Tab. 15 Abgasführung nach $C_{53(x)}$

Belüftungsöffnungen in der Außenwand des Aufstellraums
Eine Belüftungsöffnung von 2 x 75 cm^2 oder 1 x 150 cm^2 ist erforderlich.

Tab. 16 Abgasführung $C_{53(x)}$ im Schacht, B_{53P}

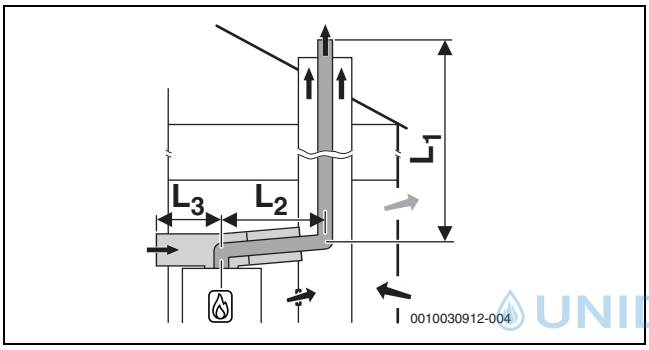

Bild 16 Starre Abgasführung nach C_{53x} im Schacht und Luft-Abgas-Führung mit separater Luftzufuhr und konzentrischer Abgasableitung im Aufstellraum

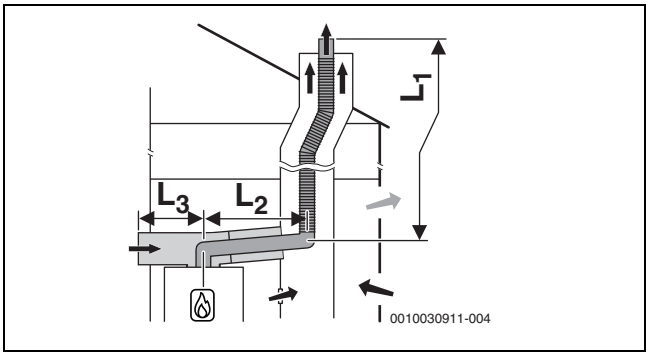

Bild 17 Flexible Abgasführung nach C_{53x} im Schacht und Luft-Abgas-Führung mit separater Luftzufuhr und konzentrischer Abgasableitung im Aufstellraum

Zulässige maximale Längen
Horizontal: Zubehör Ø 80/125
Im Schacht: Ø 80
Luftzufuhr: Ø 125

Gerätetyp	Schacht [mm]	Maximale Rohrlängen [m]		
		$L = L_1 + L_2$	L_2	L_3
GB182i.2-20 KDW H GB182i.2-20 KD H GB182i.2-20 W H GB182i.2-20 H GB182i.2-25 W H GB182i.2-25 H	–	50	5	5
GB182i.2-15 W H GB182i.2-15 H	–	25	5	–

Tab. 17 Starre oder flexible Luft-Abgas-Führung nach C53x

6.11.2 Luft-Abgas-Führung nach C_{53x} an der Außenwand

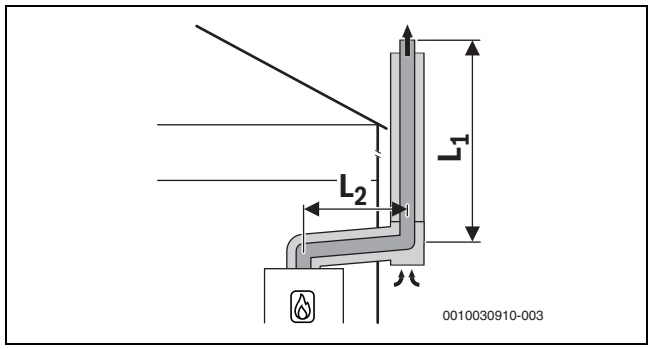

Bild 18 Konzentrische Luft-Abgas-Führung nach C_{53x} an der Außenwand

Zulässige maximale Längen
Horizontal: Zubehör Ø 80/125

Gerätetyp	Schacht [mm]	Maximale Rohrlängen [m]		
		$L = L_1 + L_2$	L_2	L_3
GB182i.2-20 KDW H GB182i.2-20 KD H GB182i.2-20 W H GB182i.2-20 H GB182i.2-25 W H GB182i.2-25 H	–	46	5	–
GB182i.2-15 W H GB182i.2-15 H	–	25	5	–

Tab. 18 Luft-Abgas-Führung nach C53x

6.12 Luft-Abgas-Führung nach C_{93x}

Systemmerkmale	
Verbrennungsluftzufuhr	Erfolgt raumluftunabhängig über den Schacht
Abgasaustritt/Lufteintritt	Die Öffnungen für Abgasaustritt und Lufteintritt liegen im gleichen Druckbereich und müssen innerhalb eines Quadrats angeordnet sein: ≤ 70 kW Leistung: 50 × 50 cm ≥ 70 kW Leistung: 100 × 100 cm
Zertifizierung	Die gesamte Luft-Abgas-Anlage ist zusammen mit dem Wärmeerzeuger geprüft.

Tab. 19 C_{93x}

Prüföffnungen
→ Kapitel 6.5, Seite 11

UNIDOMUS

Maßnahmen bei Nutzung des vorhandenen Schachts	
Mechanische Reinigung	Erforderlich
Versiegelung der Oberfläche	Bei bisheriger Nutzung als Abgassystem für Öl oder Festbrennstoff muss die Oberfläche versiegelt werden, um Ausdünstungen von Rückständen im Mauerwerk (z. B. Schwefel) in die Verbrennungsluft zu vermeiden.

Tab. 20 C_{93x}

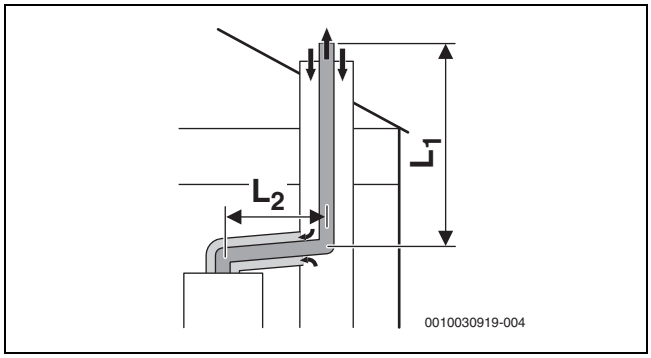

Bild 19 Starre Abgasführung nach C_{93x} im Schacht und konzentrische Verbindungsleitung im Aufstellraum

Zulässige maximale Längen
Horizontal: Zubehör Ø 60/100
Im Schacht: Ø 60

Gerätetyp	Schacht [mm]	Maximale Rohrlängen [m] $L = L_1 + L_2$	L_2	L_3
GB182i.2-20 KDW H GB182i.2-20 KD H GB182i.2-20 W H GB182i.2-20 H GB182i.2-25 W H GB182i.2-25 H	☐ 100 × 100	10	5	–
	☐ 110 × 110	11	5	–
	☐ 120 × 120 ☐ ≥130 × 130	12	5	–
	○ 100	9	5	–
	○ 110	10	5	–
	○ 120	11	5	–
	○ ≥130	12	5	–
GB182i.2-15 W H GB182i.2-15 H	☐ 100 × 100 ☐ 110 × 110 ☐ 120 × 120 ☐ ≥130 × 130	25	5	–
	○ 100 ○ 110 ○ 120 ○ ≥130	25	5	–

Tab. 21 Starre Luft-Abgas-Führung nach C93x

Zulässige maximale Längen
Horizontal: Zubehör Ø 80/125
Im Schacht: Ø 80

Gerätetyp	Schacht [mm]	Maximale Rohrlängen [m] $L = L_1 + L_2$	L_2	L_3
GB182i.2-20 KDW H GB182i.2-20 KD H GB182i.2-20 W H GB182i.2-20 H GB182i.2-25 W H GB182i.2-25 H	☐ 120 × 120 ☐ 130 × 130 ☐ 140 × 140 ☐ 150 × 150 ☐ 160 × 160 ☐ ≥170 × 170	25	5	–
GB182i.2-15 W H GB182i.2-15 H	○ 120 ○ 130 ○ 140 ○ 150 ○ 160 ○ ≥170	25	5	–

Tab. 22 Starre Luft-Abgas-Führung nach C93x

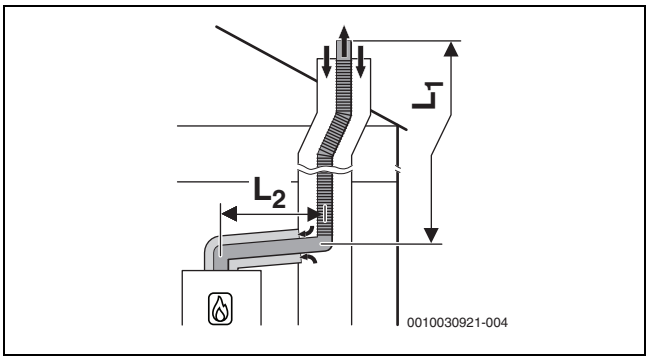

Bild 20 Flexible Abgasführung nach C_{93x} im Schacht und konzentrische Luft-Abgas-Führung im Aufstellraum

Zulässige maximale Längen
Horizontal: Zubehör Ø 60/100
Im Schacht: Ø 60

Gerätetyp	Schacht [mm]	Maximale Rohrlängen [m] $L = L_1 + L_2$	L_2	L_3
GB182i.2-20 KDW H GB182i.2-20 KD H GB182i.2-20 W H GB182i.2-20 H GB182i.2-25 W H GB182i.2-25 H	☐ 100 × 100 ☐ 110 × 110	14	5	–
	☐ 120 × 120 ☐ ≥130 × 130	15	5	–
	○ 100 ○ 110 ○ 120	14	5	–
	○ ≥130	15	5	–
GB182i.2-15 W H GB182i.2-15 H	☐ 100 × 100 ☐ 110 × 110 ☐ 120 × 120 ☐ ≥130 × 130	–	–	–
	○ 100 ○ 110 ○ 120 ○ ≥130	–	–	–

Tab. 23 Flexible Luft-Abgas-Führung nach C93x

UNIDOMO

Zulässige maximale Längen
Horizontal: Zubehör Ø 80/125
Im Schacht: Ø 80

Gerätetyp	Schacht [mm]	Maximale Rohrlängen [m]		
		$L = L_1 + L_2$	L_2	L_3
GB182i.2-20 KDW H GB182i.2-20 KD H GB182i.2-20 W H GB182i.2-20 H GB182i.2-25 W H GB182i.2-25 H	□ 120 × 120 □ 130 × 130 □ 140 × 140 □ 150 × 150 □ 160 × 160 □ ≥170 × 170	25	5	–
	○ 120	23	5	–
	○ 130 ○ 140 ○ 150 ○ 160 ○ ≥170	25	5	–
GB182i.2-15 W H GB182i.2-15 H	□ 120 × 120 □ 130 × 130 □ 140 × 140 □ 150 × 150 □ 160 × 160 □ ≥170 × 170	25	5	–
	○ 120 ○ 130 ○ 140 ○ 150 ○ 160 ○ ≥170	25	5	–

Tab. 24 Flexible Luft-Abgas-Führung nach C93x

6.13 Luft-Abgas-Führung nach C_{63}

Systembeschreibung	
Verbrennungsluftzufuhr	Erfolgt raumluftunabhängig
Zertifizierung	Die Luft-Abgas-Anlage ist nicht zusammen mit dem Wärmeerzeuger geprüft.

Tab. 25 Abgasführung nach C_{63}

CE-Kennzeichnung (EN 14471 für Kunststoffe, EN 1856 für Metall) ist erforderlich.

Die einwandfreie Funktion einer Abgasanlage nach C_{63} muss durch den Errichter sichergestellt und nachgewiesen werden. Abgasanlagen nach C_{63} sind nicht durch den Hersteller des Wärmeerzeugers geprüft.

Das verwendete Abgaszubehör muss folgende Anforderungen erfüllen:

- Temperaturklasse: mindestens T120
- Druck- und Dichteklasse: H1
- Kondensatbeständigkeit: W
- Korrosionsklasse für Metall: V1 oder VM
- Korrosionsklasse für Kunststoff: 1

Diese Daten finden Sie in der Produktspezifikation und in der Dokumentation des Abgassystem-Herstellers.

Die zulässige Rezirkulation beträgt unter allen Windbedingungen maximal 10 %.

▶ Landesspezifische Vorschriften und Normen beachten, insbesondere die Angaben zur Gestaltung der Öffnungen für Abgasaustritt und Verbrennungsluftzufuhr.
▶ Vorgaben des Herstellers der Abgasanlage beachten.
▶ Vorgaben der zum System gehörenden allgemeinen Zulassung beachten.

Der Durchmesser des Abgaszubehörs, das mit dem Abgasadapter des Wärmeerzeugers verbunden ist, muss innerhalb der folgenden Toleranz liegen:

Abgasführung	[Ø]	Toleranz [mm]
Getrennte Rohre	Abgas: 80	−0,6 bis +0,4
	Luft: 80	−0,6 bis +0,4
Konzentrisches Rohr	Abgas: 60	−0,3 bis +0,3
	Luft: 100	−0,3 bis +0,3
Konzentrisches Rohr	Abgas: 80	−0,6 bis +0,4
	Luft: 125	−0,3 bis +0,7

Tab. 26 C_{63}: Toleranzen für den Anschluss nicht zertifizierter Zubehöre an den Abgasadapter des Wärmeerzeugers

6.14 Abgasführung nach $B_{23(P)}$

Systembeschreibung	
Verbrennungsluftzufuhr	Erfolgt raumluftabhängig
Zertifizierung	Die Luft-Abgas-Anlage ist nicht zusammen mit dem Gerät geprüft.

Tab. 27 Abgasführung nach $B_{23(P)}$

CE-Kennzeichnung (EN 14471 für Kunststoffe, EN 1856 für Metall) ist erforderlich.

Die einwandfreie Funktion einer Abgasanlage nach $B_{23(P)}$ muss durch den Errichter sichergestellt und nachgewiesen werden. Abgasanlagen nach $B_{23(P)}$ sind nicht durch den Hersteller des Wärmeerzeugers geprüft.

Das verwendete Abgaszubehör muss folgende Anforderungen erfüllen:

- Temperaturklasse: mindestens T120
- Druck- und Dichteklasse: H1
- Kondensatbeständigkeit: W
- Korrosionsklasse für Metall: V1 oder VM
- Korrosionsklasse für Kunststoff: 1

Diese Daten finden Sie in der Produktspezifikation und in der Dokumentation des Herstellers.

▶ Landesspezifische Vorschriften und Normen beachten, insbesondere die Angaben zur Gestaltung der Öffnungen für Abgasaustritt und Verbrennungsluftzufuhr.
▶ Vorgaben des Herstellers der Abgasanlage beachten.
▶ Vorgaben der zum System gehörenden allgemeinen Zulassung beachten.

Der Durchmesser des Abgaszubehörs, das mit dem Abgasadapter des Wärmeerzeugers verbunden ist, muss innerhalb der folgenden Toleranz liegen:

Abgasführung	[Ø]	Toleranz [mm]
Abgasrohr	60	−0,3 bis +0,3
Abgasrohr	80	−0,6 bis +0,4

Tab. 28 $B_{23(P)}$: Toleranzen für den Anschluss nicht zertifizierter Zubehöre an den Abgasadapter des Wärmeerzeugers

Nur bodenstehende Wärmeerzeuger müssen für die raumluftabhängige Betriebsweise vorbereitet werden.

UNIDOMO

6.15 Abgasführung nach B_{53P}

Systemmerkmale	
Verbrennungsluftzufuhr	Erfolgt raumluftabhängig.
Druckverhältnisse	Überdruckbetrieb
Zertifizierung	Die gesamte Abgasanlage ist zusammen mit dem Wärmeerzeuger geprüft.

Tab. 29 B_{53P}

Die Abgasführung nach B_{53S} mit konzentrischer Luft-Abgas-Führung im Aufstellraum ist eine Sonderform der Abgasführung nach B_{53P}.
Diese Abgasführung ist nur in Deutschland zulässig.

Prüföffnungen

→ Kapitel 6.5, Seite 11

Nur bodenstehende Wärmeerzeuger müssen für die raumluftabhängige Betriebsweise vorbereitet werden.

Maßnahmen bei Nutzung des vorhandenen Schachts	
Hinterlüftung	Der Schacht muss über die gesamte Höhe hinterlüftet sein. Die Eintrittsöffnung der Hinterlüftung muss im Aufstellraum in der Nähe der Abgasführung angeordnet sein. Die Größe der Eintrittsöffnung muss mindestens der erforderlichen Hinterlüftungsfläche entsprechen und mit einem Hinterlüftungsgitter abgedeckt werden.

Tab. 30 B_{53P}

Belüftungsöffnungen in der Außenwand des Aufstellraums
Eine Belüftungsöffnung von 2 x 75 cm^2 oder 1 x 150 cm^2 ist erforderlich.

Tab. 31 Abgasführung $C_{53(x)}$ im Schacht, B_{53P}

6.15.1 Abgasführung nach B_{53P} mit konzentrischer Verbindungsleitung im Aufstellraum

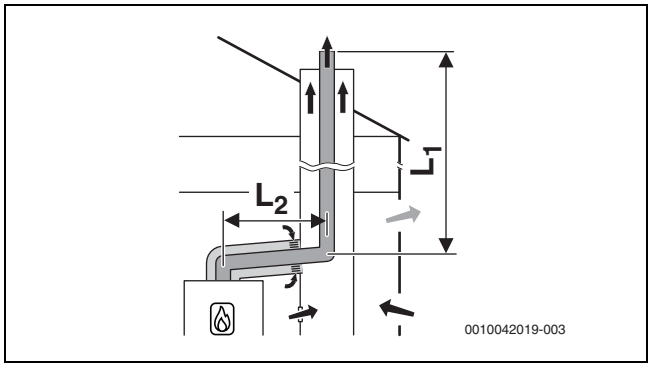

Bild 21 Starre Abgasführung im Schacht nach B_{53P}/B_{53S} mit raumluftabhängiger Luftzufuhr über die konzentrische Verbindungsleitung im Aufstellraum; Hinterlüftungsöffnung im Schacht

Zulässige maximale Längen
Horizontal: Zubehör Ø 60
Im Schacht: Ø 60

Gerätetyp	Schacht [mm]	Maximale Rohrlängen [m]		
		$L = L_1 + L_2$	L_2	L_3
GB182i.2-20 KDW H GB182i.2-20 KD H GB182i.2-20 W H GB182i.2-20 H GB182i.2-25 W H GB182i.2-25 H	–	18	5	–
GB182i.2-15 W H GB182i.2-15 H	–	50	5	–

Tab. 32 Starre Luft-Abgas-Führung nach B53p/B53s

Zulässige maximale Längen
Horizontal: Zubehör Ø 80
Im Schacht: Ø 80

Gerätetyp	Schacht [mm]	Maximale Rohrlängen [m]		
		$L = L_1 + L_2$	L_2	L_3
GB182i.2-20 KDW H GB182i.2-20 KD H GB182i.2-20 W H GB182i.2-20 H GB182i.2-25 W H GB182i.2-25 H	–	50	5	–
GB182i.2-15 W H GB182i.2-15 H	–	25	5	–

Tab. 33 Starre Luft-Abgas-Führung nach B53p/B53s

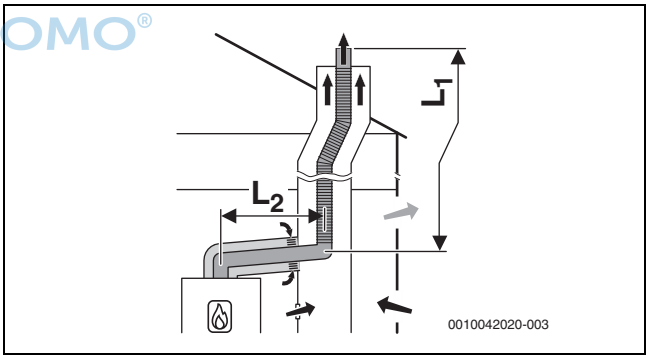

Bild 22 Flexible Abgasführung im Schacht nach B_{53P}/B_{53S} mit raumluftabhängiger Luftzufuhr über die konzentrische Verbindungsleitung im Aufstellraum; Hinterlüftungsöffnung im Schacht

Zulässige maximale Längen
Horizontal: Zubehör Ø 60

Gerätetyp	Schacht [mm]	Maximale Rohrlängen [m]		
		$L = L_1 + L_2$	L_2	L_3
GB182i.2-20 KDW H GB182i.2-20 KD H GB182i.2-20 W H GB182i.2-20 H GB182i.2-25 W H GB182i.2-25 H	–	9	5	–
GB182i.2-15 W H GB182i.2-15 H	–	13	5	–

Tab. 34 Flexible Luft-Abgas-Führung nach B53p/B53s

UNIDOMO®

Zulässige maximale Längen
Horizontal: Zubehör Ø 80

Gerätetyp	Schacht [mm]	Maximale Rohrlängen [m]		
		$L = L_1 + L_2$	L_2	L_3
GB182i.2-20 KDW H GB182i.2-20 KD H GB182i.2-20 W H GB182i.2-20 H GB182i.2-25 W H GB182i.2-25 H	–	50	5	–
GB182i.2-15 W H GB182i.2-15 H	–	25	5	–

Tab. 35 Flexible Luft-Abgas-Führung nach B53p/B53s

6.15.2 Abgasführung nach B_{53P} mit einwandiger Abgasleitung im Aufstellraum

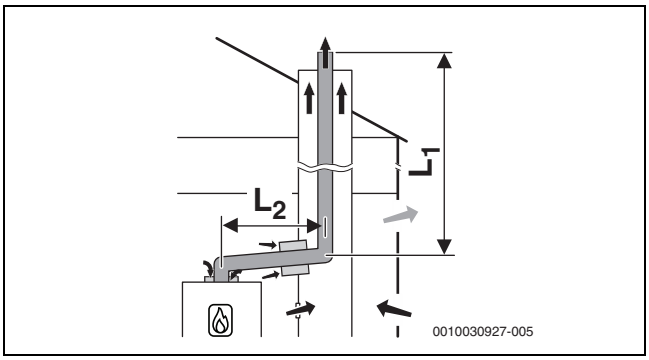

Bild 23 Starre Abgasführung im Schacht nach B_{53P} mit raumluftabhängiger Luftzufuhr am Gerät und einwandiger Abgasleitung im Aufstellraum; Hinterlüftungsöffnung im Schacht

Zulässige maximale Längen
Horizontal: Zubehör Ø 60
Im Schacht: Ø 60

Gerätetyp	Schacht [mm]	Maximale Rohrlängen [m]		
		$L = L_1 + L_2$	L_2	L_3
GB182i.2-20 KDW H GB182i.2-20 KD H GB182i.2-20 W H GB182i.2-20 H GB182i.2-25 W H GB182i.2-25 H	–	18	5	–
GB182i.2-15 W H GB182i.2-15 H	–	50	5	–

Tab. 36 Starre Luft-Abgas-Führung nach B53p/B53s

Zulässige maximale Längen
Horizontal: Zubehör Ø 80
Im Schacht: Ø 80

Gerätetyp	Schacht [mm]	Maximale Rohrlängen [m]		
		$L = L_1 + L_2$	L_2	L_3
GB182i.2-20 KDW H GB182i.2-20 KD H GB182i.2-20 W H GB182i.2-20 H GB182i.2-25 W H GB182i.2-25 H	–	50	5	–
GB182i.2-15 W H GB182i.2-15 H	–	25	5	–

Tab. 37 Starre Luft-Abgas-Führung nach B53p/B53s

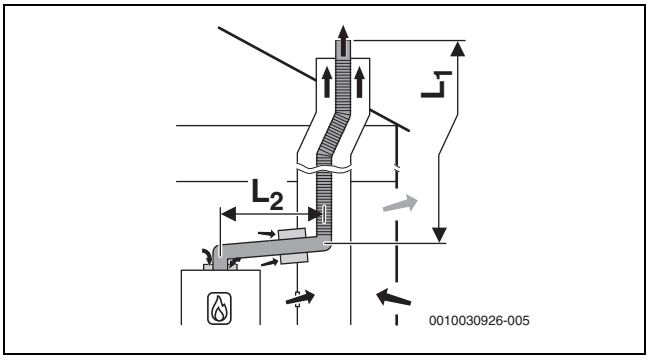

Bild 24 Flexible Abgasführung im Schacht nach B_{53P} mit raumluftabhängiger Luftzufuhr am Gerät und einwandiger Abgasleitung im Aufstellraum; Hinterlüftungsöffnung im Schacht

Zulässige maximale Längen
Horizontal: Zubehör Ø 60

Gerätetyp	Schacht [mm]	Maximale Rohrlängen [m]		
		$L = L_1 + L_2$	L_2	L_3
GB182i.2-20 KDW H GB182i.2-20 KD H GB182i.2-20 W H GB182i.2-20 H GB182i.2-25 W H GB182i.2-25 H	–	9	5	–
GB182i.2-15 W H GB182i.2-15 H	–	13	5	–

Tab. 38 Flexible Luft-Abgas-Führung nach B53p/B53s

Zulässige maximale Längen
Horizontal: Zubehör Ø 80

Gerätetyp	Schacht [mm]	Maximale Rohrlängen [m]		
		$L = L_1 + L_2$	L_2	L_3
GB182i.2-20 KDW H GB182i.2-20 KD H GB182i.2-20 W H GB182i.2-20 H GB182i.2-25 W H GB182i.2-25 H	–	50	5	–
GB182i.2-15 W H GB182i.2-15 H	–	25	5	–

Tab. 39 Flexible Luft-Abgas-Führung nach B53p/B53s

6.16 Mehrfachbelegung (nur für Geräte bis 30 kW)

6.16.1 Zuordnung zur Gerätegruppe für Mehrfachbelegung

GB182i.2-20 KDW H, GB182i.2-20 KD H, GB182i.2-20 W H, GB182i.2-20 H, GB182i.2-25 W H und GB182i.2-25 H gehören zur Gerätegruppe 4.

GB182i.2-15 W H und GB182i.2-15 H gehören zur Gerätegruppe 2.

Es können nur Geräte kombiniert werden, die zur gleichen Gruppe gehören.
Die aufgeführten maximalen Abgasrohrlängen sind Beispiele.
Bei abweichenden Systemmerkmalen ist eine Einzelberechnung nach EN13384 erforderlich.

UNIDOMO®

6.16.2 Minimale Leistung (Heizung und Warmwasser) des Wärmeerzeugers anheben

Bei Mehrfachbelegung und bei Kaskaden (Überdruckbetrieb) muss die minimale Leistung des Wärmeerzeugers im Servicemenü angehoben werden (→ Tabelle 73 auf Seite 36:

Wärmeerzeuger Typ	Standardwert %	Angehobener Wert %
GB182i.2-20 KDW H GB182i.2-20 KD H GB182i.2-20 W H GB182i.2-20 H GB182i.2-25 W H GB182i.2-25 H	10	15
GB182i.2-15 W H GB182i.2-15 H	10	21

Tab. 40 Einstellwerte bei Mehrfachbelegung und Kaskadenbetrieb

6.16.3 Luft-Abgas-Führung nach $C_{(10)3(x)}$

Systemmerkmale	
System	Mehrfachbelegung
Angeschlossene Geräte	Geräteleistung ≤ 30 kW Jedes Gerät ist mit einer Abgas-Rückströmsicherung ausgestattet.
Verbrennungsluftzufuhr	Erfolgt raumluftunabhängig
Druckverhältnisse	Überdruckbetrieb
Zertifizierung	Das Gerät wird an eine vorhandene Luft-Abgas-Anlage angeschlossen. Die Luft-Abgas-Anlage bis zum Schacht ist zusammen mit dem Gerät geprüft.

Tab. 41 $C_{(10)3(x)}$

- Beim Anschluss an eine nicht mit dem Gerät geprüfte Luft-Abgas-Anlage landesspezifische Vorschriften und Normen beachten, insbesondere die Angaben zur Gestaltung der Öffnungen für Abgasaustritt und Verbrennungsluftzufuhr.
- Vorgaben des Herstellers der Anlage beachten.
- Vorgaben der zum System gehörenden allgemeinen Zulassung beachten.

Prüföffnungen

→ Kapitel 6.5, Seite 11

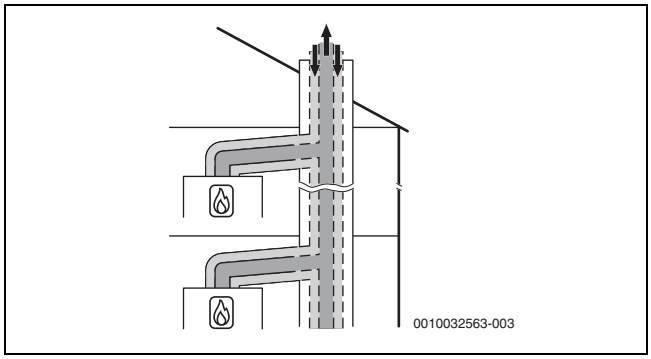

Bild 25 Mehrfachbelegung nach $C_{(10)3x}$ mit konzentrischer Luft-Abgas-Führung im Aufstellraum

6.16.4 Luft-Abgas-Führung nach $C_{(12)3x}$

Systemmerkmale	
System	Mehrfachbelegung
Angeschlossene Geräte	Geräteleistung ≤ 30 kW Jedes Gerät ist mit einer Abgas-Rückströmsicherung ausgestattet.
Verbrennungsluftzufuhr	Erfolgt raumluftunabhängig
Druckverhältnisse	Überdruckbetrieb
Öffnungen für Abgasaustritt und Lufteintritt	Die Öffnungen für Abgasaustritt und Lufteintritt liegen in unterschiedlichen Druckbereichen.
Zertifizierung	Das Gerät wird an eine vorhandene Luft-Abgas-Anlage angeschlossen. Die Luft-Abgas-Anlage im Aufstellraum ist zusammen mit dem Gerät geprüft.

Tab. 42 $C_{(12)3x}$

- Beim Anschluss an eine nicht mit dem Gerät geprüfte Luft-Abgas-Anlage landesspezifische Vorschriften und Normen beachten, insbesondere die Angaben zur Gestaltung der Öffnungen für Abgasaustritt und Verbrennungsluftzufuhr.
- Vorgaben des Herstellers der Anlage beachten.
- Vorgaben der zum System gehörenden allgemeinen Zulassung beachten.

Prüföffnungen

→ Kapitel 6.5, Seite 11

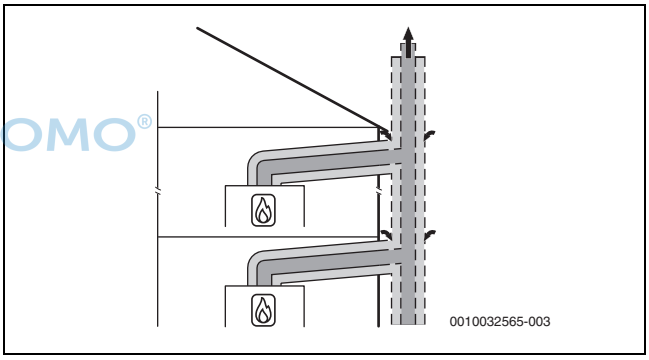

Bild 26 Mehrfachbelegung nach $C_{(12)3x}$ mit konzentrischer Luft-Abgas-Führung im Aufstellraum

6.16.5 Luft-Abgas-Führung nach $C_{(13)3x}$

Systemmerkmale	
System	Mehrfachbelegung
Angeschlossene Geräte	Geräteleistung ≤ 30 kW Jedes Gerät ist mit einer Abgas-Rückströmsicherung ausgestattet.
Verbrennungsluftzufuhr	Erfolgt raumluftunabhängig
Druckverhältnisse	Überdruckbetrieb
Abgasaustritt/Lufteintritt	Öffnungen für Abgasaustritt und Lufteintritt liegen in unterschiedlichen Druckbereichen.
Zertifizierung	Die gesamte Luft-Abgas-Anlage ist zusammen mit dem Gerät geprüft.

Tab. 43 $C_{(13)3x}$

Prüföffnungen

→ Kapitel 6.5, Seite 11

UNIDOMO®

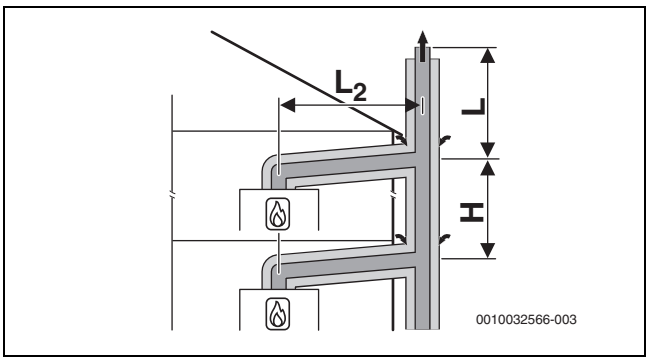

Bild 27 Mehrfachbelegung nach $C_{(13)3x}$ mit konzentrischer Luft-Abgas-Führung an der Außenwand und im Aufstellraum

[L_2] ≤ 1,4 m
[H] ≤ 3,5 m

Fünf Geräte
Im Aufstellraum: Luft-Abgas-Führung Ø 80/125 mm
An der Außenwand: Luft-Abgas-Führung Ø 110/160 mm

Geräte	Länge L [m] für Gruppe 1 bis 5				
	1	2	3	4	5
2	10	10	10	10	–
3	10	10	10	10	–
4	10	10	10	2	–
5	10	7	1	–	–

Tab. 44 Maximale Länge L über dem höchsten Gerät

6.16.6 Luft-Abgas-Führung nach $C_{(14)3x}$

Systemmerkmale	
System	Mehrfachbelegung
Angeschlossene Geräte	Geräteleistung ≤ 30 kW Jedes Gerät ist mit einer Abgas-Rückströmsicherung ausgestattet.
Verbrennungsluftzufuhr	Erfolgt raumluftunabhängig über den Schacht
Druckverhältnisse	Überdruckbetrieb
Abgasaustritt/Lufteintritt	Öffnungen für Abgasaustritt und Lufteintritt liegen im gleichen Druckbereich und müssen innerhalb eines Quadrates angeordnet sein: ≤ 70 kW Geräteleistung: 50 × 50 cm ≥70 kW Geräteleistung: 100 × 100 cm
Zertifizierung	Die gesamte Luft-Abgas-Anlage ist zusammen mit dem Gerät geprüft.

Tab. 45 $C_{(14)3(x)}$

Prüföffnungen
→ Kapitel 6.5, Seite 11

Maßnahmen bei Nutzung des vorhandenen Schachts	
Mechanische Reinigung	Erforderlich
Versiegelung der Oberfläche	Bei bisheriger Nutzung als Luft-Abgas-Anlage für Öl oder Festbrennstoff muss die Oberfläche versiegelt werden, um Ausdünstungen von Rückständen im Mauerwerk (z. B. Schwefel) in die Verbrennungsluft zu vermeiden.

Tab. 46 $C_{(14)3x}$

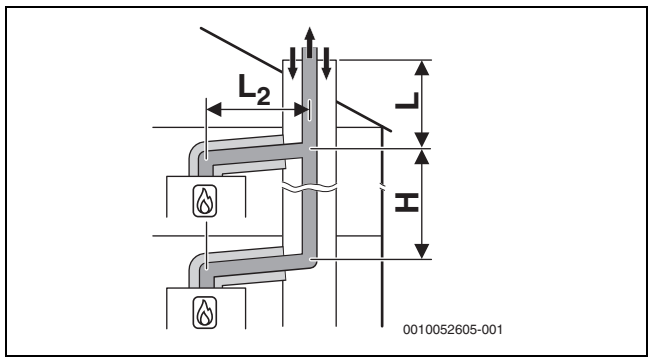

Bild 28 Mehrfachbelegung nach $C_{(14)3x}$ mit kollektiver starrer Abgasführung und konzentrischer Luft-Abgas-Führung im Aufstellraum

[L_2] ≤ 1,4 m
[H] ≤ 3,5 m

Drei Geräte
Im Aufstellraum: Luft-Abgas-Führung Ø 80/125 mm
Im Schacht: starre Abgasführung Ø 80 mm

Geräte	Schacht [mm]	L [m] für Gruppe 1 bis 5				
		1	2	3	4	5
2	□ 120 × 120 ○ 140	10	6	10	6	–
3	□ 120 × 120 ○ 140	8	–	–	–	–

Tab. 47 Maximale Länge L über dem höchsten Gerät (→ Bild 28)

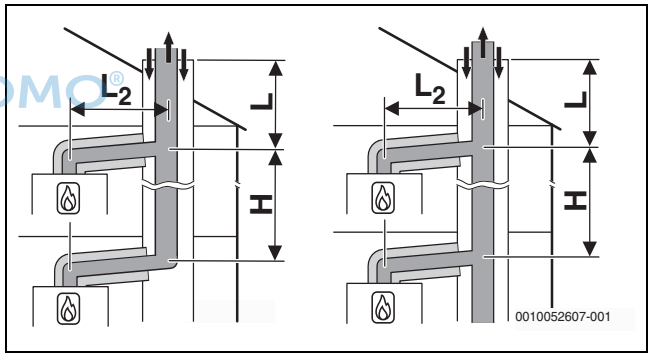

Bild 29 Mehrfachbelegung nach $C_{(14)3x}$ mit kollektiver starrer Abgasführung und konzentrischer Luft-Abgas-Führung im Aufstellraum

[L_2] ≤ 1,4 m
[H] ≤ 3,5 m

Fünf Geräte
Im Aufstellraum: Luft-Abgas-Führung Ø 80/125 mm
Im Schacht: starre Abgasführung Ø 110 mm

Geräte	Schacht [mm]	Länge L [m] für Gruppe 1 bis 5				
		1	2	3	4	5
2	□ 140× 200 ○ 185	10	10	10	10	–
3	□ 140× 200 ○ 185	10	10	10	10	–
4	□ 140× 200 ○ 185	10	6	10	2	–
5	□ 140× 200 ○ 185	10	–	–	–	–
2	□ 200× 200 ○ 225	10	10	10	10	–
3	□ 200× 200 ○ 225	10	10	10	10	–

UNIDOMO®

Geräte	Schacht [mm]	Länge L [m] für Gruppe 1 bis 5 1	2	3	4	5
4	□ 200× 200 ○ 225	10	10	10	2	–
5	□ 200× 200 ○ 225	10	3	–	–	–

Tab. 48 Maximale Länge L über dem höchsten Gerät (→Bild 29)

Fünf Geräte - alternativ

Im Aufstellraum: Luft-Abgas-Führung Ø 80/125 mm
Im Schacht: starre Abgasführung Ø 113 mm Edelstahl, Marke Raab

Geräte	Schacht [mm]	Länge L [m] für Gruppe 1 bis 5 1	2	3	4	5
2	□ 140× 200 ○ 185	10	10	10	10	–
3	□ 140× 200 ○ 185	10	10	10	9	–
4	□ 140× 200 ○ 185	10	8	6	2	–
5	□ 140× 200 ○ 185	10	3	–	–	–
2	□ 200 × 200 ○ 225	10	10	10	10	–
3	□ 200 × 200 ○ 225	10	10	10	10	–
4	□ 200 × 200 ○ 225	10	10	10	6	–
5	□ 200 × 200 ○ 225	10	9	5	–	–

Tab. 49 Maximale Länge L über dem höchsten Gerät (→Bild 30)

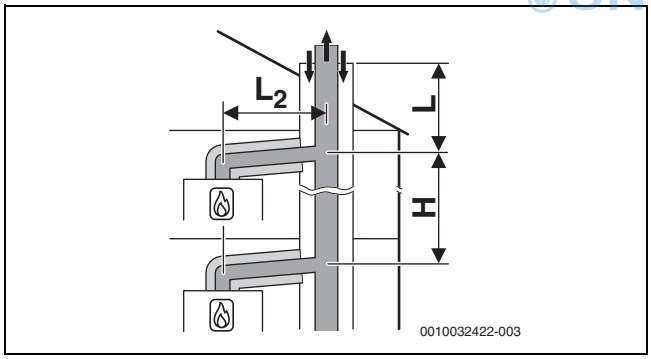

Bild 30 Mehrfachbelegung nach $C_{(14)3x}$ mit kollektiver starrer Abgasführung und konzentrischer Luft-Abgas-Führung im Aufstellraum

[L_2] ≤ 1,4 m
[H] 0–3,5 m

Acht Geräte

Im Aufstellraum: Luft-Abgas-Führung Ø 80/125 mm
Im Schacht: starre Abgasführung Ø 125 mm

Geräte	Schacht [mm]	L [m] für Gruppe 1 bis 5 1	2	3	4	5
3	□ 200 × 200 ○ 225	10	10	10	10	–
4	□ 200 × 200 ○ 225	10	10	10	10	–
5	□ 200 × 200 ○ 225	10	10	10		–
6	□ 200 × 200 ○ 225	10	4	–	–	–

Geräte	Schacht [mm]	L [m] für Gruppe 1 bis 5 1	2	3	4	5
7	□ 200 × 200 ○ 225	10	–	–	–	–
8	□ 200 × 200 ○ 225	6	–	–	–	–
3	□ 225× 225 ○ 250	10	10	10	10	–
4	□ 225× 225 ○ 250	10	10	10	10	–
5	□ 225× 225 ○ 250	10	10	10	7	–
6	□ 225× 225 ○ 250	10	7	3	–	–
7	□ 225× 225 ○ 250	10	–	–	–	–
8	□ 225× 225 ○ 250	7	–	–	–	–

Tab. 50 Maximale Länge L über dem höchsten Gerät (→Bild 30)

Zehn Geräte

Im Aufstellraum: Luft-Abgas-Führung Ø 80/125 mm
Im Schacht: starre Abgasführung Ø 160 mm

Geräte	Schacht [mm]	L [m] für Gruppe 1 bis 5 1	2	3	4	5
3	□ 225 × 225 ○ 250	10	10	10	10	–
4	□ 225 × 225 ○ 250	10	10	10	10	–
5	□ 225 × 225 ○ 250	10	10	10	10	–
6	□ 225 × 225 ○ 250	10	10	10	10	–
7	□ 225 × 225 ○ 250	10	10	9	5	–
8	□ 225 × 225 ○ 250	10	6	3	–	–
9	□ 225 × 225 ○ 250	10	–	–	–	–
10	□ 225 × 225 ○ 250	10	–	–	–	–
3	□ 250 × 250 ○ 285	10	10	10	10	–
4	□ 250 × 250 ○ 285	10	10	10	10	–
5	□ 250 × 250 ○ 285	10	10	10	10	–
6	□ 250 × 250 ○ 285	10	10	10	10	–
7	□ 250 × 250 ○ 285	10	10	10	10	–
8	□ 250 × 250 ○ 285	10	10	10	6	–
9	□ 250 × 250 ○ 285	10	9	6	2	–
10	□ 250 × 250 ○ 285	10	3	–	–	–

Tab. 51 Maximale Länge L über dem höchsten Gerät (→Bild 30)

UNIDOMO

Zehn Geräte
Im Aufstellraum: Luft-Abgas-Führung Ø 80/125 mm
Im Schacht: starre Abgasführung Ø 200 mm

Geräte	Schacht [mm]	L [m] für Gruppe 1 bis 5				
		1	2	3	4	5
3	□ 250 × 250 ○ 285	10	10	10	10	–
4	□ 250 × 250 ○ 285	10	10	10	10	–
5	□ 250 × 250 ○ 285	10	10	10	10	–
6	□ 250 × 250 ○ 285	10	10	10	10	–
7	□ 250 × 250 ○ 285	10	10	10	10	–
8	□ 250 × 250 ○ 285	10	10	10	6	–
9	□ 250 × 250 ○ 285	10	7	2	–	–
10	□ 250 × 250 ○ 285	10	2	–	–	–
3	□ 300 × 300 ○ 350	10	10	10	10	–
4	□ 300 × 300 ○ 350	10	10	10	10	–
5	□ 300 × 300 ○ 350	10	10	10	10	–
6	□ 300 × 300 ○ 350	10	10	10	10	–
7	□ 300 × 300 ○ 350	10	10	10	10	–
8	□ 300 × 300 ○ 350	10	10	10	10	–
9	□ 300 × 300 ○ 350	10	10	10	10	–
10	□ 300 × 300 ○ 350	10	10	10	10	–

Tab. 52 Maximale Länge L über dem höchsten Gerät (→ Bild 30)

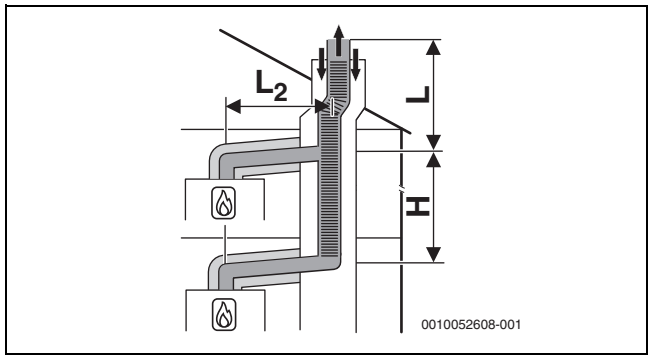

Bild 31 Mehrfachbelegung nach $C_{(14)3x}$ mit kollektiver flexibler Abgasführung und konzentrischer Luft-Abgas-Führung im Aufstellraum

[L_2] ≤ 1,4 m
[H] ≤ 3,5 m

Fünf Geräte
Im Aufstellraum: Luft-Abgas-Führung Ø 80/125 mm
Im Schacht: flexible Abgasführung Ø 110 mm

Geräte	Schacht [mm]	Länge L [m] für Gruppe 1 bis 5				
		1	2	3	4	5
2	□ 140× 200 ○ 185	10	10	10	10	–
3	□ 140× 200 ○ 185	10	10	10	6	–
4	□ 140× 200 ○ 185	10	3	4	–	–
5	□ 140× 200 ○ 185	8	–	–	–	–
2	□ 200 × 200 ○ 225	10	10	10	10	–
3	□ 200 × 200 ○ 225	10	10	10	6	–
4	□ 200 × 200 ○ 225	10	6	4	–	–
5	□ 200 × 200 ○ 225	10	–	–	–	–

Tab. 53 Maximale Länge L über dem höchsten Gerät (→ Bild 31)

6.17 Abgaskaskade

6.17.1 Zuordnung zur Gerätegruppe für Kaskade

GB182i.2-20 KDW H, GB182i.2-20 KD H, GB182i.2-20 W H, GB182i.2-20 H, GB182i.2-25 W H und GB182i.2-25 H gehören zur Gerätegruppe 4.

GB182i.2-15 W H und GB182i.2-15 H gehören zur Gerätegruppe 2.

UNIDOMO®

Es können nur Geräte kombiniert werden, die zur gleichen Gruppe gehören.
Die aufgeführten maximalen Abgasrohrlängen sind Beispiele.
Bei abweichenden Systemmerkmalen ist eine Einzelberechnung nach EN13384 erforderlich.

6.17.2 Minimale Leistung (Heizung und Warmwasser) des Wärmeerzeugers anheben

Bei Mehrfachbelegung und bei Kaskaden (Überdruckbetrieb) muss die minimale Leistung des Wärmeerzeugers im Servicemenü angehoben werden (→ Tabelle 73 auf Seite 36:

Wärmeerzeuger Typ	Standardwert %	Angehobener Wert %
GB182i.2-20 KDW H GB182i.2-20 KD H GB182i.2-20 W H GB182i.2-20 H GB182i.2-25 W H GB182i.2-25 H	10	15
GB182i.2-15 W H GB182i.2-15 H	10	21

Tab. 54 Einstellwerte bei Mehrfachbelegung und Kaskadenbetrieb

6.17.3 Abgasführung nach B_{53P}

CO-Melder zur Notabschaltung der Kaskade
Für Kaskaden ist ein CO-Melder mit potentialfreiem Kontakt erforderlich, der bei CO-Austritt alarmiert und die Heizungsanlage abschaltet.

- ▶ Installationsanleitung des verwendeten CO-Melders beachten.
- ▶ CO-Melder am Kaskadenmodul anschließen (→ Installationsanleitung des Kaskadenmoduls).

- Bei Verwendung von Produkten anderer Hersteller zum Regeln der Kaskade: Angaben des Herstellers zum Anschluss eines CO-Melders beachten.

Systemmerkmale	
Verbrennungsluftzufuhr	Erfolgt raumluftabhängig am Wärmeerzeuger
Druckverhältnisse	Überdruckbetrieb
Zertifizierung	Die gesamte Abgasanlage ist zusammen mit dem Wärmeerzeuger geprüft.

Tab. 55 B_{53P}

Prüföffnungen

→ Kapitel 6.5, Seite 11

Maßnahmen bei Nutzung des vorhandenen Schachtes	
Hinterlüftung	Der Schacht muss über die gesamte Höhe hinterlüftet sein. Die Eintrittsöffnung der Hinterlüftung muss im Aufstellraum in der Nähe der Abgasführung angeordnet sein. Die Größe der Eintrittsöffnung muss mindestens der erforderlichen Hinterlüftungsfläche entsprechen und mit einem Hinterlüftungsgitter abgedeckt werden.

Tab. 56 B_{53P} Kaskade

Belüftungsöffnungen in der Außenwand des Aufstellraums	
Folgende Angaben beziehen sich auf die Gesamtleistung aller Wärmeerzeuger im selben Aufstellraum.	
≤ 50 kW Leistung	1 Belüftungsöffnung von 2 x 75 cm^2 oder 1 x 150 cm^2 ist erforderlich.
> 50 ≤ 100 kW Leistung	Die Belüftungsöffnung muss berechnet werden. Es reicht 1 Belüftungsöffnung aus. Diese kann auf 2 gleich große Öffnungen aufgeteilt werden.
> 100 kW Leistung	2 Belüftungsöffnungen in derselben Wand mit möglichst großem Abstand in vertikaler Richtung sind erforderlich. Die Größe der Öffnungen hängt von der Geräteleistung ab und muss berechnet werden.

Tab. 57 Kaskade mit raumluftabhängiger Abgasführung

Starre Abgasführung nach B_{53P} im Schacht

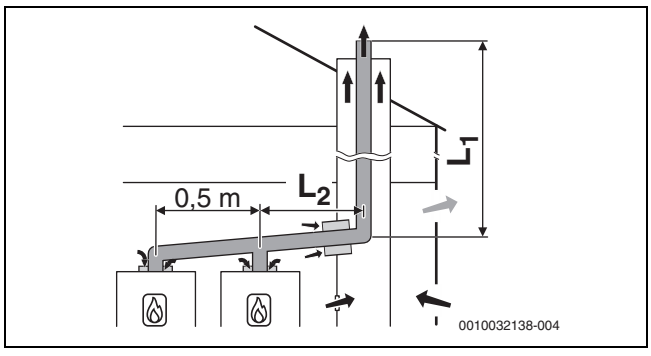

Bild 32 Kaskade mit 2 Geräten:
Starre Abgasführung im Schacht nach B_{53P} mit raumluftabhängiger Luftzufuhr am Gerät und einwandiger Abgasleitung im Aufstellraum; Hinterlüftungsöffnung im Schacht

$[L_2]$ ≤ 3,0 m

Drei Geräte

Abzweigungen zu den Geräten Ø 80 mm
Im Aufstellraum: Abgasführung Ø 110 mm
Im Schacht: starre Abgasführung Ø 80 mm

Geräte	Maximale Gesamtlänge L_1 [m] für Gruppe 1 bis 7						
	1	2	3	4	5	6	7
2	45	21	23	9	7	6	–
3	15	4	–	–	–	–	–

Tab. 58 Abgasführung B_{53P}

Fünf Geräte

Abzweigungen zu den Geräten Ø 80 mm
Im Aufstellraum: Abgasführung Ø 110 mm
Im Schacht: starre Abgasführung Ø 110 mm

Geräte	Maximale Gesamtlänge L_1 [m] für Gruppe 1 bis 7						
	1	2	3	4	5	6	7
2	45	45	45	45	45	45	32
3	45	41	29	13	5	–	–
4	33	12	–	–	–	–	–
5	10	–	–	–	–	–	–

Tab. 59 Abgasführung B_{53P}

Sieben Geräte

Abzweigungen zu den Geräten Ø 80 mm
Im Aufstellraum: Abgasführung Ø 125 mm
Im Schacht: starre Abgasführung Ø 125 mm

Geräte	Maximale Gesamtlänge L_1 [m] für Gruppe 1 bis 7						
	1	2	3	4	5	6	7
2	–	–	–	–	–	–	45
3	–	45	45	43	31	23	4
4	45	41	24	11	6	–	–
5	43	15	–	–	–	–	–
6	18	–	–	–	–	–	–
7	2	–	–	–	–	–	–

Tab. 60 Abgasführung B_{53P}

Acht Geräte

Abzweigungen zu den Geräten Ø 80 mm
Im Aufstellraum: Abgasführung Ø 160 mm
Im Schacht: starre Abgasführung Ø 160 mm

Geräte	Maximale Gesamtlänge L_1 [m] für Gruppe 1 bis 7						
	1	2	3	4	5	6	7
3	–	–	–	45	45	45	45
4	–	45	45	45	45	45	22
5	45	45	45	42	25	13	–
6	45	45	45	11	–	–	–
7	45	36	–	–	–	–	–
8	45	16	–	–	–	–	–

Tab. 61 Abgasführung B_{53P}

Acht Geräte

Abzweigungen zu den Geräten Ø 80 mm
Im Aufstellraum: Abgasführung Ø 200 mm
Im Schacht: starre Abgasführung Ø 200 mm

Geräte	Maximale Gesamtlänge L_1 [m] für Gruppe 1 bis 7						
	1	2	3	4	5	6	7
4	–	–	–	–	–	–	45
5	–	–	–	45	45	45	45
6	–	–	–	45	45	45	45
7	–	45	45	45	45	41	31
8	–	45	45	45	25	–	–

Tab. 62 Abgasführung B_{53P}

©UNIDOMO®

6.17.4 Luft-Abgas-Führung nach C_{93x}

Systemmerkmale	
Verbrennungsluftzufuhr	Erfolgt raumluftunabhängig über den Schacht
Abgasaustritt/Lufteintritt	Öffnungen für Abgasaustritt und Lufteintritt liegen im gleichen Druckbereich müssen innerhalb eines Quadrates angeordnet sein: ≤ 70 kW Leistung: 50 × 50 cm ≥ 70 kW Leistung: 100 × 100 cm
Zertifizierung	Die gesamte Luft-Abgas-Anlage ist zusammen mit dem Wärmeerzeuger geprüft.

Tab. 63 C_{93x}

Prüföffnungen

→ Kapitel 6.5, Seite 11

Maßnahmen bei Nutzung des vorhandenen Schachts	
Mechanische Reinigung	Erforderlich
Versiegelung der Oberfläche	Bei bisheriger Nutzung als Abgassystem für Öl oder Festbrennstoff muss die Oberfläche versiegelt werden, um Ausdünstungen von Rückständen im Mauerwerk (z. B. Schwefel) in die Verbrennungsluft zu vermeiden.

Tab. 64 C_{93x}

Belüftungsöffnungen in der Außenwand des Aufstellraums	
Die angegebenen Leistungsgrenzen beziehen sich auf die Gesamtleistung aller Geräte im Aufstellraum.	
≤ 100 kW Leistung	Keine Belüftungsöffnung erforderlich
> 100 kW Leistung	Der Aufstellraum muss belüftet werden können. Optionen: • ein Fenster, das geöffnet werden kann • eine Tür nach draußen • eine Belüftungsöffnung mit einer Größe von 150 cm^2

Tab. 65 Kaskade mit raumluftunabhängiger Abgasführung

Starre Abgasführung nach C_{93x} im Schacht

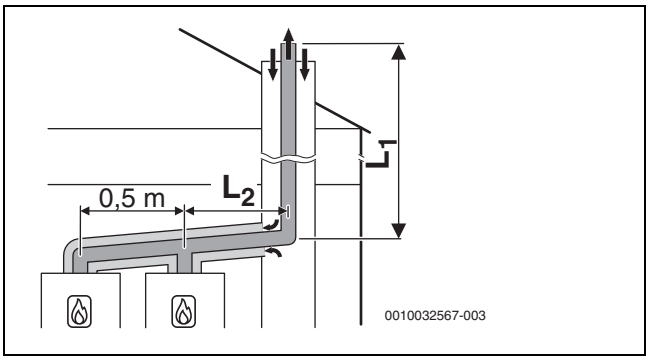

Bild 33 Kaskade mit 2 Geräten:
Starre Abgasführung nach C_{93x} im Schacht und konzentrische Luft-Abgas-Führung im Aufstellraum

[L_2] ≤ 3,0 m

Vier Geräte

Abzweigungen zu den Geräten Ø 80/125 mm
Im Aufstellraum: Luft-Abgas-Führung Ø 110/160 mm
Im Schacht: starre Abgasführung Ø 110 mm

Geräte	Schacht [mm]	Maximale Gesamtlänge L_1 [m] für Gruppe 1 bis 7						
		1	2	3	4	5	6	7
2	□ 160 × 160	45	27	45	35	12	17	3
3	○ 180	31	8	14	5	–	–	–
4		15	–	–	–	–	–	–

Tab. 66 Abgasführung C_{93x}

Vier Geräte

Abzweigungen zu den Geräten Ø 80/125 mm
Im Aufstellraum: Luft-Abgas-Führung Ø 110/160 mm
Im Schacht: starre Abgasführung Ø 125 mm

Geräte	Schacht [mm]	Maximale Gesamtlänge L_1 [m] für Gruppe 1 bis 7						
		1	2	3	4	5	6	7
2	□ 180 × 180	–	41	–	45	24	35	12
3	○ 200	45	17	30	21	–	–	–
4		27	–	10	–	–	–	–

Tab. 67 Abgasführung C_{93x}

7 Voraussetzungen für die Installation

7.1 Allgemeine Hinweise

- Alle geltenden nationalen und regionalen Vorschriften, technischen Regeln und Richtlinien beachten.
- Alle erforderlichen Genehmigungen einholen (Gasversorgungsunternehmen usw.).
- Anforderungen der Baubehörde berücksichtigen, z. B. zur Verwendung einer Neutralisationseinrichtung (Zubehör).
- Offene Heizungsanlagen in geschlossene Systeme umbauen.
- Keine verzinkten Heizkörper und Rohrleitungen verwenden.

7.2 Anforderungen an den Aufstellraum

GEFAHR

Lebensgefahr durch Explosion!

Eine erhöhte und dauerhafte Ammoniakkonzentration kann zu Spannungsrisskorrosionen an Messing-Teilen führen (z. B. Gashähne, Überwurfmuttern). In der Folge besteht Explosionsgefahr durch Gasaustritt.

- Gasgeräte nicht in Räumen mit einer erhöhten und dauerhaften Ammoniakkonzentration verwenden (z. B. Viehställe oder Lagerräume für Düngemittel).
- Falls der Kontakt mit Ammoniak unvermeidbar ist: Sicherstellen, dass keine Messing-Teile verbaut sind.

Oberflächentemperatur

Die maximale Oberflächentemperatur des Geräts liegt unter 85 °C. Daher sind keine besonderen Schutzmaßnahmen für brennbare Baustoffe und Einbaumöbel erforderlich. Landesspezifische Bestimmungen beachten.

Wandbeschaffenheit

Die zur Gerätemontage verwendete Wand muss tragfähig sein und das Gerät muss vollflächig aufliegen können.

©UNIDOMO

Schutzbereiche in Feuchträumen

Beachten Sie die aktuellen nationalen und regionalen Vorschriften, technischen Regeln und Richtlinien. Diese können zusätzliche oder abweichende Anforderungen für Installationen in Feuchträumen enthalten.

- ▶ Keine Schalter, Steckdosen oder Geräte mit Netzanschluss in den Schutzbereichen installieren.
- ▶ Gerät an einen Fehlerstromschutzschalter anschließen.
- ▶ Nur Regelgeräte mit geeigneter IP-Schutzart verwenden.

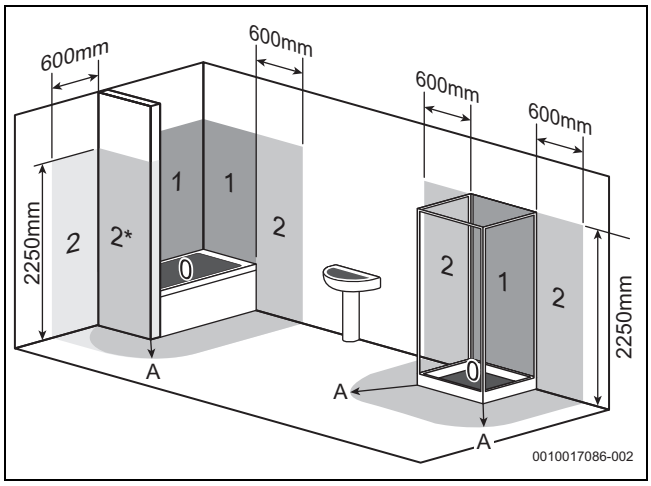

Bild 34 Schutzbereiche (Beispieldarstellung)

[0] Schutzbereich 0
[1] Schutzbereich 1
[2] Schutzbereich 2
[2*] Ohne die Stirnwand gilt Schutzbereich 2 mit einer Breite von 600 mm.
[A] Umkreis von 600 mm um Badewanne oder Dusche

7.3 Heizung

Schwerkraftheizungen

- ▶ Gerät über hydraulische Weiche mit Schlammabscheider an das vorhandene Rohrnetz anschließen.

Fußbodenheizungen

- ▶ Zulässige Vorlauftemperaturen für Fußbodenheizungen beachten und ggf. Temperaturwächter anschließen.
- ▶ Bei Verwendung von Kunststoffleitungen diffusionsdichte Rohrleitungen verwenden oder eine Systemtrennung durch Wärmetauscher durchführen.

7.4 Füll- und Ergänzungswasser

Wasserbeschaffenheit des Heizwassers

Die Wasserbeschaffenheit des Füll- und Ergänzungswassers ist ein wesentlicher Faktor für die Erhöhung der Wirtschaftlichkeit, der Funktionssicherheit, der Lebensdauer und der Betriebsbereitschaft einer Heizungsanlage.

ACHTUNG

Beschädigung des Wärmetauschers sowie Störung im Wärmeerzeuger oder der Warmwasserversorgung durch ungeeignetes Wasser, Frostschutzmittel oder ungeeignete Heizwasserzusätze!

Ungeeignetes oder verschmutztes Wasser kann zu Schlammbildung, Korrosion oder Verkalkung führen. Ungeeignete Frostschutzmittel oder Heizwasserzusätze (Inhibitoren oder Korrosionsschutzmittel) können zu Schäden am Wärmeerzeuger und der Heizungsanlage führen.

- ▶ Vor dem Füllen Heizungsanlage spülen.
- ▶ Heizungsanlage ausschließlich mit Trinkwasser befüllen.
- ▶ Kein Brunnen- oder Grundwasser verwenden.
- ▶ Füll- und Ergänzungswasser entsprechend der Vorgaben in nachfolgendem Abschnitt aufbereiten.
- ▶ Nur von uns freigegebene Frostschutzmittel verwenden.
- ▶ Heizwasserzusätze, z. B. Korrosionsschutzmittel, nur dann verwenden, wenn der Hersteller des Heizwasserzusatzes die Eignung für den Wärmeerzeuger aus Aluminiumwerkstoffen und für alle anderen Werkstoffe in der Heizungsanlage bescheinigt.
- ▶ Frostschutzmittel und Heizwasserzusatz nur nach den Angaben dessen Herstellers verwenden, z. B. hinsichtlich der Mindestkonzentration.
- ▶ Vorgaben des Herstellers des Frostschutzmittels und Heizwasserzusatzes zu regelmäßig durchzuführenden Überprüfungen und Korrekturmaßnahmen berücksichtigen.

Wasseraufbereitung

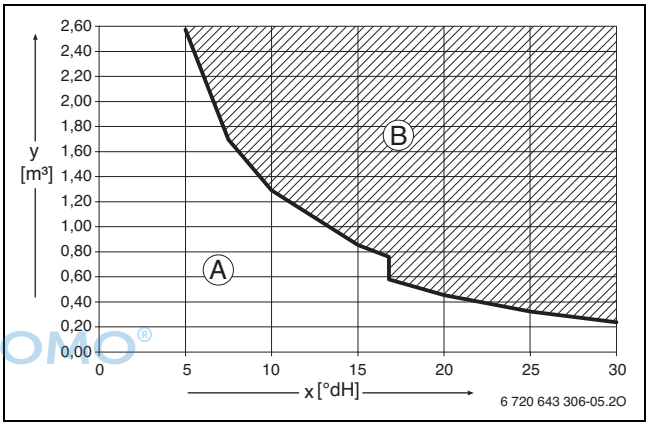

Bild 35 Anforderungen an Füll- und Ergänzungswasser Geräte < 50 kW

x Gesamthärte in °dH
y Maximal mögliches Wasservolumen über die Lebensdauer des Wärmeerzeugers in m^3
A Unbehandeltes Leitungswasser kann verwendet werden.
B Vollentsalztes Füll- und Ergänzungswasser mit einer Leitfähigkeit von ≤ 10 µS/cm verwenden.

Empfohlene und freigegebene Maßnahme zur Wasseraufbereitung ist die Vollentsalzung des Füll- und Ergänzungswassers mit einer Leitfähigkeit ≤ 10 Microsiemens/cm (≤ 10 µS/cm). Statt einer Wasseraufbereitungsmaßnahme kann auch eine Systemtrennung direkt hinter dem Wärmeerzeuger mit Hilfe eines Wärmetauschers vorgesehen werden.

Weitere Informationen zur Wasseraufbereitung können Sie beim Hersteller erfragen. Die Kontaktdaten finden Sie auf der Rückseite dieser Anleitung.

Frostschutzmittel

Das Dokument 6 720 841 872 enthält eine Liste der freigegebenen Frostschutzmittel. Zur Anzeige können Sie die Dokumentsuche auf unserer Internetseite verwenden. Die Internetadresse finden Sie auf der Rückseite dieser Anleitung.

UNIDOMO®

ACHTUNG

Beschädigung des Wärmetauschers oder Störung im Wärmeerzeuger oder der Warmwasserversorgung durch ungeeignete Frostschutzmittel!

Ungeeignete Frostschutzmittel können zu Schäden am Wärmeerzeuger und der Heizungsanlage führen.

- ▶ Nur von uns freigegebene Frostschutzmittel verwenden.
- ▶ Frostschutzmittel nur nach den Angaben des Herstellers des Frostschutzmittels verwenden, z. B. hinsichtlich der Mindestkonzentration.
- ▶ Vorgaben des Herstellers des Frostschutzmittels zu regelmäßig durchzuführenden Überprüfungen und Korrekturmaßnahmen berücksichtigen.

Heizwasserzusätze

Heizwasserzusätze, z. B. Korrosionsschutzmittel, sind nur bei ständigem Sauerstoffeintrag erforderlich, der durch andere Maßnahmen nicht verhindert werden kann. Informieren Sie sich vor der Verwendung beim Hersteller des Heizwasserzusatzes über die Eignung für den Wärmeerzeuger und alle anderen Werkstoffe in der Heizungsanlage.

ACHTUNG

Beschädigung des Wärmetauschers oder Störung im Wärmeerzeuger oder der Warmwasserversorgung durch ungeeignete Heizwasserzusätze!

Ungeeignete Heizwasserzusätze (Inhibitoren oder Korrosionsschutzmittel) können zu Schäden am Wärmeerzeuger und der Heizungsanlage führen.

- ▶ Korrosionsschutzmittel nur dann verwenden, wenn der Hersteller des Heizwasserzusatzes die Eignung für den Wärmeerzeuger aus Aluminiumwerkstoffen und für alle anderen Werkstoffe in der Heizungsanlage bescheinigt.
- ▶ Heizwasserzusatz nur nach den Angaben des Herstellers des Heizwasserzusatzes verwenden.
- ▶ Vorgaben des Herstellers des Heizwasserzusatzes zu regelmäßig durchzuführenden Überprüfungen und Korrekturmaßnahmen berücksichtigen.

Dichtmittel im Heizwasser können zu Ablagerungen im Wärmeblock führen. Wir raten daher von deren Verwendung ab.

Maßnahmen bei kalkhaltigem Wasser

Um erhöhtem Kalkausfall und daraus resultierenden Serviceeinsätzen vorzubeugen:

Wasserhärtebereich	Maßnahme
≥ 15 °dH/25 °f/ 2,5 mmol/l (hart)	▶ Warmwassertemperatur niedriger als 55 °C einstellen.
≥ 21 °dH/37 °f/ 3,7 mmol/l (hart)	Wir empfehlen: ▶ Wasseraufbereitungsanlage installieren.

Tab. 68 Maßnahmen bei kalkhaltigem Wasser

7.5 Geräte ohne Ausdehnungsgefäß

Als Zubehör gibt es das Ausdehnungsgefäß 7 736 902 336 für den Einbau ins Gerät.

Für den Anschluss eines externen Ausdehnungsgefäßes den dafür vorgesehenen Anschluss verwenden (→ Bild 36).

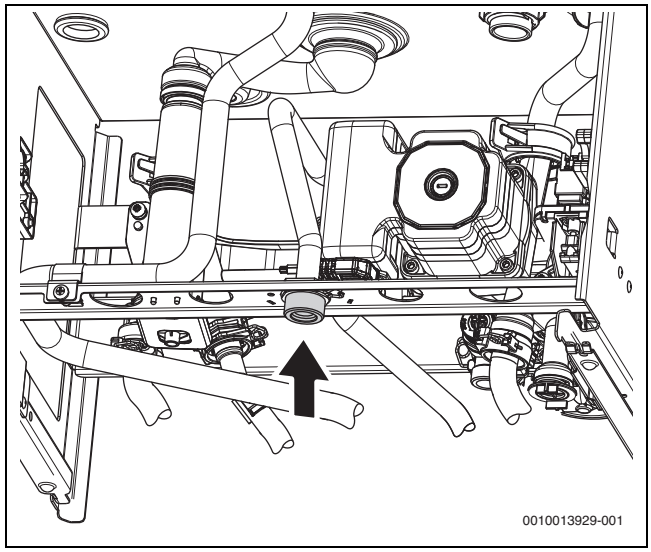

Bild 36 Anschluss externes Ausdehnungsgefäß

8 Installation

8.1 Sicherheitshinweise zur Installation

⚠ Lebensgefahr durch Explosion!

Austretendes Gas kann zu einer Explosion führen.

- ▶ Vor den Arbeiten an gasführenden Teilen: Gashahn schließen.
- ▶ Gebrauchte Dichtungen durch neue Dichtungen ersetzen.
- ▶ Nach den Arbeiten an gasführenden Teilen: Dichtheitsprüfung durchführen.

⚠ Lebensgefahr durch Vergiftung!

Austretendes Abgas kann zu Vergiftungen führen.

- ▶ Nach Arbeiten an abgasführenden Teilen: Dichtheitsprüfung durchführen.

⚠ Anzugsdrehmomente beachten!

		G 1/2"	Nm 20 (+10/−0)
		G 3/4"	Nm 30 (+10/−0)
		G 1"	Nm 40 (+20/−0)

Tab. 69 Standard-Anzugsdrehmomente

Abweichende Anzugsdrehmomente sind jeweils angegeben.

8.2 Größe des Ausdehnungsgefäßes prüfen

Das folgende Diagramm ermöglicht die überschlägige Schätzung, ob das eingebaute Ausdehnungsgefäß ausreicht oder ein zusätzliches Ausdehnungsgefäß benötigt wird (nicht für Fußbodenheizung).

Für die gezeigten Kennlinien wurden folgende Eckdaten berücksichtigt:

- 1 % Wasservorlage im Ausdehnungsgefäß oder 20 % des Nennvolumens im Ausdehnungsgefäß
- Arbeitsdruckdifferenz des Sicherheitsventils von 0,5 bar
- Vordruck des Ausdehnungsgefäßes entspricht der statischen Anlagenhöhe über dem Heizgerät.
- Maximaler Betriebsdruck: 3 bar

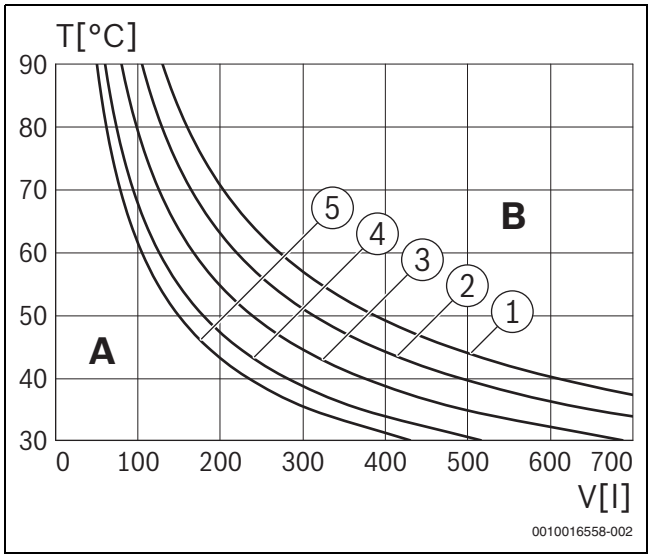

Bild 37 Kennlinien des Ausdehnungsgefäßes

[1] Vordruck 0,5 bar
[2] Vordruck 0,75 bar
[3] Vordruck 1,0 bar (Grundeinstellung)
[4] Vordruck 1,2 bar
[5] Vordruck 1,3 bar

A Arbeitsbereich des Ausdehnungsgefäßes
B Zusätzliches Ausdehnungsgefäß erforderlich
T Vorlauftemperatur
V Anlageninhalt in Litern

- ▶ Im Grenzbereich: Genaue Gefäßgröße entsprechend landesspezifischen Bestimmungen ermitteln.
- ▶ Wenn der Schnittpunkt rechts neben der Kurve liegt: Zusätzliches Ausdehnungsgefäß installieren.

8.3 Montage

8.3.1 Gerätemontage vorbereiten

ACHTUNG

Sachschaden durch unsachgemäße Montage!

Unsachgemäße Montage kann dazu führen, dass das Gerät von der Wand herunterfällt.

- ▶ Gerät nur an eine feste, starre Wand montieren. Diese Wand muss das Gerätegewicht tragen können und mindestens so groß sein wie die Auflagefläche des Geräts.
- ▶ Nur für den Wandtyp und das Gerätegewicht geeignete Schrauben und Dübel verwenden.

Zur leichteren Montage der Rohrleitungen empfehlen wir die Verwendung einer Montageanschlussplatte. Weitere Angaben zu diesem Zubehör finden Sie in unserem Gesamtkatalog.

- ▶ Verpackung entfernen, dabei Hinweise auf der Verpackung beachten.
- ▶ Sicherstellen, dass die auf dem Typschild angegebene Gasart mit der gelieferten Gasart übereinstimmt.
- ▶ Sicherstellen, dass das auf dem Typschild angegebene Bestimmungsland zum Aufstellort passt.
- ▶ Montageschablone (wenn vorhanden) an der Wand befestigen.
- ▶ Prüfen, ob die mit dem Gerät gelieferten Schrauben und Dübel verwendet werden können.
- ▶ Passende Löcher für die gewählten Dübel und Schrauben bohren.
- ▶ Aufhängeschiene mit den vorhandenen Schrauben und Dübeln (Lieferumfang) an der Wand befestigen.
- ▶ Montageanschlussplatte montieren.
- ▶ Rohre mit Dichtungen an der Montageanschlussplatte (Zubehör) montieren.

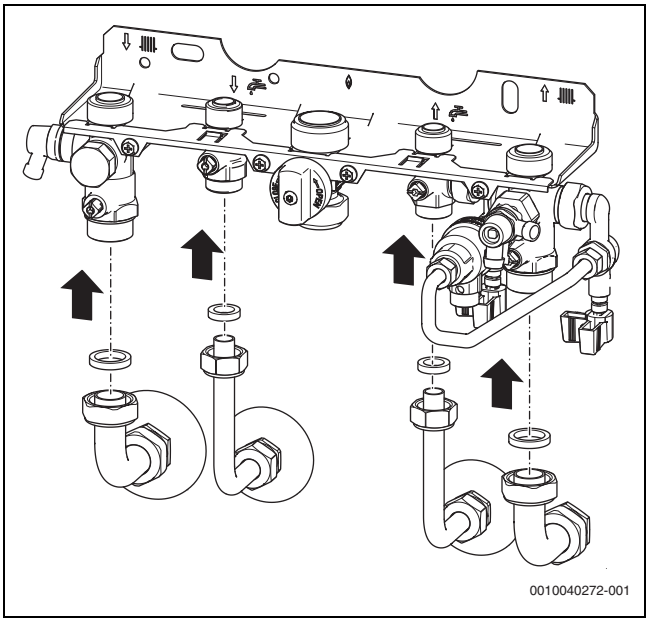

Bild 38 Rohre mit Dichtungen an Montageanschlussplatte montieren

8.3.2 Gerät montieren

Verkleidungen abnehmen (→ Verpackung)

- ▶ Stopfenleiste entfernen.

UNIDOMO

Stützschaum des Ausdehnungsgefäßes entfernen

- ▶ Stützschaum zum entfernen nach rechts ziehen.
- ▶ Entfernten Schaumstoff entsorgen.

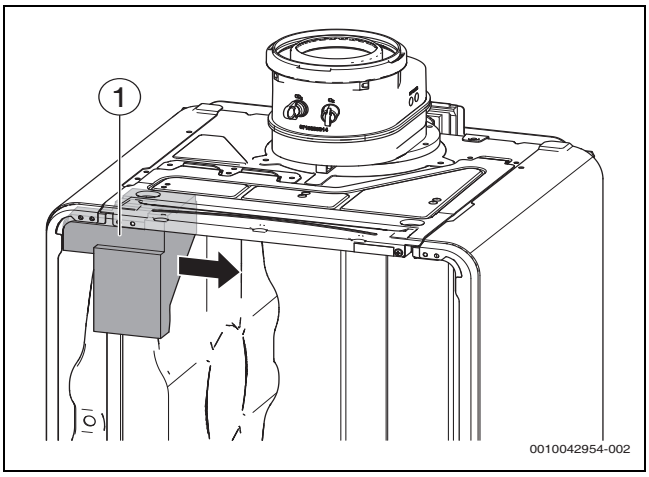

Bild 39 Stützschaum entfernen

[1] Schaumstoff

Gerät aufhängen

- ▶ Dichtungen auf die Rohranschlüsse legen.
- ▶ Gerät aufhängen.

▶ Kondensatsiphon entriegeln und herausnehmen.

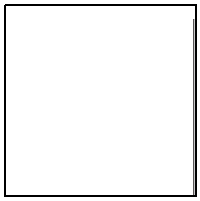

Bild 40 Kondensatsiphon ausbauen

▶ Lage der Dichtungen auf den Rohranschlüssen prüfen.
▶ Überwurfmuttern der Rohranschlüsse anziehen.
▶ Kondensatsiphon einsetzen und auf festen Sitz prüfen.

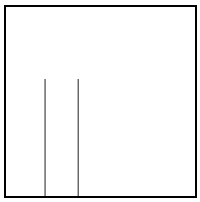

Bild 41 Kondensatsiphon einsetzen

8.4 Hydraulischer Anschluss

Rohrnetz vorbereiten

Rückstände im Rohrnetz können das Gerät beschädigen.

▶ Rohrnetz vor dem Anschluss spülen.

Schlauch am Sicherheitsventil Heizung montieren

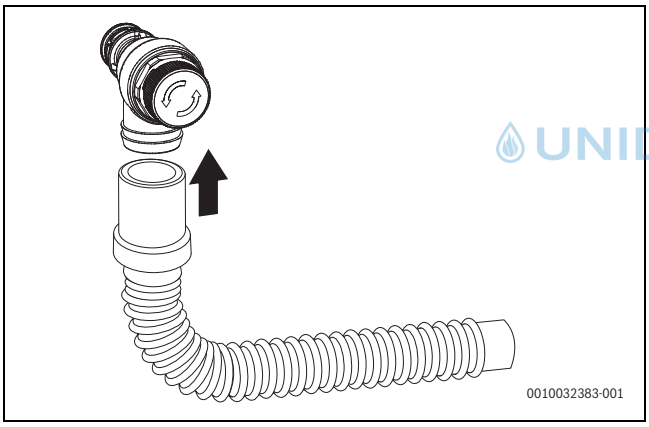

Bild 42 Schlauch am Sicherheitsventil (Heizung) montieren

Schlauch am Kondensatsiphon montieren

▶ Kappe am Abfluss des Kondensatsiphons abnehmen.
▶ Kondensatschlauch am Kondensatsiphon montieren.

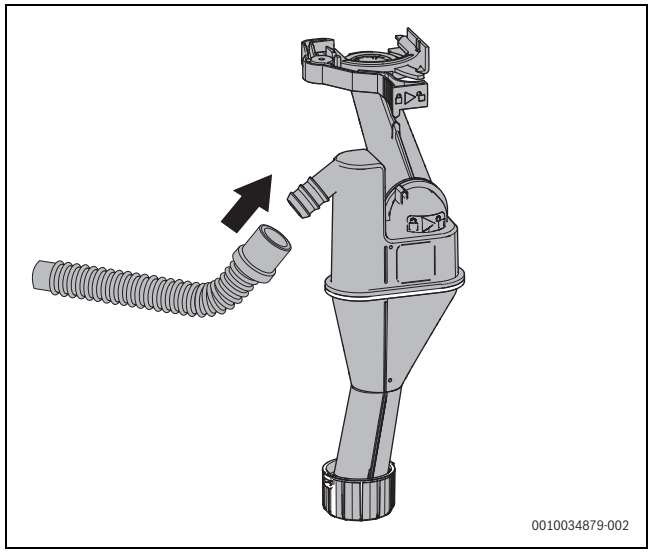

Bild 43 Kondensatschlauch am Kondensatsiphon montieren

▶ Kondensatschlauch nur mit Gefälle verlegen und an die Ablaufleitung anschließen.
▶ Anschluss am Kondensatsiphon auf Dichtheit prüfen.

Kondensatsiphon füllen

GEFAHR

Lebensgefahr durch Vergiftung!

Bei einem nicht gefüllten Kondensatsiphon können giftige Abgase austreten.

▶ Kondensatsiphon über das Abgasrohr mit ca. 250 ml Wasser füllen.

UNIDOMO®

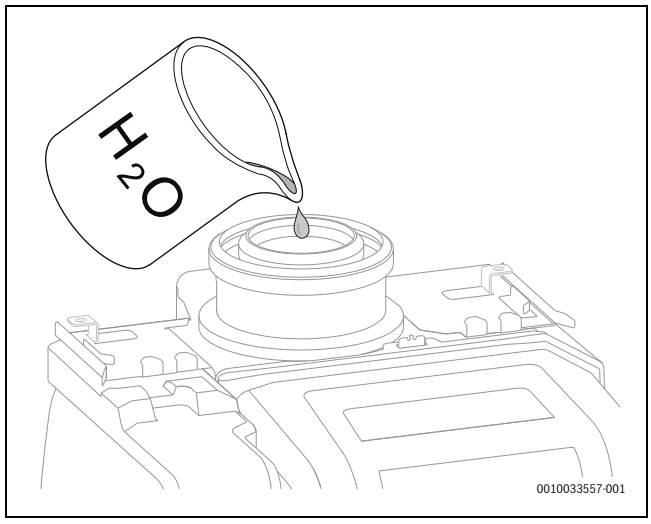

Bild 44 Kondensatsiphon mit Wasser füllen

8.5 Abgaszubehör anschließen

- ▶ Installationsanleitung des Abgaszubehörs beachten.
- ▶ Abgaszubehör [1] anschließen.

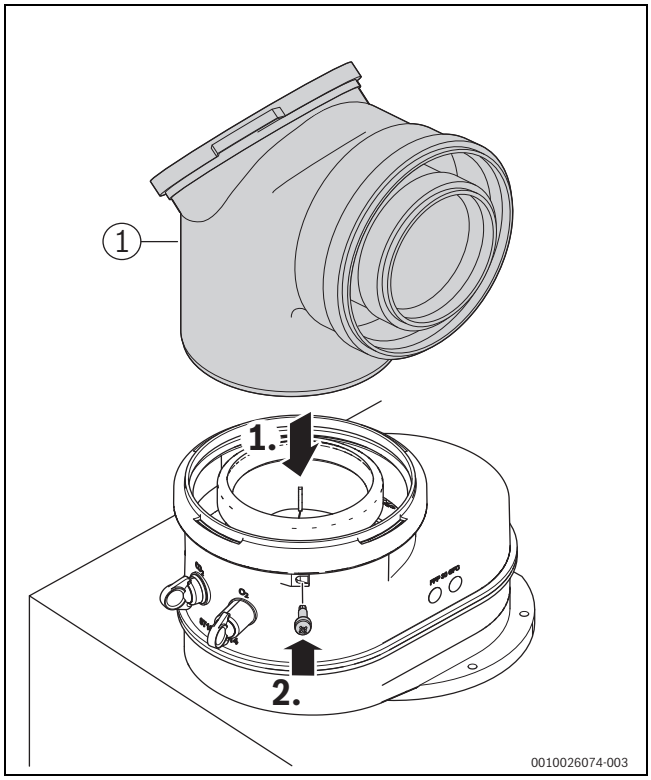

Bild 45 Abgaszubehör einsetzen und mit Schraube sichern

- ▶ Abgasweg auf Dichtheit prüfen:

Mit einer O_2- oder CO_2-Messung der Verbrennungsluft kann bei einer raumluftunabhängigen konzentrischen Luft-Abgas-Führung die Dichtheit des Abgasweges geprüft werden.

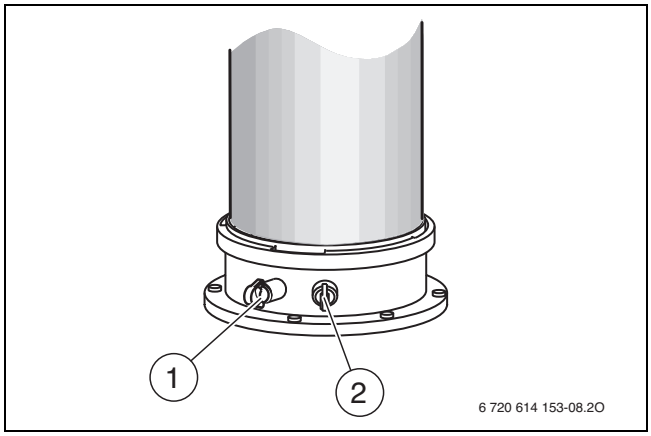

Bild 46 Abgasmessstutzen und Verbrennungsluft-Messstutzen

[1] Abgasmessstutzen
[2] Verbrennungsluft-Messstutzen

- ▶ Für die Messung des O_2- oder CO_2-Gehalts in der Verbrennungsluft eine Ringspaltsonde verwenden.
  - – Stopfen am Verbrennungsluft-Messstutzen entfernen.
  - – Abgassonde in den Verbrennungsluft-Messstutzen schieben.
  - – Messstelle abdichten.
  - – Im Schornsteinfegerbetrieb die **maximale Nennwärmeleistung** einschalten.
  - – O_2- und CO_2-Gehalt prüfen.
    Der O_2- Gehalt darf 20,6 % nicht unterschreiten.
    Der CO_2- Gehalt darf 0,2 % nicht überschreiten.
  - – Schornsteinfegerbetrieb beenden.
  - – Abgassonde aus dem Verbrennungsluft-Messstutzen ziehen.
  - – Stopfen am Verbrennungsluft-Messstutzen einsetzen.

8.6 Anlage füllen und auf Dichtheit prüfen

ACHTUNG

Inbetriebnahme ohne Wasser beschädigt das Gerät!

- ▶ Gerät nur mit Wasser gefüllt betreiben.

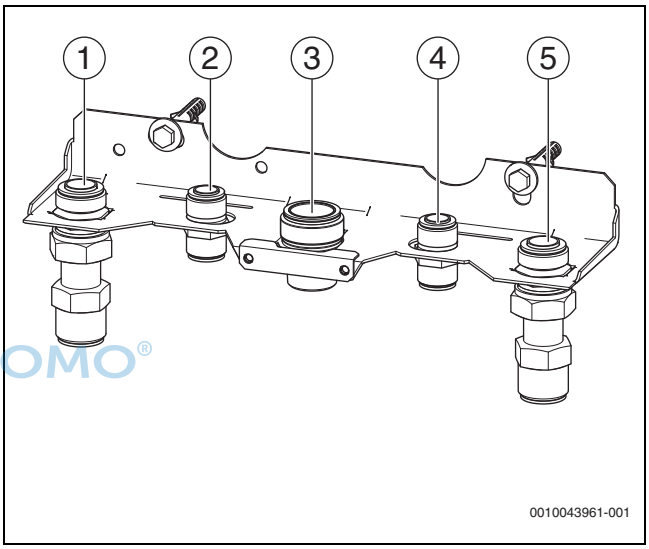

Bild 47 Gas- und wasserseitige Anschlüsse

[1] Heizungsvorlaufhahn
[2] Warmwasser
[3] Gashahn
[4] Kaltwasserhahn
[5] Heizungsrücklaufhahn

Warmwasserkreis füllen und entlüften

- ▶ Kaltwasserhahn [4] öffnen und eine Warmwasser-Zapfstelle so lange öffnen, bis Wasser austritt.
- ▶ Trennstellen auf Dichtheit prüfen (Prüfdruck maximal 10 bar).

Heizkreis füllen und entlüften

- ▶ Vordruck des Ausdehnungsgefäßes auf die statische Höhe der Heizungsanlage einstellen (→ Kapitel 8.2, Seite 27).
- ▶ Heizkörperventile öffnen.
- ▶ Heizungsvorlaufhahn [1] und Heizungsrücklaufhahn [5] öffnen.
- ▶ Heizungsanlage auf 1 bis 2 bar füllen.
- ▶ Heizkörper entlüften.
- ▶ Entlüfter (→ Kapitel 4, Seite 7) öffnen und nach dem Entlüften wieder schließen.
- ▶ Heizungsanlage erneut auf 1 bis 2 bar füllen und Füll- und Entleerhahn wieder schließen.
- ▶ Trennstellen auf Dichtheit prüfen (Prüfdruck maximal 2,5 bar am Manometer).

UNIDOMO®

Gasleitung auf Dichtheit prüfen

- Um die Gasarmatur vor Überdruckschäden zu schützen: Gashahn [3] schließen.
- Trennstellen auf Dichtheit prüfen (Prüfdruck maximal 150 mbar).
- Druckentlastung durchführen.

Betrieb von Geräten für Speicheranschluss ohne Warmwasserspeicher

- Warm- und Kaltwasseranschluss an der Montageanschlussplatte mit dem Zubehör WW-Kappen 1/2" (Bestellnummer 7 709 000 227) verschließen.

8.7 Elektrischer Anschluss

8.7.1 Allgemeine Hinweise

WARNUNG

Lebensgefahr durch elektrischen Strom!

Das Berühren von elektrischen Teilen, die unter Spannung stehen, kann zum Stromschlag führen.

- Vor Arbeiten an elektrischen Teilen: Spannungsversorgung allpolig unterbrechen (Sicherung/LS-Schalter) und gegen unbeabsichtigtes Wiedereinschalten sichern.

- Schutzmaßnahmen nach VDE Vorschriften 0100 und Sondervorschriften (TAB) der örtlichen EVU beachten.
- In Räumen mit Badewanne oder Dusche: Gerät an einen FI-Schutzschalter anschließen.
- Keine weiteren Verbraucher am Netzanschluss des Geräts anschließen.

8.7.2 Gerät anschließen

Anschluss nur außerhalb der Schutzbereiche 1 und 2 (→ Bild 34, Seite 26) möglich.

- Netzstecker in eine Steckdose mit Schutzkontakt stecken.

Ein beschädigtes Netzkabel darf nur durch ein Originalersatzteil (→ Ersatzteilkatalog) ersetzt werden. Der Einbau darf nur durch eine Fachkraft für Elektroinstallationen erfolgen.

8.7.3 Externes Zubehör anschließen

WARNUNG

Lebensgefahr durch elektrischen Strom!

Die Anschlüsse PCO, PW1 und PW2 sind 230-Volt-Anschlüsse. Die Anschlüsse PCO, PW1 und PW2 stehen unter Spannung, sobald Netzspannung am Gerät anliegt.

- Spannungsversorgung allpolig unterbrechen (Sicherung/LS-Schalter) und gegen unbeabsichtigtes Wiedereinschalten sichern.

- Steuergerät nach unten klappen (→ Bild 48).
- Abdeckung aufklappen.

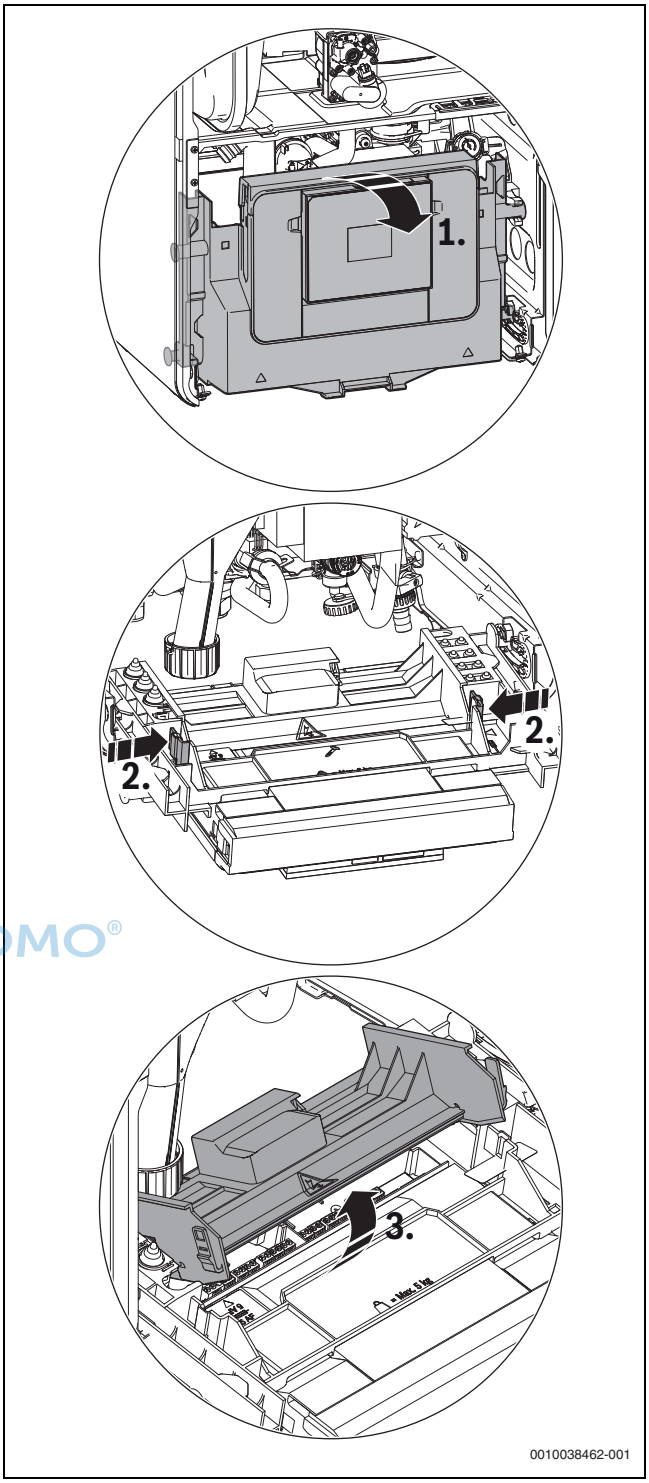

Bild 48 Abdeckung aufklappen

Bei geöffneter Abdeckung besteht Zugang zum elektrischen Anschluss des Bedienfeldes.

UNIDOMO®

- Für Spritzwasserschutz (IP): Zugentlastung entsprechend dem Durchmesser des Kabels abschneiden.

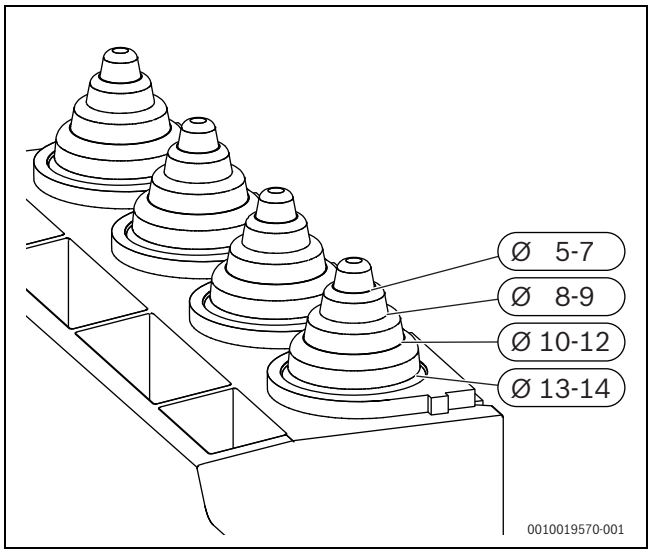

Bild 49 Zugentlastung an Kabeldurchmesser anpassen

- Kabel durch die Zugentlastung führen.
- Kabel an der Klemmleiste für externes Zubehör (→ Bild 50) anschließen.
- Kabel an der Zugentlastung sichern.

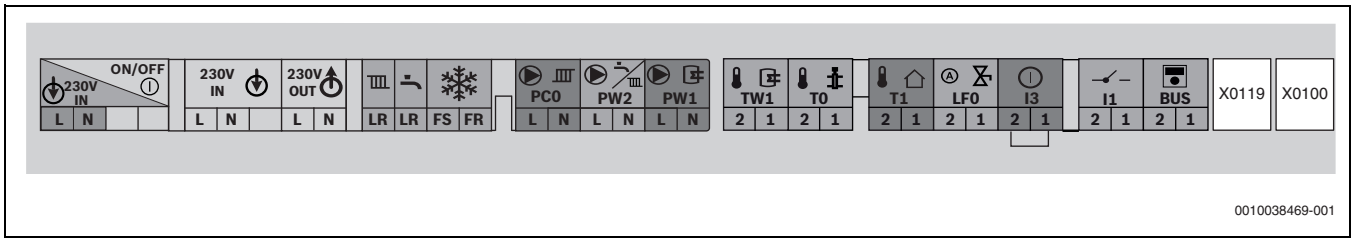

Bild 50 Klemmleiste für externes Zubehör

Symbol	Funktion	Beschreibung
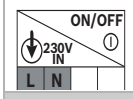	Netzspannung	Schalter Ein/Aus
	Netzanschluss	Externe Spannungsversorgung
	Netzanschluss	Externe Module (über Schalter Ein/Aus geschaltet)
	Ohne Funktion	
	Ohne Funktion	
	Netzanschluss für Zirkulationspumpe oder Heizungspumpe (max. 100 W) nach der hydraulischen Weiche im ungemischten Heizkreis	▶ Im Servicemenü unter **Anlageneinstellungen** > **HK1 am Wärmeerzeuger** > **Installiert, Pumpe HK1 hinter Weiche** einstellen.
	Netzanschluss für Speicherladepumpe (max. 100 W) oder externes 3-Wege-Ventil (mit Federrückstellung)	▶ Im Servicemenü unter **Anlageneinstellungen** > **Inbetriebnahme** > **Warmwasser am Wärmeerzeuger** einstellen. ▶ Speicherladepumpe anschließen oder externes 3-Wege-Ventil so anschließen, dass im stromlosen Zustand der Heizkreis offen ist.
	Warmwasserspeicher-Temperaturfühler	▶ Warmwasserspeicher-Temperaturfühler anschließen.
	Externer Vorlauftemperaturfühler (z. B. Weichenfühler)	▶ Externen Vorlauftemperaturfühler anschließen. ▶ Im Servicemenü unter **Anlageneinstellungen** > **Inbetriebnahme** > **Hydraulische Weiche** einstellen.

Symbol	Funktion	Beschreibung
T1 2 1	Außentemperaturfühler	▶ Außentemperaturfühler anschließen.
LF0 2 1	Automatischen Fülleinrichtung	Weitere Informationen zum Anschluss der automatischen Fülleinrichtung, finden Sie in der Zubehör-Installationsanleitung.
I3 2 1	Externer Schaltkontakt, potenzialfrei (z. B. Temperaturwächter für Fußbodenheizung, im Auslieferungszustand gebrückt)	Wenn mehrere externe Sicherheitseinrichtungen wie z. B. TB 1 und Kondensatpumpe angeschlossen werden, müssen diese in Reihe geschaltet werden.
		Temperaturwächter in Heizungsanlagen nur mit Fußbodenheizung und direktem hydraulischen Anschluss an das Gerät: Beim Ansprechen des Temperaturwächters werden Heiz- und Warmwasserbetrieb unterbrochen. ▶ Brücke entfernen. ▶ Temperaturwächter anschließen.
		Kondensatpumpe: Bei fehlerhafter Kondensatableitung werden Heiz- und Warmwasserbetrieb unterbrochen. ▶ Brücke entfernen. ▶ Kontakt für Brennerabschaltung anschließen. ▶ 230-V-AC-Anschluss extern vornehmen.
I1 2 1	Ein/Aus-Temperaturregler (potenzialfrei)	▶ Ein-/Aus-Temperaturregler anschließen.
BUS 2 1	Externes Bediengerät/externe Module mit 2-Draht-BUS	▶ Kommunikationsleitung anschließen.
X0119	Taste-Halter	Anschluss des Taste-Halters
X0100	Ohne Funktion	
5AF	Sicherung	Eine Ersatzsicherung befindet sich auf der Innenseite der Abdeckung.

Tab. 70 Klemmleiste für externes Zubehör

UNIDOMO®

8.8 Verkleidung montieren

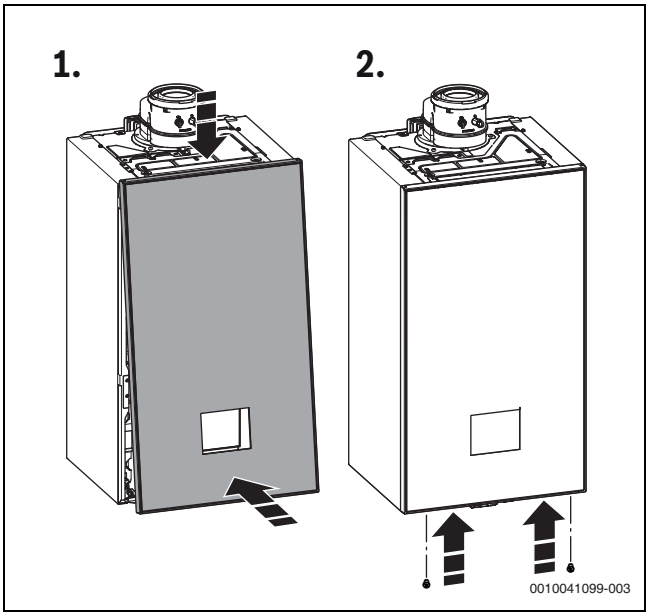

Bild 51 Verkleidung montieren

Die vordere Verkleidung ist unten mit zwei Schrauben (Lieferumfang) gegen unbefugtes Abnehmen zu sichern (elektrische Sicherheit).

▶ Verkleidung immer mit diesen Schrauben sichern.

9 Inbetriebnahme

ACHTUNG

Inbetriebnahme ohne Wasser beschädigt das Gerät!

▶ Gerät nur mit Wasser gefüllt betreiben.

▶ Fülldruck der Anlage prüfen.
▶ Alle Wartungshähne prüfen.
▶ Gashahn öffnen.
▶ Entlüfter öffnen und nach dem Entlüften wieder schließen.

9.1 Bedienfeldübersicht

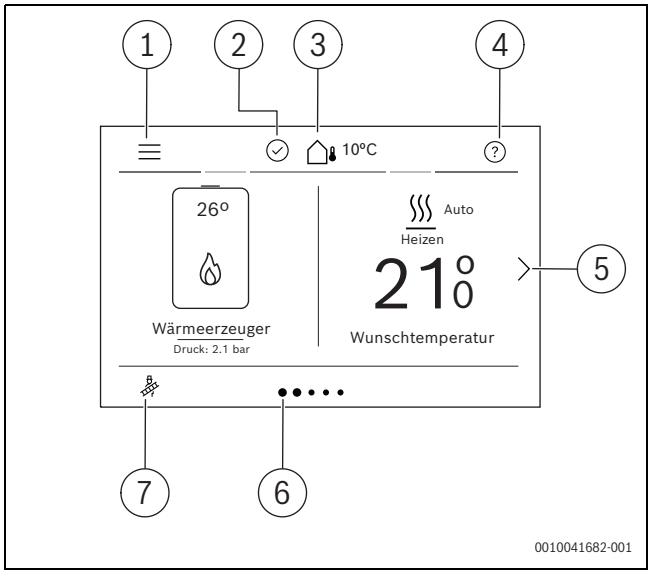

Bild 52 Bedienfeld

[1] Menü
[2] Systemstatus
[3] Aktuelle Außentemperatur
[4] Hilfe
[5] Nächste Seite
[6] Aktuelle Seite
[7] Schornsteinfeger-Modus

9.2 Gerät einschalten

▶ Gerät einschalten.

Wenn nach dem Einschalten im Display **Siphonfüllprogramm**angezeigt wird, wird der Kondensatsiphon im Gerät gefüllt. Weitere Informationen finden Sie in Kapitel "Kondensatsiphon füllen".

▶ Beim ersten Einschalten des Geräts: Gewünschte Sprache aus der Sprachenliste auswählen und bestätigen.
Die Spracheinstellung kann jederzeit im Menüpunkt **Sprache** geändert werden.

9.3 Siphonfüllprogramm

Das Siphonfüllprogramm startet automatisch:
- nachdem das Gerät am Schalter Ein/Aus eingeschaltet wird,
- nachdem der Brenner 28 Tage nicht in Betrieb war,
- nachdem die Betriebsart von Sommer- auf Winterbetrieb umgestellt wird,
- nachdem das Gerät auf die Grundeinstellungen zurückgesetzt wurde.

Im Siphonfüllprogramm wird das Gerät 15 Minuten auf kleiner Wärmeleistung gehalten. Der Aufruf des Schornsteinfegerbetriebs unterbricht das Siphonfüllprogramm.

9.4 Betriebszustand der Heizungspumpe prüfen

Der Betriebszustand wird per LED an der Pumpe angezeigt.

Mögliche Betriebszustände sind:
- LED blinkt grün = Normalbetrieb
- LED leuchtet grün = keine Kommunikation zur Heizungspumpe, Betrieb ohne Modulation
- LED leuchtet rot = Störung.

Wenn die LED grün leuchtet:
▶ Korrekten Anschluss des Signalkabels prüfen/sicherstellen.

Wenn die LED rot leuchtet:
▶ Ursache der Störung feststellen und beseitigen.

Mögliche Ursachen einer Störung sind:
- Luft im System
- Zu geringe elektrische Spannung
- Blockierte Pumpe.

10 Einstellungen im Servicemenü

Das Servicemenü ermöglicht das Einstellen und Prüfen vieler Anlagen- und Gerätefunktionen.

Detaillierte Informationen zum Servicemenü, seinen Funktionen und Einstellungen finden Sie im Info Point (→ Kapitel 2).

10.1 Bedienung des Servicemenüs

Servicemenü öffnen

▶ ☰ auswählen und halten, bis das Servicemenü erscheint (ca. 5 Sekunden).

Servicemenü schließen

▶ ⮌ auswählen, bis die erste Ebene des Servicemenüs angezeigt wird.
▶ ⮌ auswählen, um das Servicemenü zu schließen.

Symbol ⓘ verwenden

Das Symbol ⓘ befindet sich in der oberen rechten Ecke des Displays.

▶ ⓘ auswählen, um das Menü Info zu öffnen.
▶ ⮌ auswählen, um zur vorhergehenden Menüebene zurückzukehren.

Einstellungen dokumentieren

Der Aufkleber „Einstellungen im Servicemenü“ (Lieferumfang) erleichtert nach Wartungen das Wiederherstellen der individuellen Einstellungen.

▶ Geänderte Einstellungen eintragen.
▶ Aufkleber sichtbar am Gerät anbringen.

10.2 Übersicht des Servicemenüs

Abhängig vom verwendeten Wärmeerzeuger und den in der Heizungsanlage installierten und erkannten Komponenten können die angezeigten Menüs und Voreinstellungen variieren. Maßgeblich ist die Anzeige am Display.

Voreinstellungen ab Werk sind hervorgehoben.

Die Bedienungsanleitung für die Fachkraft zur „Systembedieneinheit UI 800 GC“ (Lieferumfang des Wärmeerzeugers) beschreibt ausführlich das Servicemenü, seine Funktionen und Einstellungen.

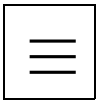

Bild 53 Menü Symbol im Hauptmenü oben links

Service	Tabelle
Anlageneinstellungen	
Konfigurationsassistent	
Inbetriebnahme	72
Gas-Brennwertgerät	73
Heizen	74
WW-System I (intern) | WW-System I (extern)	75
Solar[1)]	
Werkseinstellungen	

UNIDOMO®

Service	Tabelle
Diagnose	
Funktionstests	76
Betriebsstatus - Störungen	77
Kontaktdaten Installateur	78
Monitordaten	
Gas-Brennwertgerät	79
Anlageninfo	80
Heizkreis 1 ... 4	81
WW-System I (intern) | WW-System I (extern)	82
Solar	83
Systemkomponenten	84
Demo-Betrieb aktivieren	

1) Das Menü wird nur in Verbindung mit einem Solarmodul angezeigt.

Tab. 71 Servicemenü

10.2.1 Menü Anlageneinstellungen

Inbetriebnahme
Hydraulische Weiche
Nicht installiert
Installiert, Fühler am Wärmeerz.
Installiert, Fühler am Wärmeerz.
Installiert, Fühler am Modul
Installiert, kein Fühler
Warmwasser am Wärmeerzeuger
Nicht installiert
Installiert, internes 3-Wege-Ventil
Installiert, Ladepumpe hinter Weiche
Installiert, Speicherladepumpe
HK1 am Wärmeerzeuger
Nicht installiert
Installiert, nur Systempumpe
Installiert, Pumpe HK1 hinter Weiche
Systempumpe
Nicht installiert
Installiert
Einbausituation
Einfamilienhaus
Mehrfamilienhaus
Heizkreis 1 ... 4
Nicht installiert
Am Wärmeerzeuger
Am Modul
Warmwasser-System 1
Nicht installiert
Am Wärmeerzeuger
Externes Warmwassermodul
Frischwasser
Warmwasser-System 2
Nicht installiert
Externes Warmwassermodul
Solar[1)]
Nicht installiert
Installiert

1) Das Menü wird nur in Verbindung mit einem Solarmodul angezeigt.

Tab. 72 Menü Anlageneinstellungen > Inbetriebnahme

Gas-Brennwertgerät
Heizen
Heizbetrieb einschalten: **Ja** | Nein
Max. Vorlauftemperatur: 30 ... **65** ... 85 °C
Max. Heizleistung: abhängig vom Kodierstecker
Zeitintervall Taktsperre: 3 ... **10** ... 60 min
Einschalttemp.-Differenz: −2 ... **−6** ... −15 K
Ausschalttemp.-Differenz: 2 ... **6** ... 15 K
Warmwasser
WW-Bereitung einschalten: Ja | **Nein**
Max. Warmwasserleistung: ... **100** %
Wechselbetrieb mit Heizung: **Ja** | Nein
Pumpe
Pumpenkennfeld
Leistungsgeführt
Delta-p-geführt 1: (100 mbar) ... **2 (150 mbar)** ... 7 (400 mbar)
Regelungsart
Wärmeanforderung
Energieeinsparung
Nachlaufdauer: 24 h | 1 ... **2** ... 60 min
Nachlaufmodulation: **10** ... 100 %
Sperrzeit bei ext. 3WV: **0** ... 240 s
Minimaler Betriebsdruck: 0.5 ... **1.2**[1)] oder 1,5[1)] bar
Installiertes Sicherheitsventil: **3** bar
Optimaler Betriebsdruck: 1.2[1)]... **1.7** ... 2.0 bar - oder- 1.5[1)]...**2.0**...2.3 bar
Sonderfunktionen
Entlüftungsbetrieb
Aus
Automatik
Dauerhaft ein
Siphonfüllprogramm
Aus
Ein (mit min. Wärmeerzeugerleistung)
Ein (mit minimaler Heizleistung)
3-Wege-Ventil in Mittelstellung: Ja | **Nein**
Nachfüllen auf Betriebsdruck
Nicht Installiert
Minimaler Betriebsdruck: 0.5 ... **1.2**[1)] oder 1,5[1)] bar
[2)]Installiertes Sicherheitsventil: **3** bar
Optimaler Betriebsdruck[2)]: 1.2[1)]... **1.7** ... 2.0 bar - oder- 1.5[1)]...**2.0**...2.3 bar
Größe der Heizungsanlage: klein (<8 Heizkörper) | mittel (8-15 Heizkörper) | groß (>15 Heizkörper)
Maximale Nachfülldauer: **120**...900 sek
Nachfüllen manuell starten
Automatisches Nachfüllen: Aktivieren | Reset Die Funktion stellt sicher, dass der Systemdruck erhalten bleibt. Wenn der Systemdruck unter den eingestellten Wert fällt, öffnet das Füllventil bis der eingestellte Solldruck erreicht wird. Zur Absicherung gegen z.B. Leckage schließt das Füllventil, wenn • keine Druckerhöhung messbar ist • die eingestellte Füllzeit überschritten wird

UNIDOMO

Gas-Brennwertgerät
Wartung
Serviceanzeige
Aus
Nach Brennerlaufzeit
Nach Betriebslaufzeit
Nach Datum
Serviceanzeige zurücksetzen?: Ja | **Nein**
Grenzwerte
Max. Vorlauftemperatur: 30 … **65** … 88 °C
Max. Warmwassertemp.: 35 … **60** … 80 °C
Min. Brennerleistung (abhängig vom Kodierstecker)
Notbetrieb: Ja | **Nein**
Notbetrieb-Vorlaufsolltemp.: **30** … 82 °C
Laufzeiten zurücksetzen?: Ja | **Nein**

1) Minimaler Betriebsdruck (Vordruck Ausdehnungsgefäß): Bei diesem Wert wird die automatische Befüllung gestartet und bei >0,5bar gestoppt.

2) Je nach Menüoptionen

Tab. 73 Menü Anlageneinstellungen > Gas-Brennwertgerät

Heizen
Außentemperatur
Min. Außentemperatur: −35 … **−10** … 10 °C
Dämpfung Gebäudeart
Keine
Leicht
Mittel
Schwer
Heizkreis 1

Heizen
Expertenansicht: Ja | **Nein**
Fernbedienung
Keine
RC100 / RC100.2
RC100 H / RC100.2 H
RC120 RF
RC220
MX300
Heizsystem-Typ HK1
Heizkörper
Konvektoren
Fußbodenheizung
Max. HK1-Temp.: (abhängig vom Heizsystem-Typ des Heizkreises)
Gemischter Heizkreis: **Ja** | Nein
Regelungsart
Außentemperaturgeführt
Außentemperatur mit Fußpunkt
Raumtemperaturgeführt
Konstantheizkreis
Min. Vorlauftemperatur:
Nicht verwendet
Verw.: **10** … 60 °C
Heizkurve
Frostschutz
Aus
Raumtemperatur
Außentemperatur
Raum- und Außentemperatur
Frostschutz Grenztemp.
Die folgenden Menüs werden nur angezeigt, wenn **Expertenansicht** auf **Ja** eingestellt ist.
Absenkart
Außentemperaturschwelle
Raumtemperaturschwelle (wird nur angezeigt, wenn **Regelungsart** auf **Raumtemperaturgeführt** eingestellt ist)
Reduzierter Betrieb
Außentemperaturschwelle: −20 … **0** … 10 °C
Durchheizen unter: Ein | **Aus** Bei Einstellung Ein**−30** … 10 °C
Raumeinfluss HK1: Ein | **Aus** Bei Einstellung Ein1 … **3** … 5 K
Solareinfluss: Ein | **Aus** Bei Einstellung Ein: **−1** … −5 K eingestellt werden.
Raumtemperatur-Offset: −5 … **0** … 5 °C
Schnell
Mittel
Träge
Pumpensparmodus: **Ja** | Nein
Erkennung offener Fenster: **Ja** | Nein
Warmwasservorrang: **Ja** | Nein

Tab. 74 Menü Anlageneinstellungen > Heizen

UNIDOMO

WW-System I (intern) ... II | WW-System I (extern) ... II
Expertenansicht: Ein | **Aus**
Temperatur
Max. Temperatur: 35 ... 80 °C
Komfort: 35 ... **60** ... 80 °C
Reduziert: 35 ... **45** ... 80 °C
Extra-Warmwasser: 30 ... **60** ... 80 °C
Warmwasserverfügbarkeit
Eco
Komfort
Therm. Desinfektion
Automatik | AusJa | Nein
Täglich/Wochentag (wird nur angezeigt, wenn **Expertenansicht** auf **Ein** eingestellt ist)
Montag
Dienstag
...
Sonntag
Täglich
Startzeit
Temperatur: 60 ... **70** ... 80 °C
Jetzt manuell starten: Ja | **Nein**
Jetzt manuell beenden: Ja | **Nein**
Tägliche Aufheizung
Aktivieren
Startzeit: 00:00 ... **02:00** ... 23:59
Temperatur: **60** ... 70 °C
Zirkulationspumpe: Jetzt manuell beenden: Ja | **Nein**
Zirkulationspumpe Betriebsart
Ein
Aus
Nach Warmw.-Zeitprogramm
Eigenes Zeitprogramm
Einschalthäufigkeit Zirkulation: 1 ... **2** ... 6 runs/h
Einschalttemp.-Differenz: **−5** ... −20 K
Start Speicherladepumpe: Ja | **Nein**
Offset Vorlauftemperatur: 5 ... **20** ... 40 K

Tab. 75 Menü Anlageneinstellungen > WW-System I (intern) ... II | WW-System I (extern) ... II

10.2.2 Menü Diagnose

Funktionstests
Funktionstests aktivieren: Ja | **Nein**
Die folgenden Menüs werden nur angezeigt, wenn **Funktionstests aktivieren** auf **Ja** eingestellt ist.
Gas-Brennwertgerät
Brenner: Ein | **Aus**
Zündung: Ein | **Aus**
Ionisationsoszillator-Test: Ein | **Aus**
Gebläse: Ein | **Aus**
Pumpe: Ein | **Aus**
3-Wege-Ventil: **Heizen** | Warmwasser
WW-System I (intern)
Solar
PS1 Pumpe Solarkreis: Ein | **Aus**: **5** ... 100 %
PS10 Kollektorkühlpumpe: Ein | **Aus**

Tab. 76 Menü Diagnose > Funktionstests

Betriebsstatus - Störungen
Aktueller Status Anlage
Historie Wärmeerzeuger
Reset Historie Wärmeerzeuger: Ja | **Nein**
Historie Anlage
Reset Historie Anlage: Ja | **Nein**

Tab. 77 Menü Diagnose > Betriebsstatus - Störungen

Kontaktdaten Installateur
Name
Adresse
Telefonnummer

Tab. 78 Menü Diagnose > Kontaktdaten Installateur

10.2.3 Menü Monitordaten

Gas-Brennwertgerät
Aktuelle Störung
Vorlaufsolltemperatur
Vorlauftemperatur
Vorlauftemperatur Wärmezelle
Flammenstrom
Aktuelle Brennermodulation
Aktuelle Brennerleistung
Wärmeerzeuger-Nennleistung
Max. Heizleistung
Max. Warmwasserleistung
Pumpe
3-Wege-Ventil
Betriebsdruck
Entlüftungsbetrieb
Siphonfüllprogramm
Statistik
Brennerlaufzeit
Brennerstarts
Gesamtlaufzeit
Energieverbrauch
Variable "EMWI_Menu_Info_Gas" ist nicht definiert.
Elektrizität
Abgegebene Energie
Gesamt
Heizen
Warmwasser
Effizienz
Gesamt
Heizen
Warmwasser

Tab. 79 Menü Monitordaten > Gas-Brennwertgerät

Anlageninfo
Außentemperatur
Gedämpfte Außentemperatur
System-Vorlaufsolltemperatur
Vorlauftemperatur
Rücklauftemperatur

Tab. 80 Menü Monitordaten > Anlageninfo

UNIDOMO®

Heizkreis 1 ... 4
Vorlauftemperatur
Vorlaufsolltemperatur
Raum-Solltemperatur HK1
Einschaltoptimierung
Urlaub
Raumeinfluss
Pumpe
3-Wege-Ventil

Tab. 81 Menü Monitordaten > Heizkreis 1 ... 4

WW-System I (intern) ... II | WW-System I (extern) ... II
Warmwasser-Solltemperatur
Isttemperatur
Speichertemperatur
3-Wege-Ventil
Therm. Desinfektion
Zirkulationspumpe

Tab. 82 Menü Monitordaten > WW-System I (intern) ... II | WW-System I (extern) ... II

Solar	
Solarfühler-ÜbersichtSolar sensor overview	
SolarkreisSolar circuit	
	TS1 Temperatur Kollektor
	TS2 Temperatur Speicher unten
	PS1 Pumpe Solarkreis
	PS10 Pumpe Kollektorkühlung

Tab. 83 Menü Monitordaten > Solar

Systemkomponenten	
WarmwasserWärmequelle	
	Typ WW-Modul 1Typ DHW modul 1
	Typ WW-Modul 2Typ DHW modul 2
	Typ Frischwassermodul 1 ... 4

Tab. 84 Menü Monitordaten > Systemkomponenten

10.2.4 Schornsteinfegerbetrieb

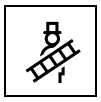

Bild 54 Schornsteinfegerbetrieb Symbol im Hauptmenü unten links

Schornsteinfegerbetrieb	
Schornsteinfegerbetrieb starten?: Abbrechen | Bestätigen	
Wird nur angezeigt, wenn **Bestätigen** im **Schornsteinfegerbetrieb starten?** ausgewählt wird.	
Mehr...	
	Wärmeerzeugerleistung [%]: Minimal | Max. Heizung | Max. Wärmeerz.; 10 ... **100** %
	Stopp: Abbrechen | Bestätigen

Tab. 85 Menü Diagnose > Funktionstests

10.3 Thermische Desinfektion

Um einer bakteriellen Verunreinigung des Warmwassers (z. B. durch Legionellen) vorzubeugen, empfehlen wir nach längerem Stillstand eine thermische Desinfektion.

Sie können einen Heizungsregler mit Warmwassersteuerung so programmieren, dass eine thermische Desinfektion stattfindet. Alternativ können Sie eine Fachkraft beauftragen, die thermische Desinfektion durchzuführen.

⚠ VORSICHT

Verletzungsgefahr durch Verbrühung!

Während der thermischen Desinfektion kann die Entnahme von ungemischtem Warmwasser zu schweren Verbrühungen führen.

- ▶ Maximal einstellbare Warmwassertemperatur nur zur thermischen Desinfektion verwenden.
- ▶ Hausbewohner über die Verbrühungsgefahr informieren.
- ▶ Thermische Desinfektion außerhalb der normalen Betriebszeiten durchführen.
- ▶ Warmwasser nicht ungemischt entnehmen.

Eine ordnungsgemäße thermische Desinfektion umfasst das Warmwassersystem einschließlich der Zapfstellen.

- ▶ Thermische Desinfektion im Warmwasserprogramm des Heizungsreglers einstellen (→ Bedienungsanleitung des Heizungsreglers).
- ▶ Warmwasser-Zapfstellen schließen.
- ▶ Eine eventuell vorhandene Zirkulationspumpe auf Dauerbetrieb einstellen.
- ▶ Sobald die maximale Temperatur erreicht ist: Nacheinander von der nächstgelegenen bis zur entferntesten Warmwasser-Zapfstelle so lange Warmwasser entnehmen, bis 3 min lang 70 °C heißes Wasser ausgetreten ist.
- ▶ Ursprüngliche Einstellungen wieder herstellen.

11 Inspektion und Wartung

11.1 Sicherheitshinweise zu Inspektion und Wartung

⚠ Hinweise für die Zielgruppe

Inspektion, Reinigung und Wartung darf nur ein zugelassener Fachbetrieb unter Beachtung der systemrelevanten Anleitungen ausführen. Bei unsachgemäßer Ausführung können Personenschäden bis hin zur Lebensgefahr oder Sachschäden entstehen.

- ▶ Betreiber auf die möglichen Folgen einer fehlenden oder unsachgemäßen Inspektion, Reinigung und Wartung hinweisen.
- ▶ Heizungsanlage mindestens einmal jährlich inspizieren.
- ▶ Erforderliche Reinigungs- und Wartungsarbeiten gemäß Checkliste durchführen (→ Seite 39).
- ▶ Festgestellte Mängel unverzüglich beheben.
- ▶ Wärmeblock jährlich prüfen und, falls erforderlich, reinigen.
- ▶ Nur Originalersatzteile verwenden.
- ▶ Lebensdauer von Dichtungen beachten.
- ▶ Ausgebaute Dichtungen und O-Ringe durch Neuteile ersetzen.
- ▶ Ausgeführte Arbeiten dokumentieren.

⚠ Lebensgefahr durch Stromschlag!

Das Berühren von unter Spannung stehenden Teilen kann zum Stromschlag führen.

- ▶ Vor Arbeiten am elektrischen Teil die Spannungsversorgung (230 V AC) unterbrechen und gegen unbeabsichtigtes Wiedereinschalten sichern.

⚠ Lebensgefahr durch austretendes Abgas!

Austretendes Abgas kann zu Vergiftungen führen.

- ▶ Dichtheitsprüfung nach Arbeiten an abgasführenden Teilen durchführen.

⚠ Explosionsgefahr durch austretendes Gas!

Austretendes Gas kann zur Explosion führen.

- ▶ Gashahn schließen vor Arbeiten an gasführenden Teilen.
- ▶ Dichtheitsprüfung durchführen.

UNIDOMO®

⚠ Verbrühungsgefahr durch heißes Wasser!
Heißes Wasser kann zu schweren Verbrühungen führen.

- ▶ Bewohner vor dem Aktivieren des Schornsteinfegerbetriebs oder einer thermischen Desinfektion auf die Verbrühungsgefahr hinweisen.
- ▶ Thermische Desinfektion außerhalb der normalen Betriebszeiten durchführen.
- ▶ Eingestellte maximale Warmwassertemperatur nicht verändern.

⚠ Geräteschaden durch austretendes Wasser!
Austretendes Wasser kann das Steuergerät beschädigen.

- ▶ Steuergerät abdecken vor Arbeiten an wasserführenden Teilen.

⚠ Anzugsdrehmomente beachten!

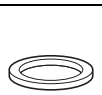		G 1/2"	Nm 20 (+10/–0)
		G 3/4"	Nm 30 (+10/–0)
		G 1"	Nm 40 (+20/–0)

Tab. 86 Standard-Anzugsdrehmomente

Abweichende Anzugsdrehmomente sind jeweils angegeben.

11.2 Sicherheitsrelevante Bauteile

Sicherheitsrelevante Bauteile (z. B. Gasarmaturen) haben eine begrenzte Lebensdauer, die von ihrer Betriebsdauer in Schaltzyklen oder Jahren abhängt.

Bei überschrittener Betriebsdauer oder durch erhöhten Verschleiß kann es zum Ausfall des betroffenen Bauteils und zum Verlust der Anlagensicherheit kommen.

- ▶ Sicherheitsrelevante Bauteile nicht reparieren, manipulieren oder deaktivieren.
- ▶ Sicherheitsrelevante Bauteile bei jeder Inspektion und Wartung prüfen, um die fortbestehende Anlagensicherheit festzustellen.
- ▶ Sicherheitsrelevante Bauteile bei erhöhtem Verschleiß oder spätestens bei Erreichen der Betriebsdauer tauschen.
- ▶ Zum Tausch nur neue und unbeschädigte Originalersatzteile verwenden.

Bauteil	max. Betriebsdauer in Schaltzyklen	Max. Betriebsdauer in Jahren
Gasarmatur	500.000	10

Tab. 87 Betriebsdauer sicherheitsrelevanter Bauteile

11.3 Hilfsmittel für Inspektion und Wartung

- Folgende Messgeräte werden benötigt:
  - Elektronisches Abgasmessgerät für CO_2, O_2, CO und Abgastemperatur
  - Druckmessgerät 0 - 30 mbar (Auflösung mindestens 0,1 mbar)
- ▶ Wärmeleitpaste 8 719 918 658 0 verwenden.
- ▶ Zugelassene Fette verwenden.

11.4 Checkliste für Inspektion und Wartung

- ▶ Aktuelle Störung mit Servicefunktion 1-A2 abrufen.
- ▶ Luft- und Abgasführung optisch prüfen.
- ▶ Gas-Anschlussdruck prüfen.
- ▶ Gas-Luft-Verhältnis für minimale und maximale Nennwärmeleistung prüfen.
- ▶ Dichtheit der gas- und wasserseitigen Rohrleitungen prüfen.
- ▶ Wärmeblock prüfen und reinigen.
- ▶ Elektroden prüfen.
- ▶ Brenner prüfen.
- ▶ Rückströmsicherung in der Mischeinrichtung prüfen.
- ▶ Kondensatsiphon reinigen.
- ▶ Vordruck des Ausdehnungsgefäßes für die statische Höhe der Heizungsanlage prüfen.
- ▶ Fülldruck der Heizungsanlage prüfen.
- ▶ Elektrische Verdrahtung auf Beschädigungen prüfen.
- ▶ Einstellungen des Regelsystems prüfen.
- ▶ Eingestellte Servicefunktionen nach Aufkleber „Einstellungen im Servicemenü“ prüfen.

11.5 Inspektions- und Wartungsarbeiten (Informationen im Info Point)



Detaillierte Informationen zu folgenden Inspektions- und Wartungsarbeiten sowie zum Gasartumbau finden Sie in der Serviceanleitung im Info Point (→ Kapitel 2).

•Betriebszustand der Heizungspumpe prüfen

- Gaseinstellung prüfen
  - Schornsteinfegerbetrieb
  - Gasartumbau
  - Gas-Luft-Verhältnis prüfen und ggf. einstellen
  - Gas-Anschlussdruck prüfen
- Abgasmessung
  - Dichtheitsprüfung des Abgaswegs
  - CO-Gehalt im Abgas messen
- Ausdehnungsgefäß prüfen
- Wärmeblock prüfen
- Gasarmatur prüfen
- Elektroden prüfen und Wärmeblock reinigen
- Wärmeblock ersetzen
- Heizungspumpe ersetzen
- Gasarmatur ersetzen
- Steuergerät ersetzen
- Netzkabel ersetzen
- Kondensatsiphon reinigen
- Motor des 3-Wege-Ventils prüfen/tauschen
- Nach der Inspektion/Wartung

12 Inspektion und Wartung

12.1 Sicherheitshinweise zu Inspektion und Wartung

⚠ Hinweise für die Zielgruppe
Inspektion, Reinigung und Wartung darf nur ein zugelassener Fachbetrieb unter Beachtung der systemrelevanten Anleitungen ausführen. Bei unsachgemäßer Ausführung können Personenschäden bis hin zur Lebensgefahr oder Sachschäden entstehen.

- ▶ Betreiber auf die möglichen Folgen einer fehlenden oder unsachgemäßen Inspektion, Reinigung und Wartung hinweisen.
- ▶ Heizungsanlage mindestens einmal jährlich inspizieren.
- ▶ Erforderliche Reinigungs- und Wartungsarbeiten gemäß Checkliste durchführen (→ Seite 40).
- ▶ Festgestellte Mängel unverzüglich beheben.
- ▶ Wärmeblock jährlich prüfen und, falls erforderlich, reinigen.
- ▶ Nur Originalersatzteile verwenden.
- ▶ Lebensdauer von Dichtungen beachten.
- ▶ Ausgebaute Dichtungen und O-Ringe durch Neuteile ersetzen.
- ▶ Ausgeführte Arbeiten dokumentieren.

⚠ Lebensgefahr durch Stromschlag!
Das Berühren von unter Spannung stehenden Teilen kann zum Stromschlag führen.

- ▶ Vor Arbeiten am elektrischen Teil die Spannungsversorgung (230 V AC) unterbrechen und gegen unbeabsichtigtes Wiedereinschalten sichern.

UNIDOMO

⚠ Lebensgefahr durch austretendes Abgas!
Austretendes Abgas kann zu Vergiftungen führen.

- ▶ Dichtheitsprüfung nach Arbeiten an abgasführenden Teilen durchführen.

⚠ Explosionsgefahr durch austretendes Gas!
Austretendes Gas kann zur Explosion führen.

- ▶ Gashahn schließen vor Arbeiten an gasführenden Teilen.
- ▶ Dichtheitsprüfung durchführen.

⚠ Verbrühungsgefahr durch heißes Wasser!
Heißes Wasser kann zu schweren Verbrühungen führen.

- ▶ Bewohner vor dem Aktivieren des Schornsteinfegerbetriebs oder einer thermischen Desinfektion auf die Verbrühungsgefahr hinweisen.
- ▶ Thermische Desinfektion außerhalb der normalen Betriebszeiten durchführen.
- ▶ Eingestellte maximale Warmwassertemperatur nicht verändern.

⚠ Geräteschaden durch austretendes Wasser!
Austretendes Wasser kann das Steuergerät beschädigen.

- ▶ Steuergerät abdecken vor Arbeiten an wasserführenden Teilen.

⚠ Anzugsdrehmomente beachten!

		G 1/2"	Nm 20 (+10/–0)
		G 3/4"	Nm 30 (+10/–0)
		G 1"	Nm 40 (+20/–0)

Tab. 88 Standard-Anzugsdrehmomente

Abweichende Anzugsdrehmomente sind jeweils angegeben.

12.2 Sicherheitsrelevante Bauteile

Sicherheitsrelevante Bauteile (z. B. Gasarmaturen) haben eine begrenzte Lebensdauer, die von ihrer Betriebsdauer in Schaltzyklen oder Jahren abhängt.

Bei überschrittener Betriebsdauer oder durch erhöhten Verschleiß kann es zum Ausfall des betroffenen Bauteils und zum Verlust der Anlagensicherheit kommen.

- ▶ Sicherheitsrelevante Bauteile nicht reparieren, manipulieren oder deaktivieren.
- ▶ Sicherheitsrelevante Bauteile bei jeder Inspektion und Wartung prüfen, um die fortbestehende Anlagensicherheit festzustellen.
- ▶ Sicherheitsrelevante Bauteile bei erhöhtem Verschleiß oder spätestens bei Erreichen der Betriebsdauer tauschen.
- ▶ Zum Tausch nur neue und unbeschädigte Originalersatzteile verwenden.

Bauteil	max. Betriebsdauer in Schaltzyklen	Max. Betriebsdauer in Jahren
Gasarmatur	500.000	10

Tab. 89 Betriebsdauer sicherheitsrelevanter Bauteile

12.3 Hilfsmittel für Inspektion und Wartung

- Folgende Messgeräte werden benötigt:
  - Elektronisches Abgasmessgerät für CO_2, O_2, CO und Abgastemperatur
  - Druckmessgerät 0 - 30 mbar (Auflösung mindestens 0,1 mbar)
- ▶ Wärmeleitpaste 8 719 918 658 0 verwenden.
- ▶ Zugelassene Fette verwenden.

12.4 Checkliste für Inspektion und Wartung

- ▶ Aktuelle Störung mit Servicefunktion 1-A2 abrufen.
- ▶ Luft- und Abgasführung optisch prüfen.
- ▶ Gas-Anschlussdruck prüfen.
- ▶ Gas-Luft-Verhältnis für minimale und maximale Nennwärmeleistung prüfen.
- ▶ Dichtheit der gas- und wasserseitigen Rohrleitungen prüfen.
- ▶ Wärmeblock prüfen und reinigen.
- ▶ Elektroden prüfen.
- ▶ Brenner prüfen.
- ▶ Rückströmsicherung in der Mischeinrichtung prüfen.
- ▶ Kondensatsiphon reinigen.
- ▶ Vordruck des Ausdehnungsgefäßes für die statische Höhe der Heizungsanlage prüfen.
- ▶ Fülldruck der Heizungsanlage prüfen.
- ▶ Elektrische Verdrahtung auf Beschädigungen prüfen.
- ▶ Einstellungen des Regelsystems prüfen.
- ▶ Eingestellte Servicefunktionen nach Aufkleber „Einstellungen im Servicemenü“ prüfen.

12.5 Betriebszustand der Heizungspumpe prüfen

Der Betriebszustand wird per LED an der Pumpe angezeigt.

Mögliche Betriebszustände sind:

- LED blinkt grün = Normalbetrieb
- LED leuchtet grün = keine Kommunikation zur Heizungspumpe, Betrieb ohne Modulation
- LED leuchtet rot = Störung.

Wenn die LED grün leuchtet:

- ▶ Korrekten Anschluss des Signalkabels prüfen/sicherstellen.

Wenn die LED rot leuchtet:

- ▶ Ursache der Störung feststellen und beseitigen.

Mögliche Ursachen einer Störung sind:

- Luft im System
- Zu geringe elektrische Spannung
- Blockierte Pumpe.

12.6 Gaseinstellung prüfen

12.6.1 Schornsteinfegerbetrieb

Um Werte zu messen oder Einstellungen vorzunehmen, haben Sie 30 Minuten Zeit. Danach schaltet das Gerät wieder in den normalen Betrieb zurück.

Im Menü Schornsteinfegerbetrieb kann die Nennwärmeleistung des Geräts gewählt werden.

Schornsteinfegerbetrieb	
Schornsteinfegerbetrieb starten?: Abbrechen | Bestätigen	
Wird nur angezeigt, wenn **Bestätigen** im **Schornsteinfegerbetrieb starten?** ausgewählt wird.	
Mehr...	
	Wärmeerzeugerleistung [%]: Minimal | Max. Heizung | Max. Wärmeerz.; 10 ... **100** %
	Stopp: Abbrechen | Bestätigen

Tab. 90 Menü Schornsteinfegerbetrieb

- ▶ Wärmeabgabe sicherstellen durch geöffnete Heizkörperventile.
- ▶ Im Hauptmenü auf Schornsteinfegerbetrieb tippen.
- ▶ **Bestätigen** auswählen.
- ▶ Gewünschte Nennwärmeleistung einstellen.
  Der Wert wird übernommen.

©UNIDOMO

▶ Um die Einstellungen zu speichern und den Schornsteinfegerbetrieb zu verlassen, auf **Stopp** > **Bestätigen** tippen.

Einstellung bei abgenommener Verkleidung im Schornsteinfegerbetrieb

1. Schornsteinfegerbetrieb einstellen und das Gerät mit maximaler Nennwärmeleistung in Betrieb nehmen.
2. Schornsteinfegerbetrieb einstellen und das Gerät mit minimaler Nennwärmeleistung in Betrieb nehmen.

Die Geräte sind ab Werk für die **Erdgasgruppe 2E (2H)** auf Wobbe-Index 15 kWh/m^3 und 20 mbar Anschlussdruck eingestellt und plombiert.

- Wird das Gerät mit der gleichen Gasart wie der ab Werk eingestellten Gasart betrieben, ist eine Einstellung auf die Nennwärmebelastung und minimale Wärmebelastung nach TRGI nicht erforderlich.
- Wird ein Gerät auf eine andere Gasart umgestellt (z. B. **Erdgas H** auf **Erdgas L**), ist eine CO_2- oder O_2-Einstellung erforderlich.
- Wird ein Gerät von **Erdgas** auf **Flüssiggas** (oder umgekehrt) umgebaut, ist ein Umbau mit einem Gasartumbau-Set und eine CO_2- oder O_2-Einstellung erforderlich.

▶ Nach der Gasartenanpassung das Gasart-Hinweisschild (im Lieferumfang des Heizgeräts oder des Gasartumbau-Sets) am Heizgerät in der Nähe des Typschilds anbringen.

Das Gas-Luft-Verhältnis darf nur über eine CO_2- oder O_2-Messung bei maximaler Nennwärmeleistung und bei minimaler Nennwärmeleistung, mit einem elektronischen Messgerät, eingestellt werden.

12.6.2 Gasartumbau

Die Geräte können auf Flüssiggas oder auf Erdgas umgebaut werden. Die Artikelnummer des jeweiligen Gasartumbau-Sets kann den Preis- oder Ersatzteillisten entnommen werden.

UNIDOMO®

WARNUNG

Lebensgefahr durch Explosion!

Austretendes Gas kann zu einer Explosion führen.

▶ Arbeiten an gasführenden Teilen nur von einer zugelassenen Fachkraft durchführen lassen.
▶ Vor den Arbeiten an gasführenden Teilen: Gashahn schließen.
▶ Gebrauchte Dichtungen durch neue Dichtungen ersetzen.
▶ Nach den Arbeiten an gasführenden Teilen: Dichtheitsprüfung durchführen.

▶ Gasartumbau-Set nach beiliegendem Einbauhinweis einbauen.

Nach jedem Umbau:

▶ Gasart einstellen.
▶ Gas-Luft-Verhältnis prüfen und einstellen.
▶ Gasart-Hinweisschild (im Lieferumfang des Heizgeräts oder des Gasartumbau-Sets) am Heizgerät in der Nähe des Typschilds anbringen.

12.6.3 Gas-Luft-Verhältnis prüfen und ggf. einstellen

▶ Gerät ausschalten.
▶ Vordere Abdeckung abnehmen.
▶ Gerät einschalten.
▶ Stopfen am Abgasmessstutzen entfernen.
▶ Abgassonde mittig in den Abgasmessstutzen schieben.
▶ Messstelle abdichten.

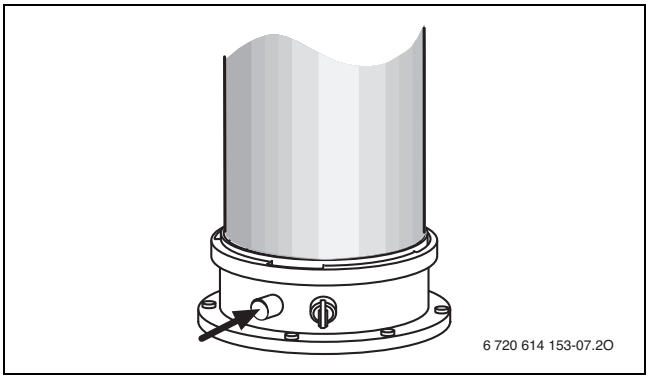

Bild 55 Abgasmessstutzen

▶ Um die Wärmeabgabe sicherzustellen: Heizkörperventile öffnen.
▶ Schornsteinfegerbetrieb einstellen und das Gerät mit maximaler Nennwärmeleistung in Betrieb nehmen.
▶ CO_2- oder O_2-Gehalt messen.
▶ CO_2- oder O_2-Gehalt für die maximale Nennwärmeleistung gemäß Tabelle 91 prüfen und ggf. nachstellen (→ Bild 57).
▶ Um den CO_2-Gehalt zu erhöhen, Einstelldüse nach rechts drehen.
▶ Um den CO_2-Gehalt zu verringern, Einstelldüse nach links drehen.
▶ Differenzdruck des Gasventils messen (→ Bild 56).
Der optimale Differenzdruck beträgt −0,05 mbar.
▶ Wenn der Differenzdruck innerhalb des angegeben Bereichs liegt, CO_2 Verhältnis überprüfen.
▶ Ventil schließen.
▶ Wenn der Wert zwischen 0 und −0,1 mbar beträgt, den Differenzdruck, wie unten dargestellt, einstellen.

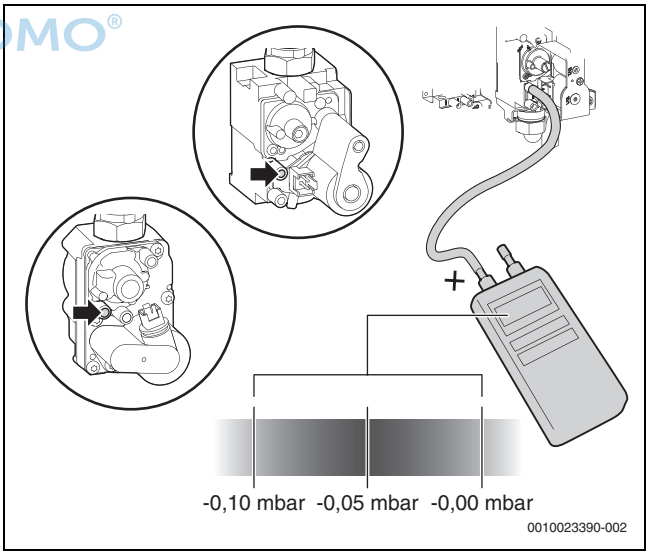

Bild 56 Differenzdruck messen

Gasart	Maximale Nennwärmeleistung			Minimale Nennwärmeleistung		
	CO_2 [%]	O_2 [%]	CO [ppm]	CO_2 [%]	O_2 [%]	CO [ppm]
Erdgas H (2E/2H) Erdgas L (2LL)	**9,5** ± 0,4	3,6	< 250	**8,6** ± 0,4	5,5	< 100
Flüssiggas (Propan)[1)]	**10,8** −0,2	4,6	< 250	**10,2** −0,2	5,5	< 100

1) Standardgehalt für Flüssiggas bei ortsfesten Behältern bis 15 000 l Inhalt

Tab. 91 CO_2- und O_2-Gehalte

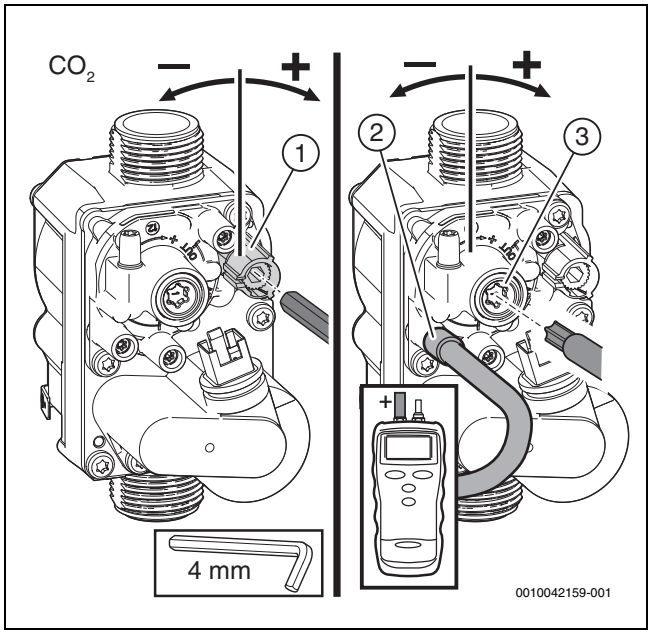

Bild 57 Einstellen der Gasarmatur

[1] Volllastmessung
[2] Messstutzen Gas-Luft-Verhältnis
[3] Kleinlastmessung

- CO-Gehalt messen.
  Der CO-Gehalt muss < 250 ppm sein.
- Minimale Nennwärmeleistung einstellen.
- CO_2- oder O_2-Gehalt messen.
- Plombe an der Einstellschraube der Gasarmatur entfernen (nur Gasarmatur unten in Bild 58) und CO_2- oder O_2-Gehalt für minimale Nennwärmeleistung einstellen.

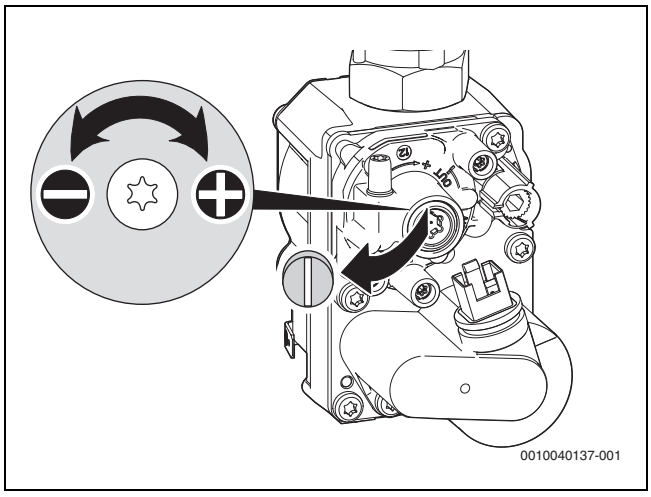

Bild 58 Plombe an der Einstellschraube entfernen

- Einstellung bei maximaler Nennwärmeleistung und minimaler Nennwärmeleistung erneut prüfen und ggf. nachstellen.
- Gasarmatur verplomben.
- Einstelldüse versiegeln.
- Schornsteinfegerbetrieb verlassen.
- CO_2- oder O_2-Gehalte im Inbetriebnahmeprotokoll eintragen.
- Abgassonde aus dem Abgasmessstutzen entfernen und Stopfen montieren.

12.6.4 Gas-Anschlussdruck prüfen

- Gerät ausschalten und Gashahn schließen.
- Schraube am Messstutzen für Gas-Anschlussdruck lösen und Druckmessgerät anschließen.

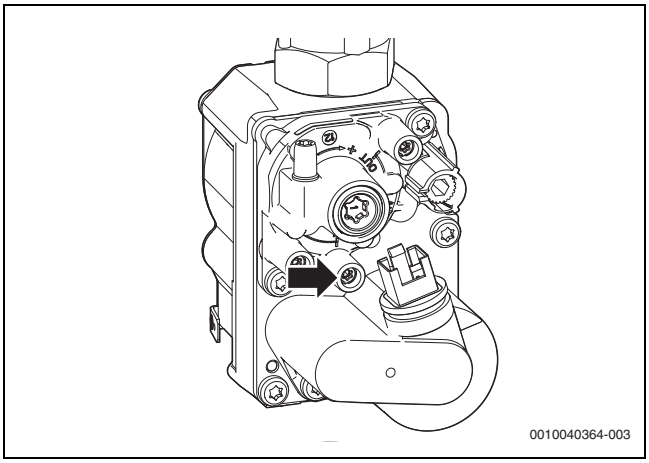

Bild 59

- Gashahn öffnen und Gerät einschalten.
- Wärmeabgabe durch geöffnete Heizkörperventile sicherstellen.
- Schornsteinfegerbetrieb einstellen und das Gerät mit maximaler Nennwärmeleistung in Betrieb nehmen.
- Erforderlichen Gas-Anschlussdruck nach Tabelle prüfen.

Gasart	Nenndruck [mbar]	Zulässiger Druckbereich bei maximaler Nennwärmeleistung [mbar]
Erdgas (G20)	20	17 - 25
Erdgas (G25)	25	17 - 25
Flüssiggas (Propan)	50	42,5 - 57,5

Tab. 92 Zulässiger Gas-Anschlussdruck

UNIDOMO®

Außerhalb des zulässigen Druckbereichs darf keine Inbetriebnahme erfolgen.

- Ursache ermitteln und die Störung beseitigen.
- Wenn dies nicht möglich ist: Gerät gasseitig sperren und den Gasversorger verständigen.

- Schornsteinfegerbetrieb einstellen und das Gerät mit minimaler Nennwärmeleistung in Betrieb nehmen.
- Schornsteinfegerbetrieb verlassen.
- Gerät ausschalten, Gashahn schließen, Druckmessgerät abnehmen und Schraube festdrehen.
- Verkleidung wieder montieren.

12.7 Abgasmessung

Abgasverlustmessung entsprechend BImSchV

Bei Brennwertgeräten gelten besondere Bestimmungen bezüglich Abgasverlustmessung.

- § 14 BImSchV: Brennwertgeräte sind von der Überwachung ausgenommen.
- § 15 BImSchV: Brennwertgeräte sind von der wiederkehrenden Überwachung nicht betroffen.
  Der Abgasverlust braucht nicht gemessen zu werden.

Abgaswegprüfung entsprechend Kehr- und Überprüfungsordnung

Die Abgaswegprüfung umfasst das Prüfen der Abgasführung und eine CO-Messung.

- Abgasführung prüfen.
- CO messen (→ Kapitel 12.7.2, Seite 43).

12.7.1 Dichtheitsprüfung des Abgaswegs

Für die Messung des O_2- oder CO_2-Gehalts in der Verbrennungsluft eine Ringspaltsonde verwenden.

Mit einer O_2- oder CO_2-Messung der Verbrennungsluft kann bei einer raumluftunabhängigen konzentrischen Luft-Abgas-Führung die Dichtheit des Abgasweges geprüft werden.

- ▶ Stopfen am Verbrennungsluft-Messstutzen (→ Bild 60, [2]) entfernen.
- ▶ Abgassonde in den Verbrennungsluft-Messstutzen schieben.
- ▶ Messstelle abdichten.
- ▶ Im Schornsteinfegerbetrieb die **maximale Nennwärmeleistung** einschalten.

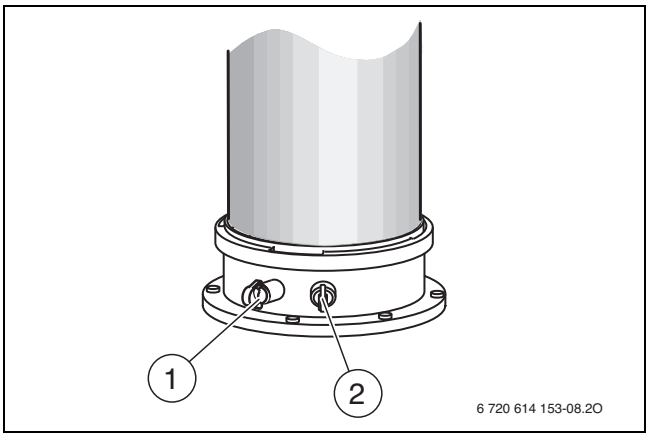

Bild 60 Abgasmessstutzen und Verbrennungsluft-Messstutzen

[1] Abgasmessstutzen
[2] Verbrennungsluft-Messstutzen

- ▶ O_2- und CO_2-Gehalt prüfen.
  Der O_2-Gehalt darf 20,6 % nicht unterschreiten.
  Der CO_2-Gehalt darf 0,2 % nicht überschreiten.
- ▶ Schornsteinfegerbetrieb beenden.
- ▶ Abgassonde aus dem Verbrennungsluft-Messstutzen ziehen.
- ▶ Stopfen am Verbrennungsluft-Messstutzen einsetzen.

12.7.2 CO-Gehalt im Abgas messen

Für die Messung eine Mehrloch-Abgassonde verwenden.

- ▶ Stopfen am Abgasmessstutzen (→ Bild 60, [1]) entfernen.
- ▶ Abgassonde bis zum Anschlag in den Abgasmessstutzen schieben.
- ▶ Messstelle abdichten.
- ▶ Im Schornsteinfegerbetrieb die **maximale Nennwärmeleistung** einschalten.
- ▶ CO-Gehalt anhand der Angaben in der Tabelle am Ende des Abschnitts prüfen.
- ▶ Wenn der ermittelte Wert außerhalb des Toleranzbereiches liegt, Einstellung des Gas-Luft-Verhältnisses erneut prüfen und nachstellen.
- ▶ Schornsteinfegerbetrieb beenden.
- ▶ Abgassonde aus dem Abgasmessstutzen ziehen.
- ▶ Stopfen am Abgasmessstutzen einsetzen.

12.8 Ausdehnungsgefäß prüfen

Das Ausdehnungsgefäß muss jährlich geprüft werden.

- ▶ Gerät drucklos machen.
- ▶ Ggf. Vordruck des Ausdehnungsgefäßes auf die statische Höhe der Heizungsanlage bringen.

12.9 Wärmeblock prüfen

- ▶ Verkleidung abnehmen.
- ▶ Kappe vom Messstutzen abnehmen und Druckmessgerät anschließen.

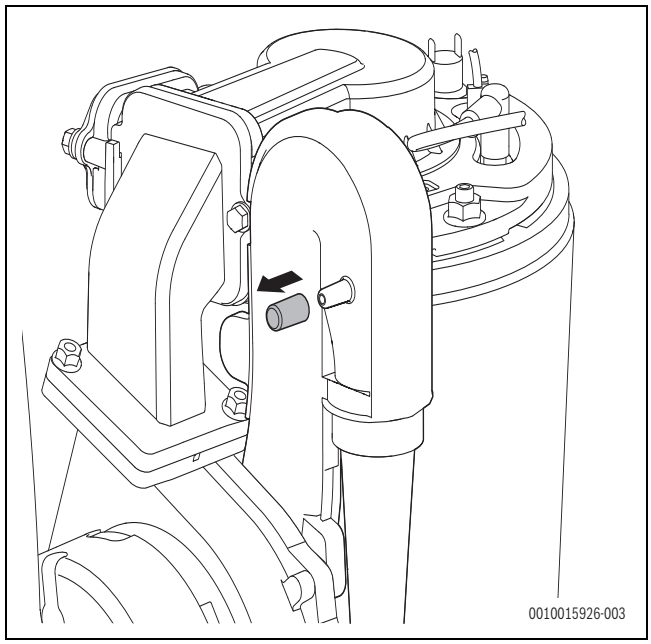

Bild 61 Messstutzen an der Mischeinrichtung

- ▶ Steuerdruck bei maximaler Nennwärmeleistung an der Mischeinrichtung prüfen.
- ▶ Bei folgendem Messergebnis muss der Wärmeblock gereinigt werden:

Max. Nennwärmeleistung (kW)	Steuerdruck Prüfwerte (-mbar)
15	-5
19	-7.8
20	-2.9
25	-4.2
30	-5.9

Tab. 93 Testwerte

12.10 Gasarmatur prüfen

- ▶ Stecker (24 V) an der Gasarmatur abziehen.
- ▶ Widerstand des Magnetventils messen.

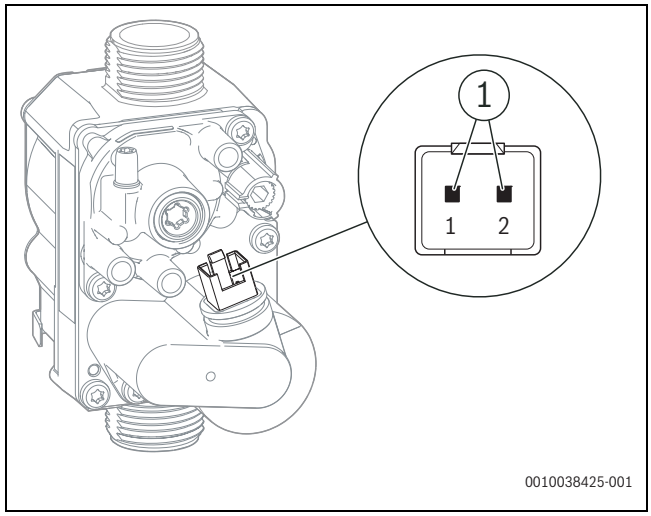

Bild 62 Messstellen an der Gasarmatur

[1] Messstellen Magnetventil (1 und 2)

- ▶ Wenn der Widerstand bei 0 oder ∞ liegt, Gasarmatur ersetzen.

12.11 Elektroden prüfen und Wärmeblock reinigen

Für die Reinigung des Wärmeblocks das Zubehör Art.-Nr. 7 738 113 218, bestehend aus Bürste und Aushebewerkzeug, verwenden.

1. Stecker am Gebläse abziehen.
2. Gasschlauch am Venturirohr abziehen.
3. Schraube an der Mischeinrichtung entfernen.

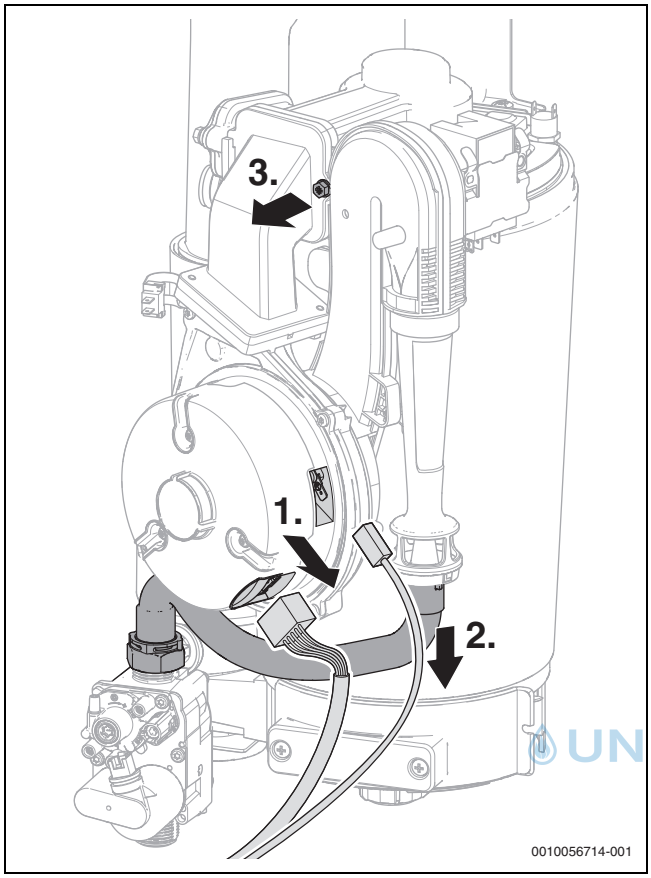

Bild 63 Stecker und Gasschlauch abziehen, Schraube lösen

4. Venturirohr mit Mischeinrichtung und Gebläse nach Links schwenken und Zündtrafo von Halterung nach oben abnehmen.

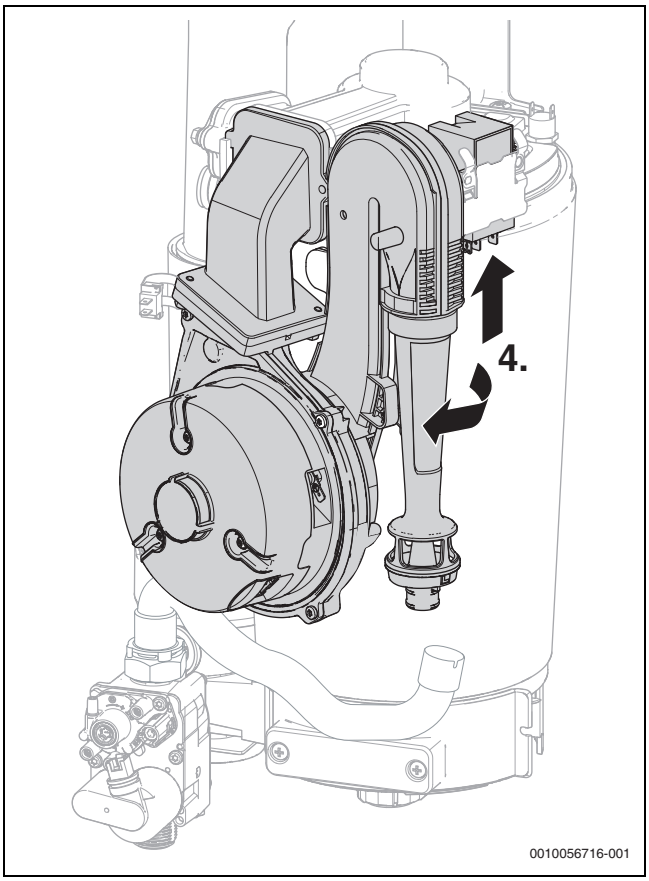

Bild 64 Venturirohr mit Mischeinrichtung und Gebläse abnehmen

© UNIDOMO

5. Kabel der Zünd- und Überwachungselektrode sowie Erdungskabel abziehen.
6. Rückströmsicherung ausbauen.

7. Rückströmsicherung auf Verschmutzung und Risse prüfen.

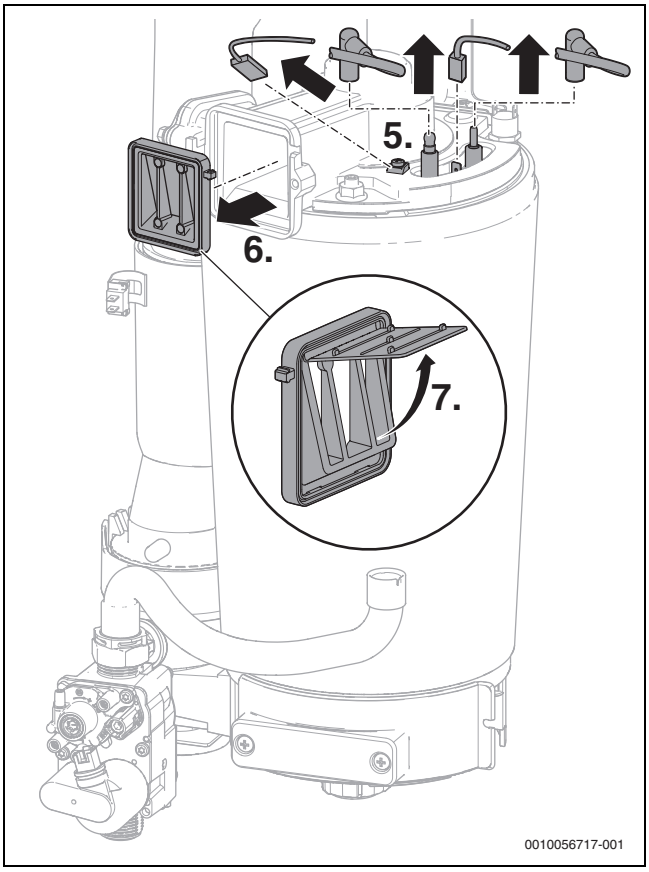

Bild 65 Kabel abziehen

8. Schraube am Brennerdeckel entfernen.

9. Brennerdeckel abnehmen.

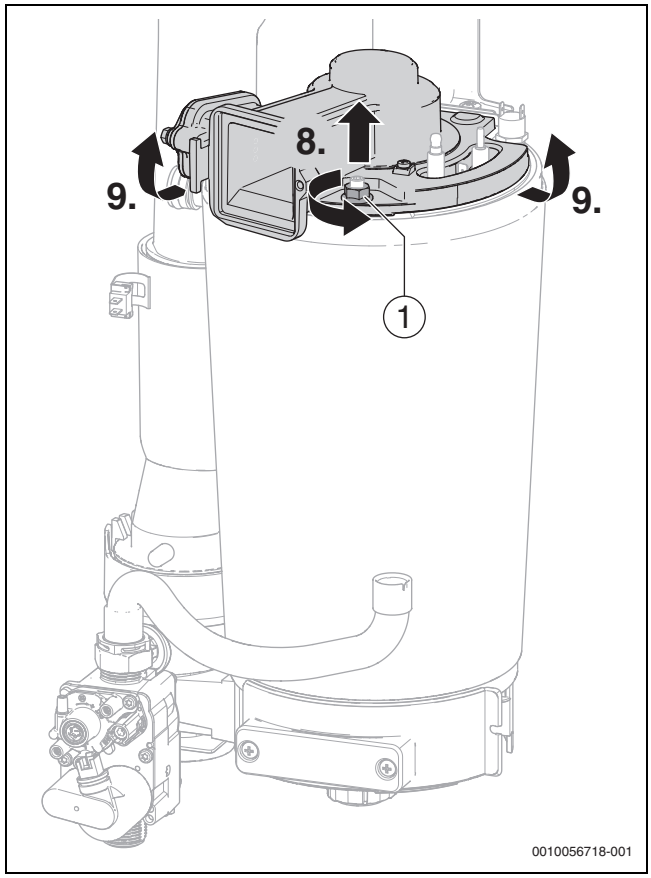

Bild 66 Brennerdeckel mit Gebläse und Mischeinrichtung abnehmen

[1] M 8

UNIDOMO®

Beim Zusammenbau des Brenners nach Abschluss der Wartung für eine einwandfreie Dichtheit M8-Mutter bis zum Anschlag anziehen.

1. Dichtung abnehmen und entsorgen.
2. Elektroden-Set abnehmen.
   Elektroden auf Verschmutzung prüfen und, falls erforderlich, reinigen oder ersetzen.
   Beim Einbau des Elektroden-Sets neue Dichtung verwenden.

3. Brenner herausnehmen.

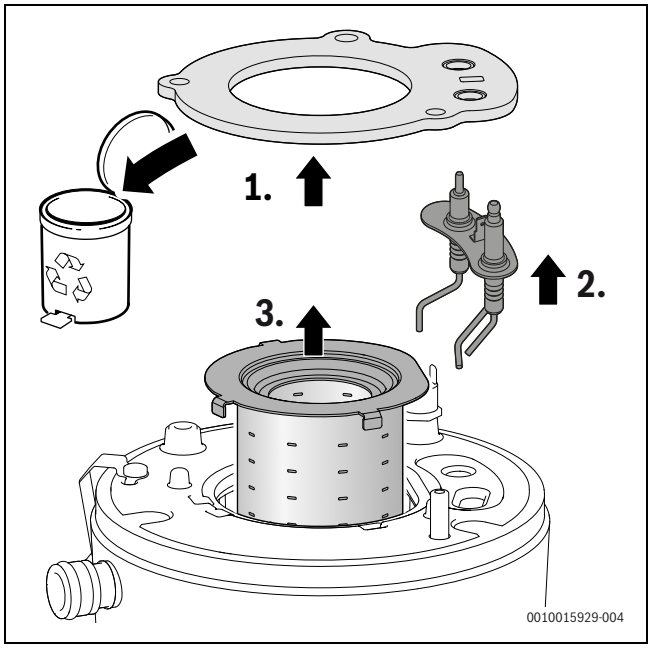

Bild 67 Brenner herausnehmen

▶ Oberen Verdrängungskörper mit Aushebewerkzeug herausnehmen.

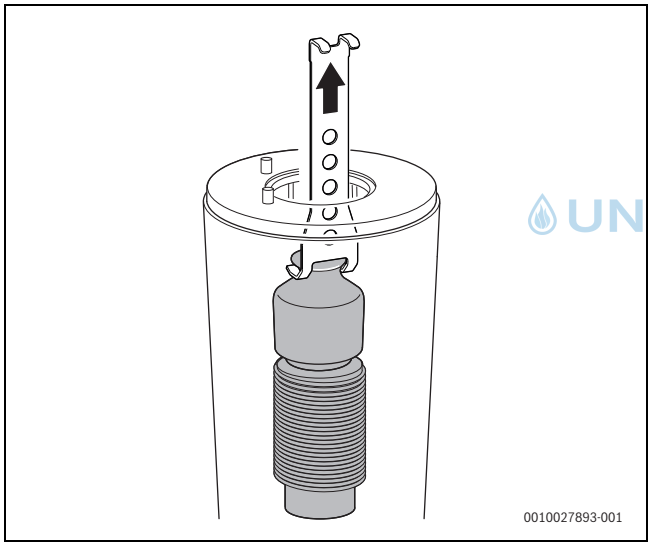

Bild 68 Oberen Verdrängungskörper herausnehmen

▶ Unteren Verdrängungskörper mit Aushebewerkzeug herausnehmen.

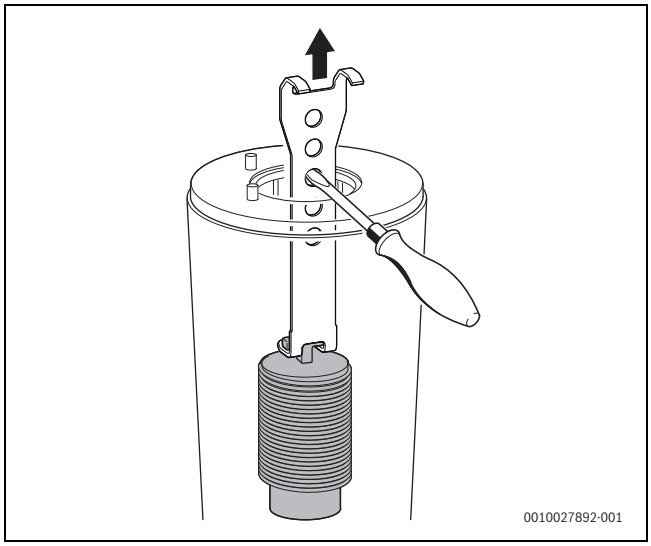

Bild 69 Unteren Verdrängungskörper herausnehmen

▶ Beide Verdrängungskörper reinigen.

▶ Zur Reinigung des Wärmeblocks große Bürste für den oberen Bereich montieren.

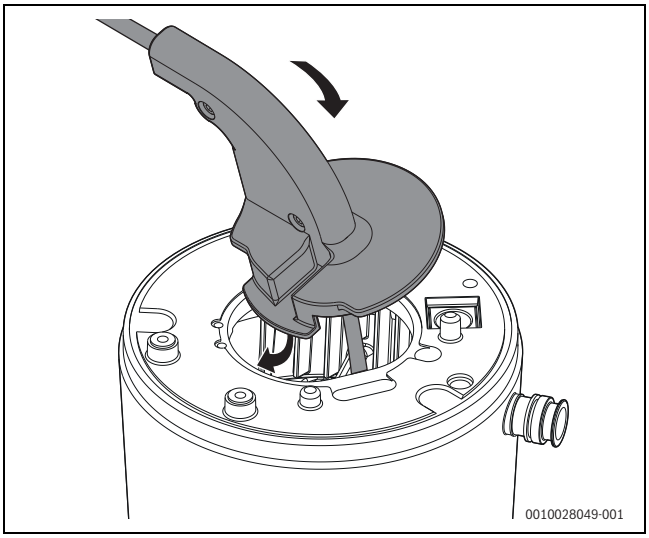

Bild 70 Bürste in den Wärmeblock einsetzen

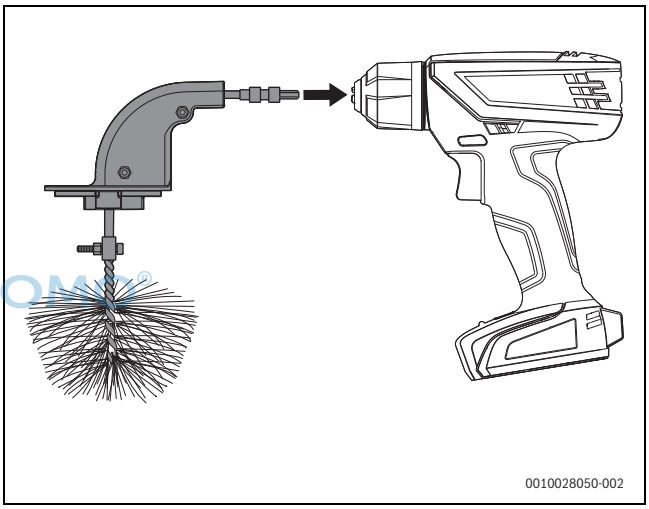

Bild 71 Bürste mit Akku-Schrauber verbinden

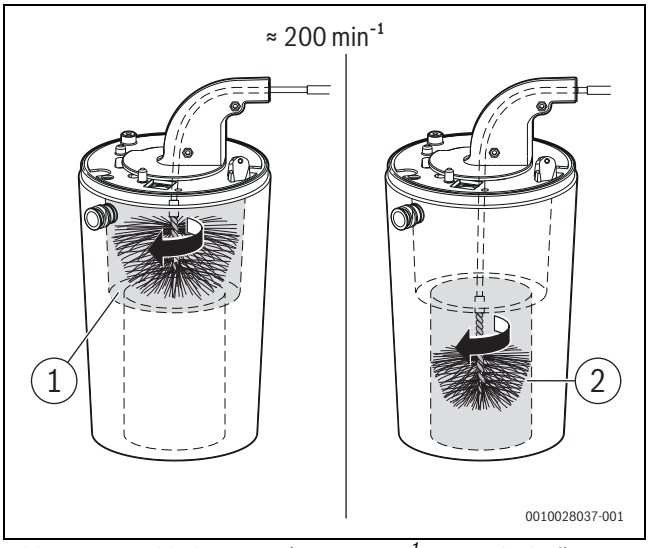

Bild 72 Wärmeblock reinigen (ca. 200 min^{-1}, nur Rechtslauf)

▶ Mit kleiner Bürste für den unteren Bereich wiederholen (→ Bild 72, [2]).

▶ Schrauben am Deckel der Prüföffnung entfernen.

UNIDOMO®

▶ Deckel abnehmen.

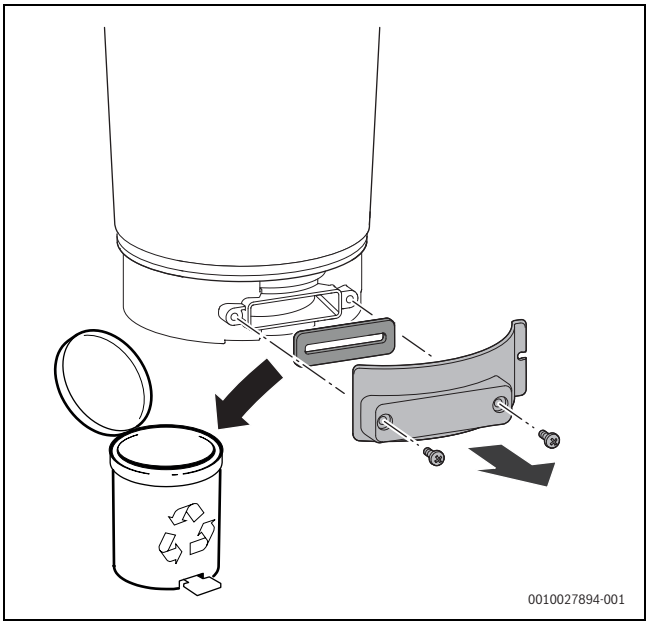

Bild 73 Prüföffnung öffnen

▶ Mit einem Mobiltelefon eine Aufnahme vom Wärmeblock machen.

-oder-

▶ Mit einer Taschenlampe und einem Spiegel den Wärmeblock auf Rückstände prüfen.

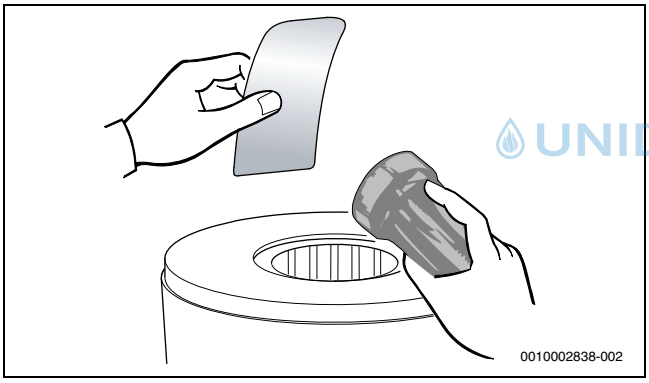

Bild 74 Wärmeblock auf Rückstände prüfen

▶ Rückstände absaugen.
▶ Neue Dichtung einsetzen.
▶ Prüföffnung verschließen.
▶ Wärmeblock erneut auf Rückstände prüfen (→ Bild 74).
▶ Verdrängungskörper einsetzen.
▶ Wärmeblock von oben mit Wasser spülen.

Auf keinen Fall Lösungsmittel verwenden.

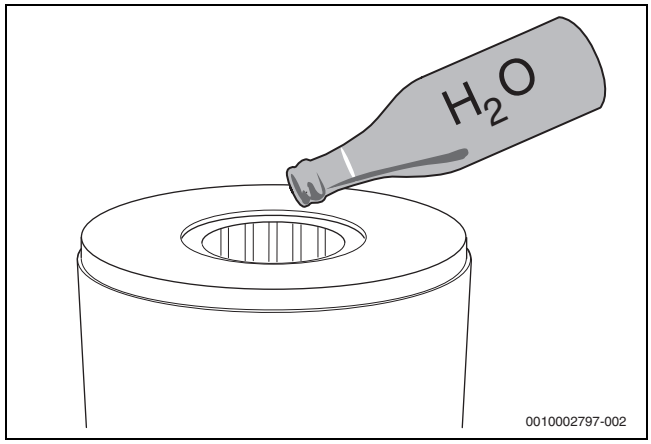

Bild 75 Wärmeblock mit Wasser spülen

▶ Prüföffnung öffnen.
▶ Kondensatwanne und Kondensatanschluss reinigen.
▶ Prüföffnung verschließen.
▶ Komponenten in umgekehrter Reihenfolge wieder einbauen.
▶ Kondensatsiphon spülen und reinigen (→Kapitel 12.16, Seite 51).
▶ Gas-Luft-Verhältnis einstellen.

UNIDOMO®

12.12 Wärmeblock ersetzen

- ▶ Gebläse, Venturirohr und Mischeinrichtung ausbauen (→ Kapitel 12.11, Seite 44).
- ▶ Klammer entfernen.
- ▶ Vorlaufrohr lösen.
- ▶ Kabel vom Temperaturfühler am Wärmeblock abziehen.
- ▶ Kabel vom Abgastemperaturbegrenzer abziehen.
- ▶ Mutter entfernen.
- ▶ Rücklaufrohr lösen.

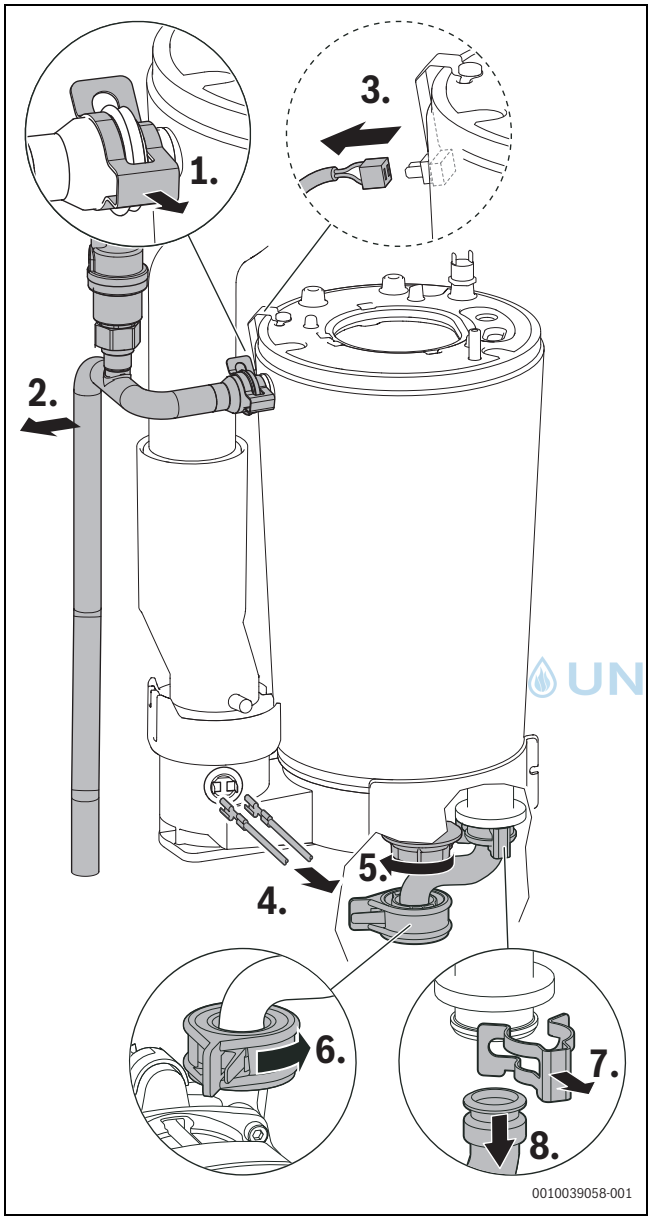

Bild 76 Vorlaufrohr lösen, Kabel abziehen und Rücklaufrohr lösen

- ▶ Abgasrohr ausklipsen.
- ▶ Abgasrohr nach oben schieben.
- ▶ Wärmeblock herausnehmen.

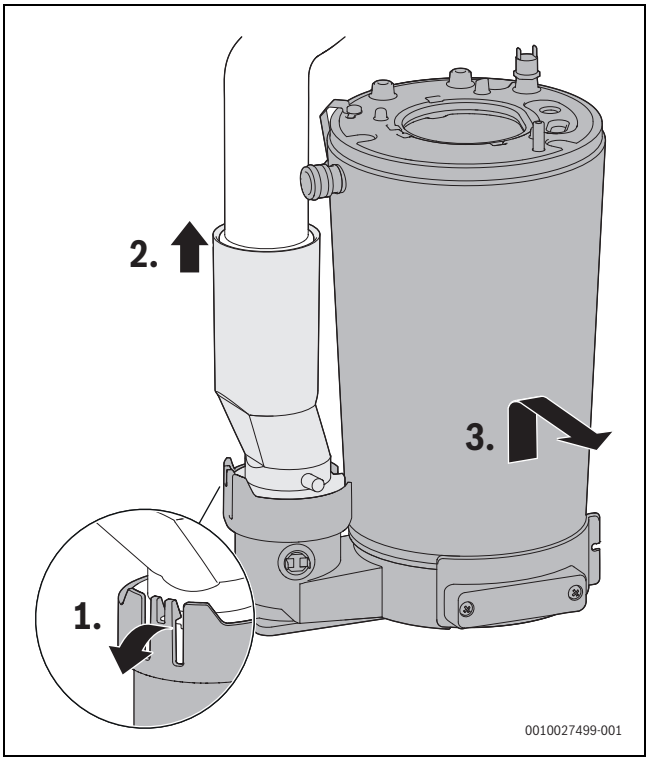

Bild 77 Wärmeblock ausbauen

12.13 Gasarmatur ersetzen

- ▶ Gashahn schließen.
- ▶ Stecker abziehen.
- ▶ Überwurfmutter lösen.
- ▶ Überwurfmutter mit Gasschlauch abnehmen.

UNIDOMO

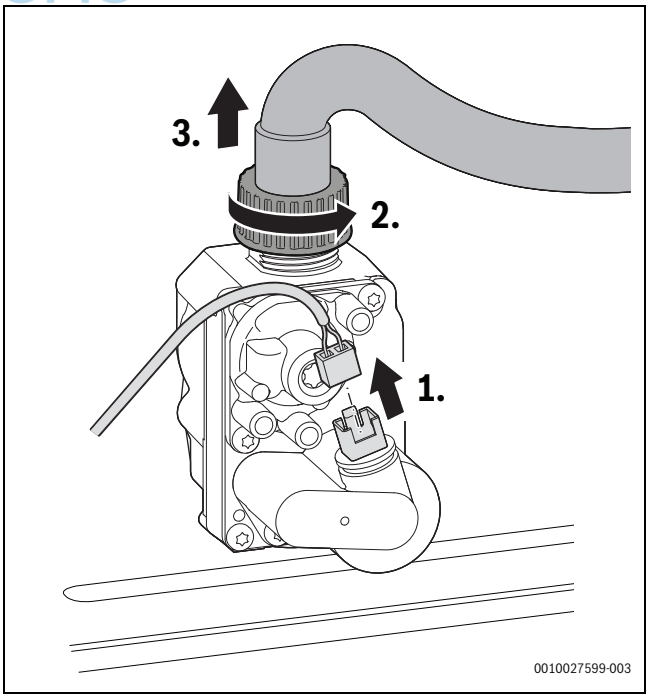

Bild 78 Stecker an der Gasarmatur abziehen und Überwurfmutter mit Gasschlauch abnehmen

- ▶ Gasdrossel abnehmen.
- ▶ O-Ring entsorgen.
- ▶ Gasdrossel aufbewahren.

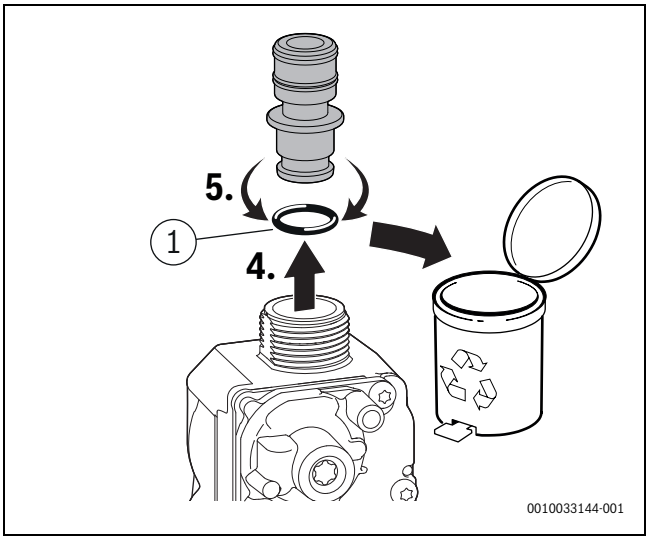

Bild 79 Gasdrossel abnehmen

[1] 12 × 3

▶ Überwurfmutter unten lösen.

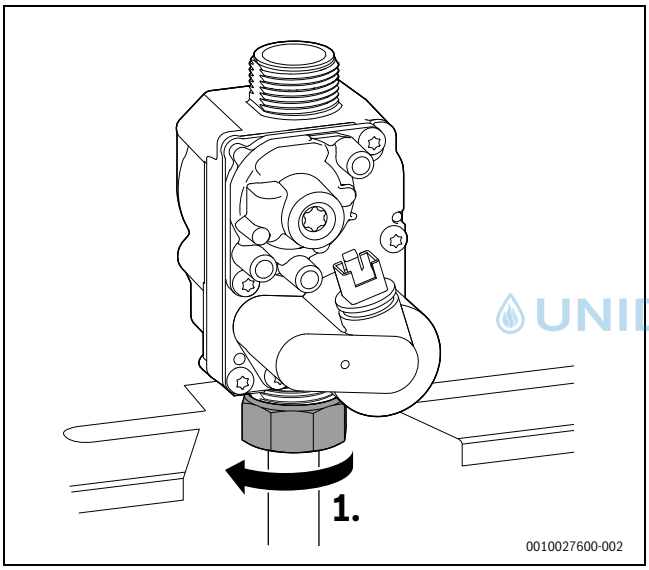

Bild 80 Überwurfmutter lösen

▶ Schrauben entfernen.

▶ Gasarmatur mit Dichtung abnehmen.

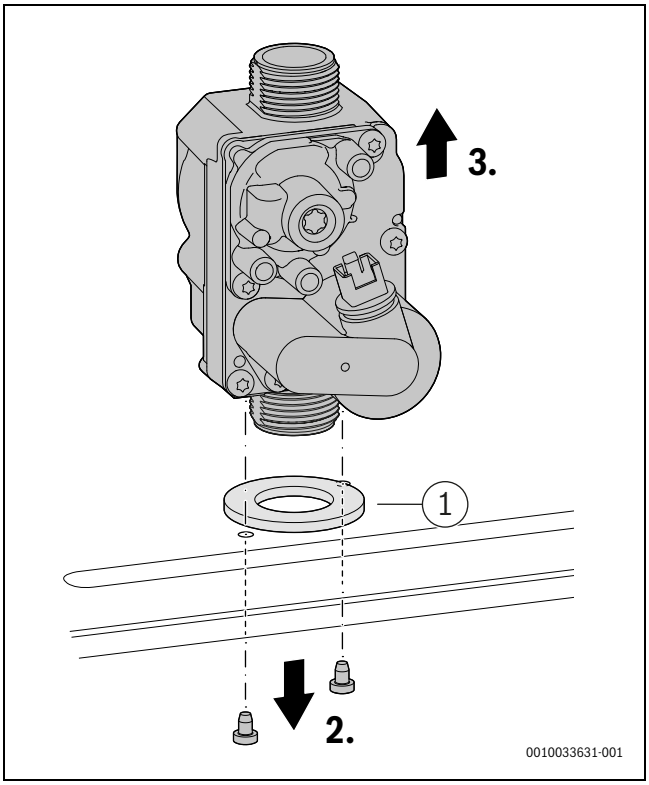

Bild 81 Gasarmatur ausbauen

[1] 41 × 3

▶ Neue Gasarmatur mit Dichtung einsetzen.

▶ Gasarmatur mit Schrauben befestigen.

UNIDOMO®

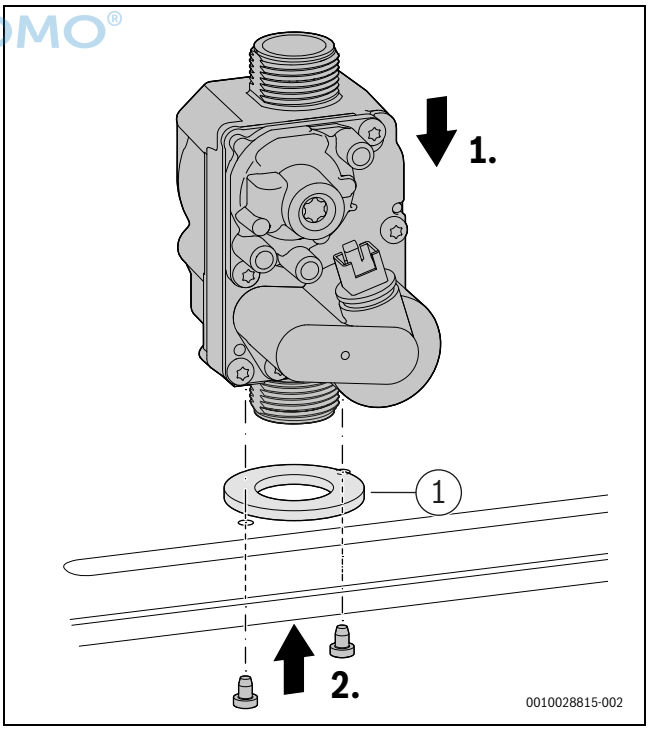

Bild 82 Gasarmatur einbauen

[1] 41 × 3

▶ Überwurfmutter unten mit maximal 30 + 10 Nm anziehen.

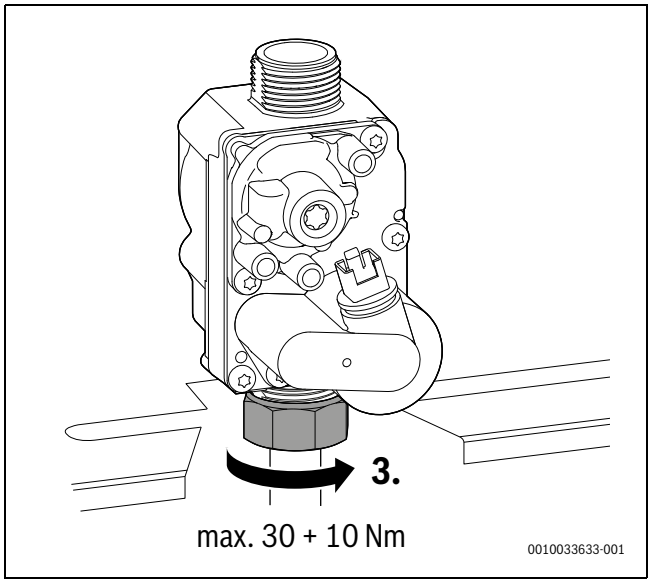

Bild 83 Anzugsdrehmoment beachten

▶ Gasdrossel mit neuem O-Ring einsetzen.

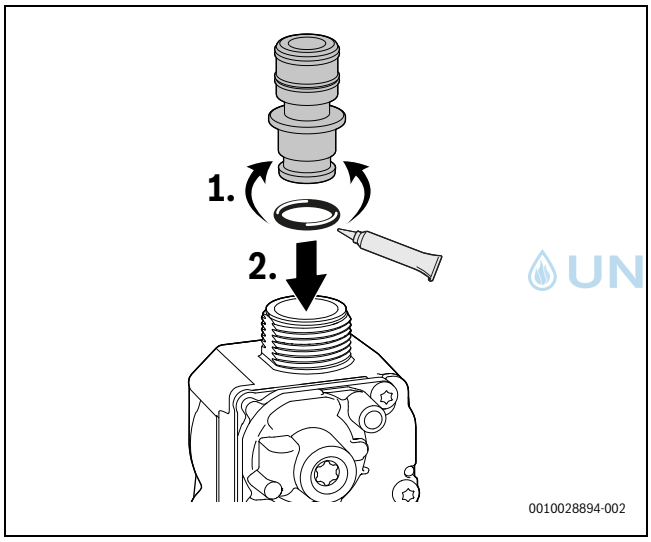

Bild 84 Gasdrossel einsetzen

▶ Gasschlauch mit Überwurfmutter anschließen.
▶ Überwurfmutter mit 1,2–1,5 Nm anziehen.
▶ Stecker anschließen.

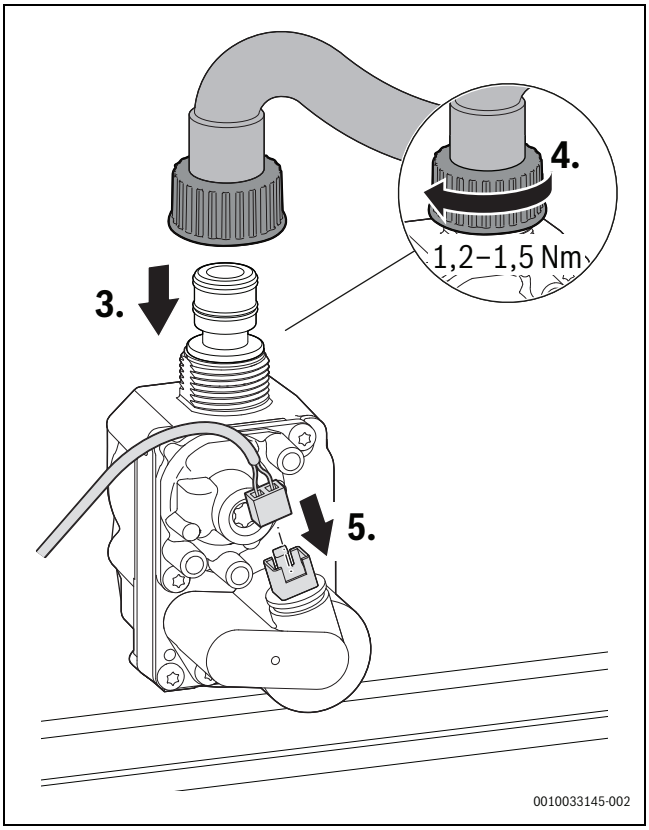

Bild 85 Gasschlauch und Stecker anschließen – Anzugsdrehmoment beachten

▶ Dichtheit der Verbindungsstellen prüfen.
▶ Gas-Luft-Verhältnis prüfen.

UNIDOMO®

12.14 Steuergerät ersetzen

WARNUNG

Stromschlag.

Die Anschlüsse PCO, PW1 und PW2 sind 230 Volt-Anschlüsse. Wenn der Netzstecker in der Steckdose steckt, stehen die Anschlussklemmen unter Spannung (230 V).

▶ Netzstecker ausstecken
-oder-
▶ Spannungsversorgung allpolig unterbrechen (Sicherung/LS-Schalter) und gegen unbeabsichtigtes Wiedereinschalten sichern.

▶ Steuergerät herunterklappen.
▶ Abdeckung der externen Anschlüsse öffnen.
▶ Abdeckung der internen Anschlüsse abnehmen.
▶ Stecker der externen und internen Anschlüsse abziehen.
▶ Die beiden Arretierungen an der Oberseite des Steuergeräts mit Hilfe eines Schraubendrehers lösen.
▶ Steuergerät herausnehmen.

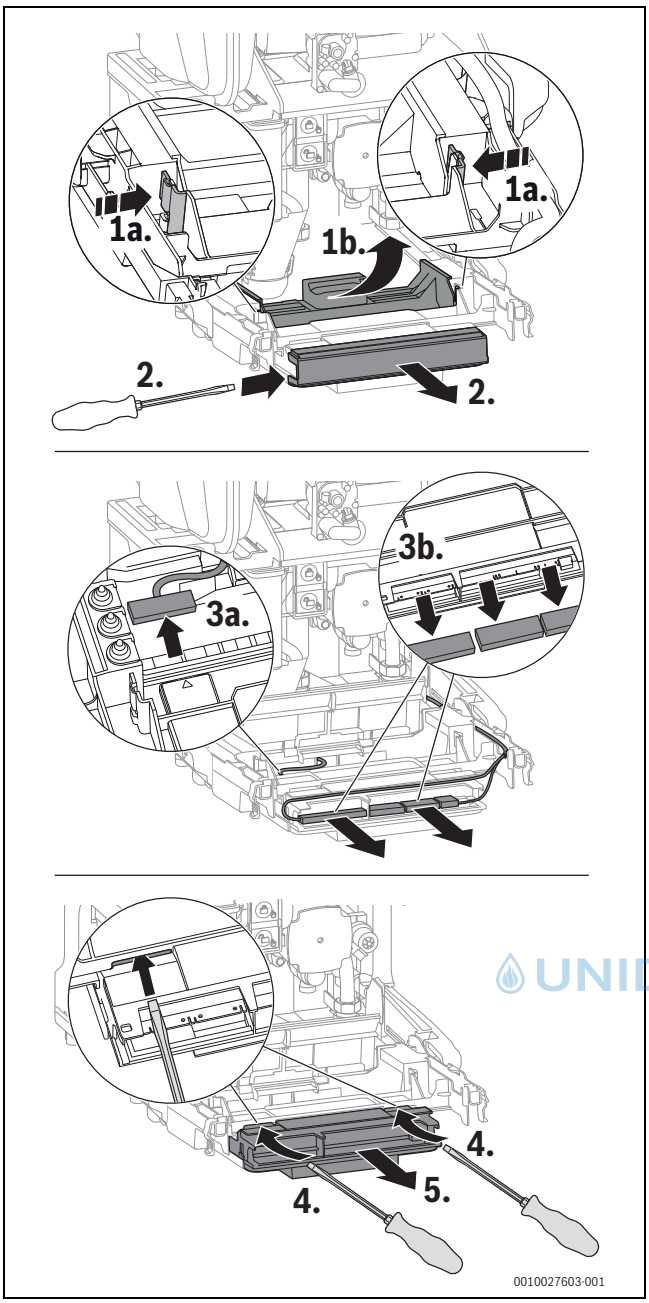

Bild 86 Steuergerät herausnehmen

- ▶ Neues Steuergerät einsetzen und nach hinten schieben, bis es in der Arretierung fixiert ist.
- ▶ Elektrische Verdrahtung auf mechanische Beschädigungen prüfen und defekte Kabel ersetzen.
- ▶ Externe und interne Anschlüsse wieder herstellen.

Beim Einsatz einer Bedieneinheit sind vom Benutzer geänderte Einstellungen innerhalb des Zeitraums der Gangreserve gespeichert.

Ohne Bedieneinheit sind die werkseitigen Einstellungen vorhanden. Davon abweichende Einstellungen müssen wieder hergestellt werden.

12.15 Netzkabel ersetzen

Wenn das Netzkabel dieses Geräts beschädigt wird, muss es durch ein spezielles Netzkabel ersetzt werden. Dieses Netzkabel ist beim Buderus Kundendienst erhältlich.

12.16 Kondensatsiphon reinigen

WARNUNG

Lebensgefahr durch Vergiftung!

Bei einem nicht gefüllten Kondensatsiphon können giftige Abgase austreten.

- ▶ Siphonfüllprogramm nur bei einer Wartung ausschalten und am Ende der Wartung wieder einschalten.
- ▶ Sicherstellen, dass das Kondensat ordnungsgemäß abgeleitet wird.

Schäden, die durch einen ungenügend gereinigten Kondensatsiphon entstehen, sind von der Garantie ausgeschlossen.

- ▶ Kondensatsiphon regelmäßig reinigen.

- ▶ Kondensatsiphon entriegeln.
- ▶ Schlauch am Kondensatsiphon abziehen.
- ▶ Kondensatsiphon zum Entleeren gegen den Uhrzeigersinn kippen.

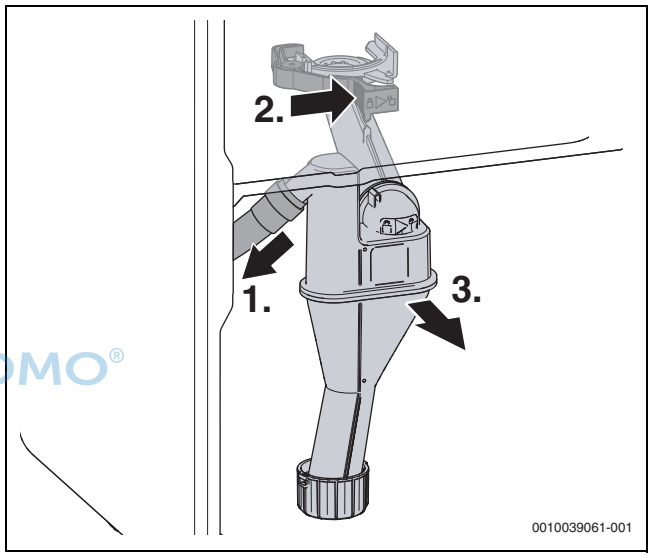

Bild 87 Kondensatsiphon ausbauen

- ▶ Kondensatsiphon reinigen.
- ▶ Schmutzfänger unten abnehmen und reinigen.
- ▶ Alte Dichtung (47,22 × 3,53) entsorgen.
- ▶ Neue Dichtung einsetzen.
- ▶ Schmutzfänger wieder einsetzen und auf korrekten Sitz prüfen.

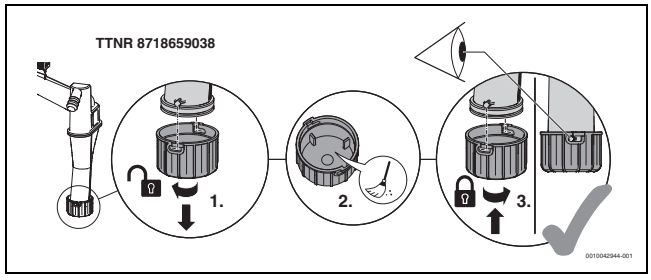

Bild 88 Schmutzfänger reinigen

- ▶ Öffnung zum Wärmetauscher auf Durchgang prüfen.
- ▶ Dichtung oben am Kondensatsiphon entfernen.
- ▶ Dichtung auf Risse, Verformungen oder Brüche prüfen und, falls erforderlich, ersetzen.

UNIDOMO®

▶ Neue Dichtung am Kondensatsiphon einsetzen.

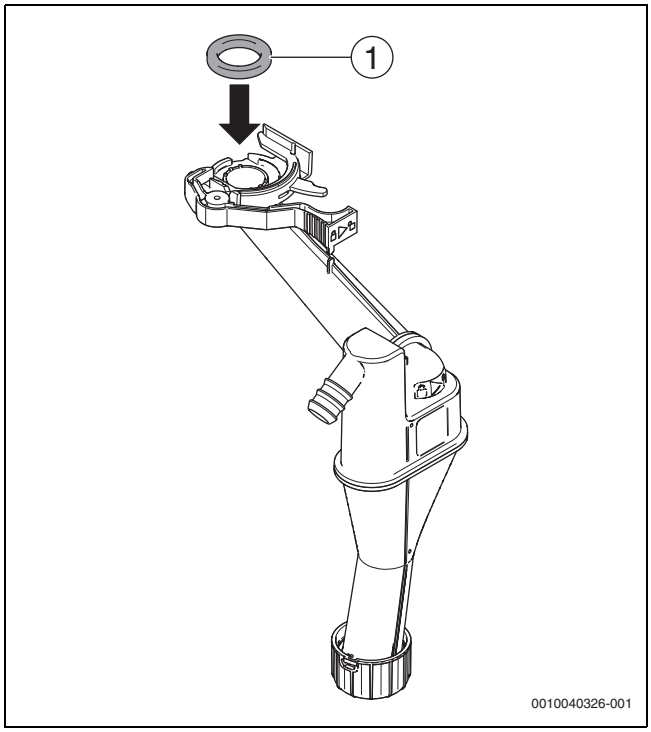

Bild 89 Neue Dichtung am Kondensatsiphon einsetzen

▶ Dichtung fetten.

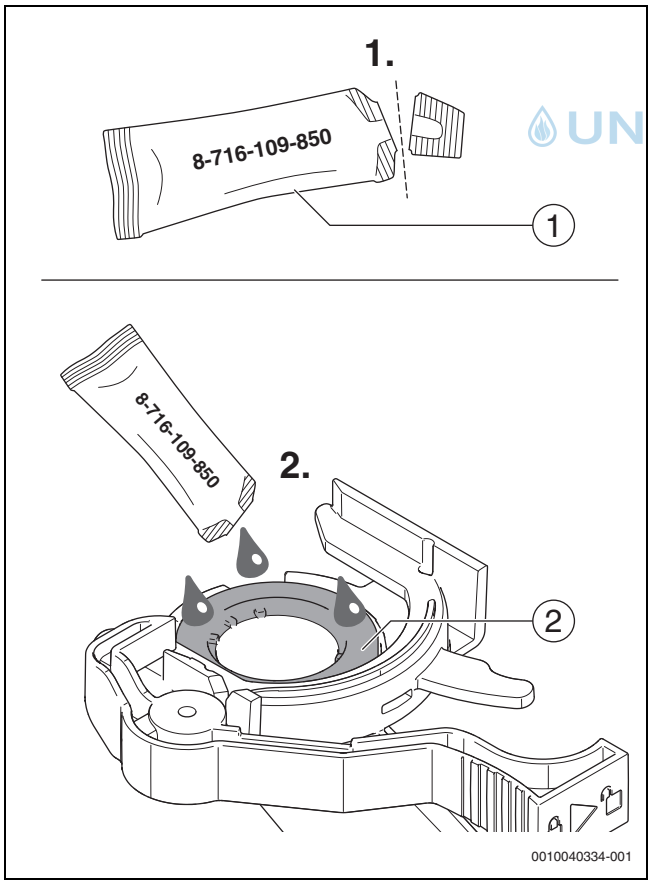

Bild 90 Dichtung fetten

▶ Kondensatschlauch prüfen und, falls erforderlich, reinigen.

▶ Kondensatsiphon mit ca. 250 ml Wasser füllen.

▶ Kondensatsiphon einsetzen und auf festen Sitz prüfen.

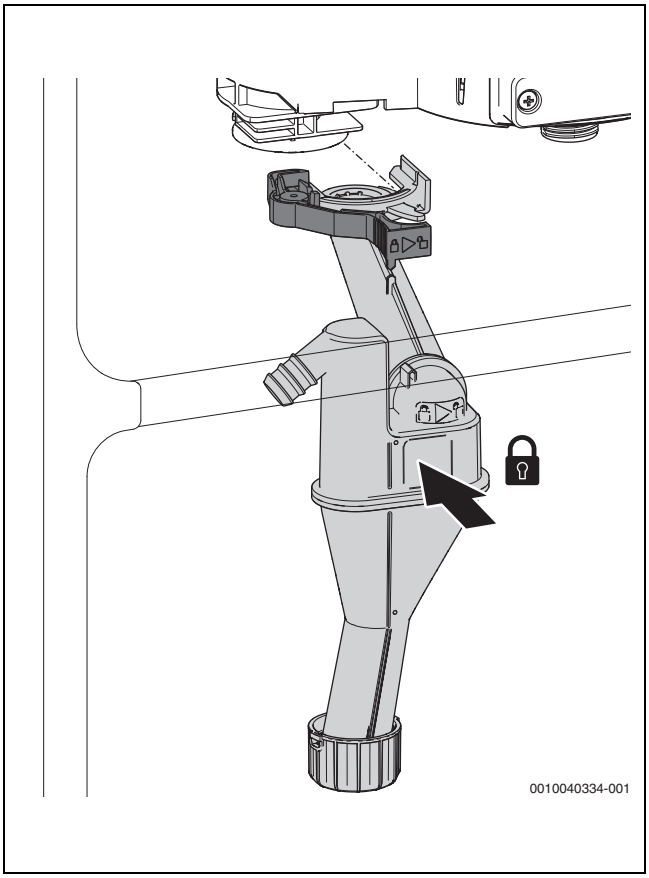

Bild 91 Kondensatsiphon einsetzen

UNIDOMO®

12.17 Motor des 3-Wege-Ventils prüfen/tauschen

Variante ohne Schrauben

- ▶ Im **Servicemenü** > **Diagnose** > **Funktionstests** > **Funktionstests aktivieren** > **Ja** > **Wärmeerzeuger** > **3-Wege-Ventil**.
- ▶ Zum Wechseln ist die einzustellende Mittelstellung im **Servicemenü** > **Anlageneinstellungen** > **Gas-Brennwertgerät** > **Sonderfunktionen** > **3-Wege Ventil in Mittelstellung**

1. Stecker abziehen.
2. Motor gegen den Uhrzeigersinn drehen.
3. Motor nach oben herausziehen.

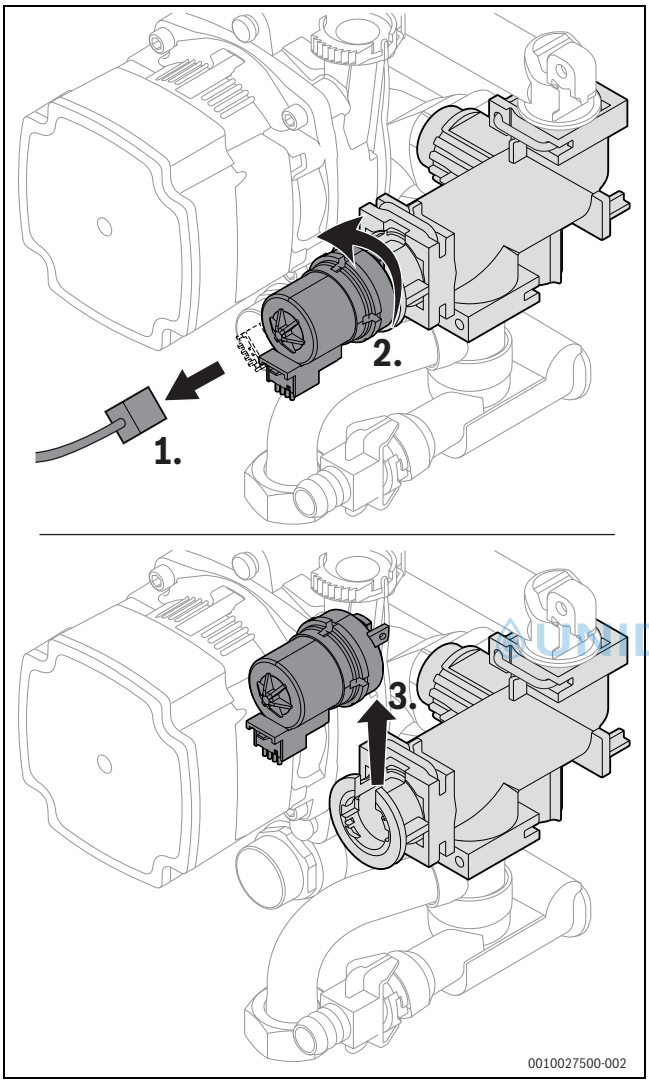

Bild 92 Motor am 3-Wege-Ventil ausbauen (Variante ohne Schrauben)

1. Motor nach unten drücken.
2. Motor im Uhrzeigersinn bis zum Anschlag drehen.
3. Stecker aufstecken.

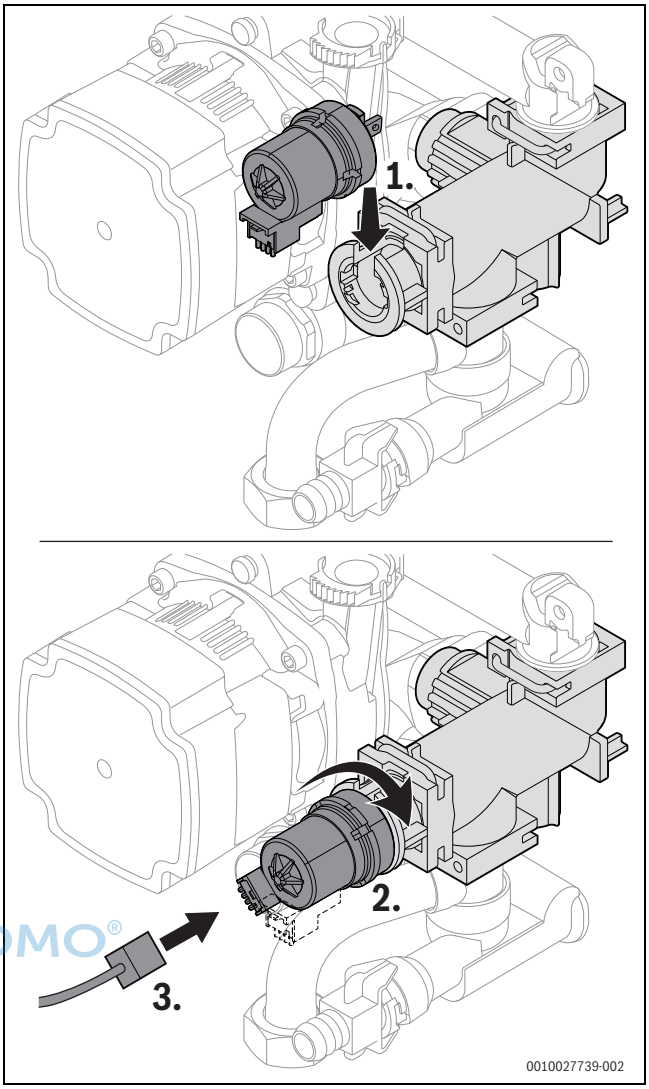

Bild 93 Motor am 3-Wege-Ventil einbauen (Variante ohne Schrauben)

UNIDOMO®

Variante mit Schrauben

- ▶ Im **Servicemenü** > **Diagnose** > **Funktionstests** > **Funktionstests aktivieren** > **Ja** > **Wärmeerzeuger** > **3-Wege-Ventil**.
- ▶ Zum Wechseln ist die einzustellende Mittelstellung im **Servicemenü** > **Anlageneinstellungen** > **Gas-Brennwertgerät** > **Sonderfunktionen** > **3-Wege Ventil in Mittelstellung**

1. Stecker abziehen.
2. Schrauben entfernen.
3. Leicht am Motor ziehen und ihn anheben.
4. Motor herausnehmen.

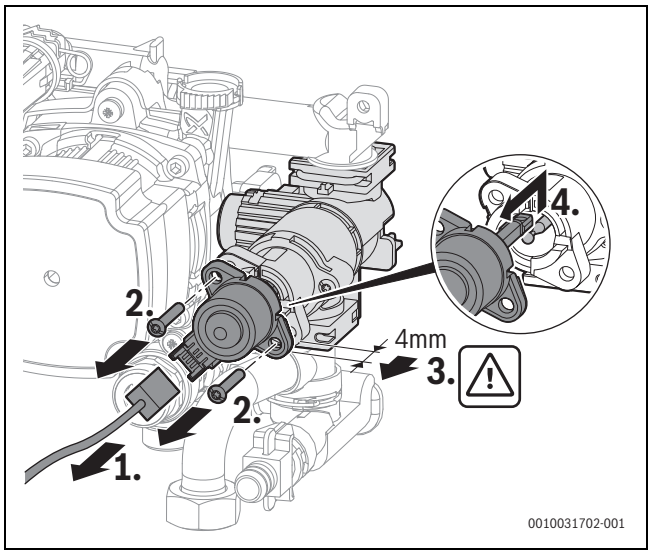

Bild 94 Motor am 3-Wege-Ventil ausbauen (Variante mit Schrauben)

Beim Einhängen des Motors nicht gegen den Kugelkopf drücken, da der Kugelkopf sich schwer wieder herausziehen lässt.

UNIDOMO®

1. Neuen Motor von oben auf dem Kugelkopf einhängen.
2. Motor reindrücken.
3. Motor mit 2 Schrauben befestigen.
4. Stecker anschließen.

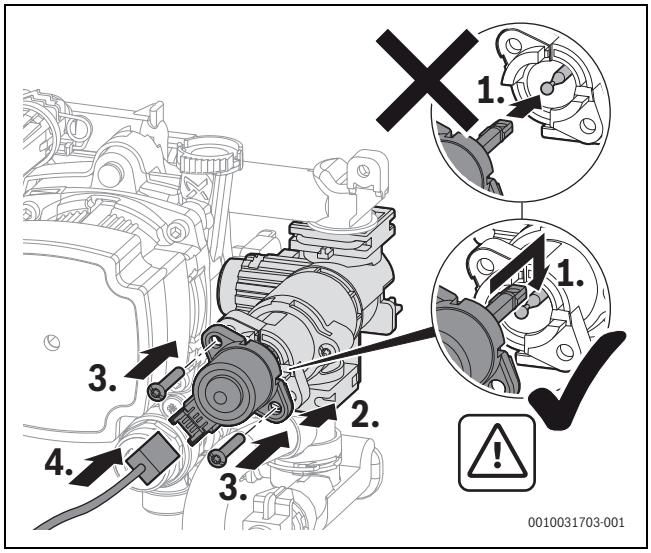

Bild 95 Motor am 3-Wege-Ventil einbauen (Variante mit Schrauben)

12.18 Nach der Inspektion/Wartung

- ▶ Alle gelösten Schraubverbindungen nachziehen.
- ▶ Gerät wieder in Betrieb nehmen.
- ▶ Trennstellen auf Dichtheit prüfen.
- ▶ Gas-Luft-Verhältnis prüfen.
- ▶ Verkleidung montieren.

13 Störungsbeseitigung

13.1 Betriebs- und Störungsanzeigen (Informationen im Info Point)



Detaillierte Informationen zu den Betriebs- und Störungsanzeigen sowie zur Störungsbehebung finden Sie in der Serviceanleitung im Info Point (→ Kapitel 2).

13.2 Störungen, die nicht angezeigt werden

Gerätestörungen	Beseitigung
Verbrennungsgeräusche zu laut; Brummgeräusche	▶ Gasart prüfen. ▶ Gas-Anschlussdruck prüfen. ▶ Abgasanlage prüfen, ggf. reinigen oder instandsetzen. ▶ Gas-Luft-Verhältnis prüfen. ▶ Gasarmatur prüfen, ggf. tauschen.
Strömungsgeräusche	▶ Pumpenleistung oder Pumpenkennfeld korrekt einstellen und auf maximale Leistung anpassen.
Aufheizung dauert zu lange.	▶ Pumpenleistung oder Pumpenkennfeld korrekt einstellen und auf maximale Leistung anpassen.
Abgaswerte nicht in Ordnung; CO-Gehalt zu hoch.	▶ Gasart prüfen. ▶ Gas-Anschlussdruck prüfen. ▶ Abgasanlage prüfen, ggf. reinigen oder instandsetzen. ▶ Gas-Luft-Verhältnis prüfen. ▶ Gasarmatur prüfen, ggf. tauschen.
Zündung zu hart, zu schlecht.	▶ Zündtrafo auf Aussetzer prüfen, ggf. tauschen. ▶ Gasart prüfen. ▶ Gas-Anschlussdruck prüfen. ▶ Netzanschluss prüfen. ▶ Elektroden mit Kabel prüfen, ggf. tauschen. ▶ Abgasanlage prüfen, ggf. reinigen oder instandsetzen. ▶ Gas-Luft-Verhältnis prüfen. ▶ Bei Erdgas: Externen Gas-Strömungswächter prüfen, ggf. tauschen. ▶ Brenner prüfen, ggf. tauschen. ▶ Gasarmatur prüfen, ggf. tauschen.
Kondensat im Luftkasten	▶ Rückschlagklappe in der Mischeinrichtung prüfen, ggf. tauschen.
Bei Speichergeräten: Längere Zeit kein Heizbetrieb, Gerät verharrt in Speicherladung	▶ Speichertemperaturfühler am Warmwasserspeicher auf korrekten Sitz prüfen.
Bei Kombigeräten: Warmwasserauslauftemperatur wird nicht erreicht.	▶ Turbine prüfen, ggf. tauschen. ▶ Gas-Luft-Verhältnis prüfen. ▶ Druck der Heizungsanlage prüfen und ggf. einstellen.
Bei Kombigeräten: Warmwassermenge wird nicht erreicht.	▶ Plattenwärmetauscher prüfen. ▶ Druck der Heizungsanlage prüfen und ggf. einstellen.
Keine Funktion, das Display bleibt dunkel.	▶ Elektrische Verdrahtung auf Beschädigung prüfen. ▶ Defekte Kabel ersetzen. ▶ Sicherung prüfen, ggf. tauschen.

Tab. 94 Störungen ohne Anzeige im Display

UNIDOMO®

14 Störungsbeseitigung

14.1 Betriebs- und Störungsanzeigen

Im Menü **Betriebsstatus - Störungen** können Sie aktuelle Störungen und die Störungshistorie abrufen (→ Tabelle 77, Seite 37).

Die Tabelle in Kapitel 14.1.2 enthält eine Übersicht der gerätebezogenen Anzeigen für Betriebsstatus und Störungen.

14.1.1 Informationen zur Übersichtstabelle

- Der **Code** in der ersten Tabellenspalte gibt die Störungsursache oder den Betriebsstatus an.
- Die **Klasse** in der zweiten Tabellenspalte gibt die Auswirkung auf den Gerätebetrieb an.

Klasse 0 (Betriebsstatus)

Ein Betriebsstatus gibt einen Zustand des Geräts im normalen Betrieb an.

Klasse B (Blockierende Störungen)

Blockierende Störungen führen zu einer zeitlich begrenzten Abschaltung der Heizungsanlage. Die Heizungsanlage läuft selbstständig wieder an, sobald die blockierende Störung nicht mehr vorhanden ist.

Klasse V (Verriegelnde Störungen)

Verriegelnde Störungen führen zu einer Abschaltung der Heizungsanlage, die erst nach einem Reset wieder anläuft.

Der Code einer verriegelnden Störung wird zusammen mit dem Symbol ⚠ blinkend angezeigt.

- ▶ Prüfen, ob eine schwerwiegende Störung vorliegt.
- ▶ Gerät ausschalten und wieder einschalten.

-oder-

- ▶ Tasten ▲ und ▼ gleichzeitig solange drücken, bis die Symbole ⚠ und 🔧 nicht mehr angezeigt werden.
  Das Gerät geht wieder in Betrieb. Die Vorlauftemperatur wird angezeigt.

14.1.2 Übersichtstabelle zur Störungsbehebung

Neben den in der Tabelle enthaltenen Betriebs- und Störungsanzeigen können weitere anlagenbezogene Störungen angezeigt werden. Die Beseitigung dieser Störungen ist in den Anleitungen der betroffenen Anlagenbestandteile beschrieben.

Wenn sich eine Störung nach einem Reset nicht beseitigen lässt:

- ▶ Störungsursache entsprechend den Angaben in der Tabelle beheben.

Klasse W (Wartungsmeldungen)

Wartungsmeldungen zeigen an, dass eine Wartung oder Reparatur durchgeführt werden muss. Das Gerät ist weiterhin im Betrieb. Wenn die Wartungsmeldung durch einen Defekt verursacht wurde, läuft es unter Umständen mit eingeschränkten Funktionen weiter.

Code	Klasse	Angezeigter Text	Beseitigung
200	O	Wärmeerzeuger im Heizbetrieb	–
201	O	Wärmeerzeuger im WW-Betrieb	–
202	O	Gerät im Schaltoptimierungsprogramm	–
203	O	Gerät in Betriebsbereitschaft, kein Wärmebedarf vorhanden	–
204	O	Aktuelle Heizwassertemperatur des Wärmeerzeugers höher als Sollwert	–
208	O	Wärmeanforderung wegen Abgastest	–
214	V	Gebläse wird während Sicherheitszeit abgeschaltet	1. Anschlussstecker am Gebläse überprüfen. 2. Anschlusskabel zum Gebläse überprüfen.
224	V	Sicherheitstemperaturbegrenzer hat ausgelöst	Heizkreis: 1. Umlauf des Heizwassers sicherstellen. 2. Geschlossenes Ventil im Heizkreis öffnen. 3. Wasser nachfüllen bis Vorgabedruck erreicht ist. 4. Anschlussstecker am Wärmeblock-Temperaturbegrenzer korrekt aufstecken. 5. Wärmeblock-Temperaturbegrenzer prüfen, ggf. ersetzen. Trinkwasserkreis: Umlauf des Trinkwassers im Speicherkreis sicherstellen.
227	V	Kein Flammensignal nach Zündung	1. Hauptabsperreinrichtung öffnen. 2. Geräteabsperrhahn öffnen. 3. Spannungsversorgung des Geräts unterbrechen und Gasleitung überprüfen. 4. Anschlussdruck der Gasleitung prüfen. 5. Brennerfunktion prüfen, ggf. Brenner einstellen. 6. CO_2-Gehalt der Verbrennungsluft prüfen, ggf. einstellen. 7. Schutzleiteranschluss (PE) im Schaltkasten herstellen. 8. Funktionstest für Zündung durchführen. 9. Funktionstest für Ionisation durchführen. 10.Anschlussstecker der Ionisationsstrecke und Zündstrecke korrekt aufstecken. 11.Anschlussstecker der Gasarmatur korrekt aufstecken. 12.Kondensatablauf prüfen. 13. Abgasseite des Wärmetauschers auf Verschmutzung prüfen. 14.Ionisationselektrode prüfen, ggf. ersetzen. 15.Zündelektrode prüfen, ggf. ersetzen. 16.Anschlusskabel zur Zündelektrode prüfen, ggf. ersetzen. 17.Anschlusskabel zur Ionisationselektrode prüfen, ggf. ersetzen. 18.Gasarmatur prüfen, ggf. ersetzen. 19.Steuergerät/Feuerungsautomat prüfen, ggf. ersetzen. 20.Rückschlagklappe in der Mischeinrichtung auf Verunreinigung prüfen, ggf. reinigen.
228	V	Flammensignal trotz nicht vorhandener Flamme	1. Ionisationskabel prüfen, ggf. ersetzen. 2. Elektroden-Set prüfen, ggf. ersetzen. 3. Steuergerät ersetzen.

UNIDOMIO

Code	Klasse	Angezeigter Text	Beseitigung
229	B	Flamme während Brennerbetrieb ausgefallen	1. Hauptabsperreinrichtung öffnen. 2. Geräteabsperrhahn öffnen. 3. Gerät stilllegen und Gasleitung überprüfen. 4. Signalauswertung auf Leiterplatte defekt. 5. Ionisationselektrode austauschen. 6. Schutzleiteranschluss (PE) im Schaltkasten herstellen. 7. Zündkabel austauschen. 8. Anschlusskabel zur Ionisationselektrode austauschen. 9. Gasarmatur austauschen. 10.Brenner korrekt einstellen oder Brennerdüsen austauschen. 11.Brenner bei minimaler Nennbelastung einstellen. 12.Abgasanlage umbauen. 13.Verbrennungsluftverbund zu klein oder zu geringe Größe der Lüftungsöffnung. 14. Wärmeblock abgasseitig reinigen. 15.Steuergerät/Feuerungsautomat austauschen.
232	B	Wärmeerzeuger durch externen Schaltkontakt verriegelt	1. Anschlussstecker für den externen Schaltkontakt aufstecken. 2. Brücke einbauen/Kondensathebepumpe nach Herstellerangaben überprüfen. 3. Schaltpunkt des externen Temperaturwächters an das System anpassen. 4. Anschlusskabel zum externen Temperaturwächter austauschen. 5. Externen Temperaturwächter austauschen.
233	V	Kesselidentifikationsmodul oder Geräteelektronik Störung	1. Kesselidentifikationsmodul/Kodierstecker einbauen. 2. Anschlussstecker am Kesselidentifikationsmodul/Kodierstecker aufstecken. 3. Kesselidentifikationsmodul/Kodierstecker austauschen (Buderus Kundendienst kontaktieren).
234	V	Elektrische Störung Gasarmatur	1. Anschlusskabel austauschen und Reset nach dem Austausch. 2. Gasarmatur austauschen und Reset nach dem Austausch.
235	V	Versionskonflikt Geräteelektronik/ Kesselidentifikationsmodul	1. Kesselidentifgikationsmodul/Kodierstecker prüfen. 2. Gültige Kombination aus Steuergerät/Feuerungsautomat einbauen.
237	V	Systemstörung	1. Kesselidentifikationsmodul/Kodierstecker austauschen. 2. Steuergerät/Feuerungsautomat austauschen.
238	V	Geräteelektronik ist defekt	Steuergerät austauschen.
242 - 263	V	Systemstörung Geräteelektronik / Basiscontroller	1. Kontaktproblem beseitigen. 2. Ggf. Steuergerät oder Kesselidentifikationsmodul/Kodierstecker austauschen (Buderus Kundendienst kontaktieren).
265	B	Wärmebedarf geringer als gelieferte Energie	–
268	O	Relaistest wurde aktiviert	–
269	V	Flammenüberwachung	Steuergerät/Feuerungsautomat austauschen.
273	B	Betriebsunterbrechung - Brenner und Gebläse	–
281	B	Umwälzpumpe blockiert oder Luft in Umwälzpumpe	1. Prüfen, ob die Pumpe blockiert ist, ggf. gangbar machen oder ersetzen. 2. Heizwasserumlauf sicherstellen. 3. Pumpe entlüften.
306	V	Flammensignal nach Schließen der Brennstoffversorgung	1. Gasarmatur ersetzen. 2. Ionisationskabel ersetzen. 3. Steuergerät/Feuerungsautomat ersetzen.
358	O	Blockierschutz aktiv	–
360	V	Systemstörung Geräteelektronik / Basiscontroller	1. Kesselidentifikationsmodul/Kodierstecker einbauen. 2. Anschlussstecker am Kesselidentifikationsmodul/Kodierstecker aufstecken. 3. Kesselidentifikationsmodul/Kodierstecker austauschen (Buderus Kundendienst kontaktieren).
362	V	Kesselidentifikationsmodul oder Geräteelektronik Störung	Kesselidentifikationsmodul/Kodierstecker austauschen (Buderus Kundendienst kontaktieren).
363	V	Systemstörung Geräteelektronik / Basiscontroller	Steuergerät/Feuerungsautomat austauschen.

UNIDOMO

Code	Klasse	Angezeigter Text	Beseitigung
811	A	Warmwasserbereitung: Thermische Desinfektion misslungen	1. Eventuell ständige Warmwasserentnahme unterbinden. 2. Warmwasser-Temperaturfühler korrekt positionieren. 3. Kontakt des Warmwasserspeicher-Temperaturfühlers zum Speicher prüfen. 4. Speicherkreis entlüften. 5. Warmwasserbereitung auf "Vorrang" einstellen. 6. Plattenwärmetauscher auf Verkalkung prüfen. 7. Dimensionierung Zirkulationsleitung und Wärmeverluste prüfen.
815	W	Temperaturfühler hydr. Weiche defekt (Pumpeneffizienzmodul)	1. Hydraulische Konfiguration prüfen, ggf. korrigieren. 2. Fühler auf Kurzschluss oder Unterbrechung prüfen, ggf. ersetzen.
1000	B	Systemkonfiguration nicht bestätigt	System vollständig konfigurieren und bestätigen.
1010	O	Keine Kommunikation über BUS-Verbindung EMS	1. Verdrahtungsfehler beseitigen und Regelgerät Aus- und wieder Einschalten. 2. BUS-Leitung reparieren oder austauschen. 3. Defekten EMS-BUS-Teilnehmer austauschen.
1013	W	Maximaler Brennzeitpunkt ist erreicht	1. Wartung durchführen. 2. Wartungsmeldung zurücksetzen.
1017	W	Info Betriebsdruck zu niedrig	1. Wasser nachfüllen und Anlage entlüften. 2. Drucksensor prüfen, ggf. ersetzen.
1018	W	Wartungsintervall abgelaufen	1. Wartung durchführen. 2. Wartungsmeldung zurücksetzen.
1019	W	Falscher Pumpentyp erkannt	1. Verkabelung der Pumpe prüfen. 2. Korrekten Pumpentyp der Heizungspumpe im Gerät prüfen, ggf. ersetzen.
1022	W	Speichertemperaturfühler defekt oder Kontaktprobleme	1. Anschlussstecker am Temperaturfühler korrekt aufstecken. 2. Anschlussstecker am Steuergerät korrekt aufstecken. 3. Temperaturfühler prüfen, ggf. ersetzen. 4. Anschlusskabel des Temperaturfühlers prüfen, ggf. ersetzen.
1023		Maximale Betriebsdauer einschließlich Standby-Zeit ist erreicht	1. Wartung durchführen. 2. Wartungsmeldung zurücksetzen.
1025	W	Rücklauftemperaturfühler ist defekt	1. Anschlussstecker am Rücklauftemperaturfühler ist nicht aufgesteckt. 2. Rücklauftemperaturfühler ist defekt. 3. Anschlusskabel zum Rücklauftemperaturfühler ist beschädigt. 4. Signalauswertung im Steuergerät defekt.
1037	W	Außentemperaturfühler defekt, Ersatzbetrieb Heizung aktiv	1. Ist kein Außentemperaturfühler gewünscht. Konfiguration raumtemperaturgeführt im Regler wählen. 2. Wenn kein Durchgang vorhanden ist, die Störung beheben. 3. Korrodierte Anschlussklemmen im Außenfühlergehäuse reinigen. 4. Wenn Werte nicht übereinstimmen, dann den Fühler tauschen. 5. Wenn die Fühlerwerte gestimmt haben, aber die Spannungswerte nicht übereinstimmen, dann das Regelgerät austauschen.
1038	W	Zeit/Datum ungültiger Wert	1. Datum/Zeit einstellen. 2. Spannungsausfälle vermeiden.
1039	W	Ungemischte Heizkreise nicht für Estrichtrocknung geeignet	
1040	W	Estrichtrocknung mit ungemischten Heizkreisen nur mit Gesamtanlage	
1041	B	Spannungsausfall während Estrichtrocknung	Spannungsausfälle vermeiden.
1042	B	Interner Fehler: Zugriff auf Uhrenbaustein blockiert	HMI austauschen.
1065	W	Wasserdruckfühler defekt oder nicht angeschlossen	1. Anschlussstecker am Drucksensor korrekt aufstecken. 2. Anschlusskabel des Drucksensors prüfen, ggf. ersetzen. 3. Drucksensor prüfen, ggf. ersetzen.
1068	W	Außentemperaturfühler oder Lambdasonde defekt.	1. Anschlussstecker am Temperaturfühler korrekt aufstecken. 2. Anschlussstecker am Steuergerät korrekt aufstecken. 3. Temperaturfühler korrekt anbringen. 4. Temperaturfühler prüfen, ggf. ersetzen. 5. Anschlusskabel des Temperaturfühlers prüfen, ggf. ersetzen.
1075	W	Kurzschluss WärmeblockTemperaturfühler	1. Anschlussstecker am Temperaturfühler korrekt aufstecken. 2. Temperaturfühler prüfen, ggf. ersetzen. 3. Anschlusskabel des Temperaturfühlers prüfen, ggf. ersetzen.

UNIDOMO®

Code	Klasse	Angezeigter Text	Beseitigung
1076	W	Kein Signal vom WärmeblockTemperatur-fühler	1. Anschlussstecker am Temperaturfühler korrekt aufstecken. 2. Temperaturfühler prüfen, ggf. ersetzen. 3. Anschlusskabel des Temperaturfühlers prüfen, ggf. ersetzen.
2085	V	Interner Fehler	1. Entriegeln. 2. Anlage für 30 Sekunden spannungsfrei schalten. 3. Feuerungsautomat ersetzen.
2908	V	Systemstörung Geräteelektronik / Basis-controller	Bleibt die Störung nach Reset erhalten, ist der Feuerungsautomat defekt und muss ausgetauscht werden.
2910	V	Fehler im Abgassystem, die Gebläsedreh-zahl ist zu hoch/niedrig.	1. Abgasanlage und Lüfter prüfen. 2. Abgasrohr korrekt montieren. 3. Ablagerungen in Abgasanlage entfernen, ggf. Lüfter ersetzen.
2914 - 2916	V	Systemstörung Geräteelektronik	Bleibt die Störung nach Reset erhalten, ist das Steuergerät defekt und muss ausgetauscht werden.
2920	V	Störung Flammenüberwachung	Steuergerät prüfen, ggf. ersetzen.
2923- 2926	V	Systemstörung Geräteelektronik	1. Verkabelung zur Gasarmatur prüfen. 2. Gasarmatur prüfen. Bleibt die Störung nach Reset erhalten, ist das Steuergerät oder die Gasarmatur defekt und muss ausgetauscht werden.
2927	B	Systemstörung Geräteelektronik	1. Hauptabsperreinrichtung öffnen. 2. Geräteabsperrhahn öffnen. 3. Spannungsversorgung des Geräts unterbrechen und Gasleitung überprüfen. 4. Funktionstest für Zündung durchführen. 5. Funktionstest für Ionisation durchführen. 6. Anschlussstecker der Ionisationsstrecke und Zündstrecke korrekt aufstecken. 7. Schutzleiteranschluss (PE) im Schaltkasten herstellen. 8. Ionisationselektrode prüfen, ggf. ersetzen. 9. Zündelektrode prüfen, ggf. ersetzen. 10.Anschlusskabel der Zündelektrode prüfen, ggf. ersetzen. 11.Anschlusskabel der Ionisationselektrode ersetzen. 12.Brenner korrekt einstellen bzw. Brennerdüsen ersetzen. 13.Brenner bei minimaler Nennbelastung einstellen. 14.Gasarmatur prüfen, ggf. ersetzen. 15.Abgasanlage prüfen, ggf. instandsetzen. 16.Verbrennungsluftverbund zu klein bzw. zu geringe Größe der Lüftungsöffnung. 17.Wärmeblock abgasseitig reinigen. 18.Steuergerät/Feuerungsautomat prüfen, ggf. ersetzen.
2928	V	Interner Fehler	1. Reset durchführen. 2. Steuergerät/Feuerungsautomat austauschen.
2931	V	Systemstörung Geräteelektronik / Basis-controller	1. Reset durchführen. 2. Steuergerät/Feuerungsautomat austauschen.
2940	V	Systemstörung Feuerungsautomat	1. Reset durchführen. 2. Steuergerät/Feuerungsautomat austauschen.
2946	V	Falscher Kodierstecker erkannt	Kesselidentifikationsmodul/Kodierstecker tauschen (Buderus Kundendienst kontaktieren).
2948	B	Kein Flammensignal bei kleiner Leistung	Brenner startet automatisch nach dem Spülen. Wenn diese Störung häufig vorkommt, CO_2-Einstellung prüfen.
2950	B	Kein Flammensignal nach dem Startvor-gang	Brenner startet automatisch nach dem Spülen. Gas-Luft-Verhältnis korrekt einstellen.

UNIDOMO

Code	Klasse	Angezeigter Text	Beseitigung
2951	V	Zu viele Flammenabrisse	1. Hauptabsperreinrichtung öffnen. 2. Geräteabsperrhahn öffnen. 3. Spannungsversorgung des Geräts unterbrechen und Gasleitung überprüfen. 4. Funktionstest für Ionisation durchführen. 5. Anschlussstecker der Ionisationsstrecke und Zündstrecke korrekt aufstecken. 6. Schutzleiteranschluss (PE) im Schaltkasten herstellen. 7. Ionisationselektrode prüfen, ggf. ersetzen. 8. Zündelektrode prüfen, ggf. ersetzen. 9. Anschlusskabel der Zündelektrode prüfen, ggf. ersetzen. 10.Anschlusskabel der Ionisationselektrode prüfen, ggf. ersetzen. 11.Brenner korrekt einstellen bzw. Brennerdüsen ersetzen. 12.Brenner bei minimaler Nennbelastung einstellen. 13.Gasarmatur prüfen, ggf. ersetzen. 14.Abgasanlage prüfen, ggf. instandsetzen. 15.Verbrennungsluftverbund zu klein bzw. zu geringe Größe der Lüftungsöffnung. 16.Wärmeblock abgasseitig reinigen. 17.Steuergerät/Feuerungsautomat prüfen, ggf. ersetzen.
2952	V	Interner Fehler beim Test des Ionisations-signales	1. Reset durchführen. 2. Steuergerät/Feuerungsautomat austauschen.
2955	B	Eingestellte Parameter für die hydraulische Konfiguration werden vom Wärmeerzeuger nicht unterstützt	Hydraulikeinstellungen prüfen, ggf. ändern. • Hydraulische Weiche • Interner Warmwasserkreis (Speicherladekreis) • Heizkreis 1 • Heizungspumpe im Gerät
2956	O	Hydraulische Konfiguration am Wärmeer-zeuger ist aktviert	–
2957	V	Systemstörung Geräteelektronik	1. Steuergerät/Feuerungsautomat zurücksetzen. 2. Elektrische Anschlüsse an Steuergerät/Feuerungsautomat wieder richtig anschlie-ßen. 3. Steuergerät/Feuerungsautomat ersetzen.
2961 2962	V	Kein Gebläsesignal vorhanden	1. Gebläse und Anschlusskabel prüfen. 2. Netzspannung prüfen.
2963	B	Temperatur am Wärmeblock liegt außerh. des zulässigen Bereiches	1. Anschlussstecker am Temperaturfühler korrekt aufstecken. 2. Anschlussstecker am Steuergerät korrekt aufstecken. 3. Temperaturfühler korrekt anbringen. 4. Temperaturfühler prüfen, ggf. ersetzen. 5. Anschlusskabel des Temperaturfühlers prüfen, ggf. ersetzen.
2965	B	Zu hohe Vorlauftemperatur	1. Heizungsumlauf sicherstellen. 2. Pumpeneinstellung prüfen, ggf. an Heizungsanlage anpassen. 3. Anschlussstecker am Temperaturfühler korrekt aufstecken. 4. Anschlussstecker am Steuergerät korrekt aufstecken. 5. Temperaturfühler korrekt anbringen. 6. Temperaturfühler prüfen, ggf. ersetzen. 7. Anschlusskabel des Temperaturfühlers prüfen, ggf. ersetzen.
2966	B	Zu schneller Temperaturanstieg der Vor-lauftemperatur im Wärmeblock	1. Heizungsumlauf sicherstellen. 2. Pumpeneinstellung prüfen, ggf. an Heizungsanlage anpassen. 3. Anschlussstecker am Temperaturfühler korrekt aufstecken. 4. Anschlussstecker am Steuergerät korrekt aufstecken. 5. Temperaturfühler korrekt anbringen. 6. Temperaturfühler prüfen, ggf. ersetzen. 7. Anschlusskabel des Temperaturfühlers prüfen, ggf. ersetzen.
2968	O	Heizungswasser wird nachgefüllt	–
2969	O	Maximale Anzahl von Nachfüllvorgängen errreicht	–
2970	B	Heizsystem hat zu oft einen Druckabfall	–

UNIDOMO®

Code	Klasse	Angezeigter Text	Beseitigung
2971	B	Betriebsdruck zu niedrig	1. Heizungsanlage entlüften. 2. Heizungsanlage auf Dichtheit prüfen. 3. Wasser nachfüllen, bis Solldruck erreicht ist. 4. Drucksensor prüfen, ggf. ersetzen. 5. Kabel zu Drucksensor prüfen, ggf. ersetzen.
2972	B	Netzspannung zu niedrig	1. Versorgungsspannung von mindestens 196 VAC herstellen. 2. Feuerungsautomat austauschen.
2980	V	Mehr als 5 verriegelnde Störungen in 15 Minuten	Das Gerät wurde aus Sicherheitsgründen gesperrt, nachdem mindestens fünf verriegelnde Störungen innerhalb von 15 Minuten aufgetreten sind. Die Sicherheitssperre darf nur ein Fachbetrieb oder der Kundendienst nach Beseitigung der Störungsursache und anschließender Anlagenprüfung vor Ort aufheben. 1. Ursache der Störung feststellen und beseitigen. 2. Komplette Anlage inklusive Sensoren und Kabelbäumen prüfen. 3. Gerät aus- und wieder einschalten. Störungs-Code **2981** wird angezeigt.
2981	V	Max. Anzahl verr. Störungen erreicht. Informieren Sie den Fachbetrieb	Das Gerät wurde bei bestehender Sicherheitssperre (Störungs-Code **2980**) aus- und wieder eingeschaltet. Die Sicherheitssperre darf nur ein Fachbetrieb oder der Kundendienst nach Beseitigung der Störungsursache und anschließender Anlagenprüfung vor Ort aufheben. 1. Störung innerhalb von 10 Minuten nach dem Einschalten zurücksetzen. 2. Störung nach 22 bis 28 Sekunden erneut zurücksetzen. Die Sperre wird aufgehoben und das Gerät kehrt zum Normalbetrieb zurück. 3. Die letzten 10 Störungen in der Störungshistorie prüfen, um sicherzustellen, dass alle Probleme behoben wurden.

Tab. 95 Betriebs- und Störungsanzeigen

14.1.3 Störungen, die nicht angezeigt werden

Gerätestörungen	Beseitigung
Verbrennungsgeräusche zu laut; Brummgeräusche	▶ Gasart prüfen. ▶ Gas-Anschlussdruck prüfen. ▶ Abgasanlage prüfen, ggf. reinigen oder instandsetzen. ▶ Gas-Luft-Verhältnis prüfen. ▶ Gasarmatur prüfen, ggf. tauschen.
Strömungsgeräusche	▶ Pumpenleistung oder Pumpenkennfeld korrekt einstellen und auf maximale Leistung anpassen.
Aufheizung dauert zu lange.	▶ Pumpenleistung oder Pumpenkennfeld korrekt einstellen und auf maximale Leistung anpassen.
Abgaswerte nicht in Ordnung; CO-Gehalt zu hoch.	▶ Gasart prüfen. ▶ Gas-Anschlussdruck prüfen. ▶ Abgasanlage prüfen, ggf. reinigen oder instandsetzen. ▶ Gas-Luft-Verhältnis prüfen. ▶ Gasarmatur prüfen, ggf. tauschen.
Zündung zu hart, zu schlecht.	▶ Zündtrafo auf Aussetzer prüfen, ggf. tauschen. ▶ Gasart prüfen. ▶ Gas-Anschlussdruck prüfen. ▶ Netzanschluss prüfen. ▶ Elektroden mit Kabel prüfen, ggf. tauschen. ▶ Abgasanlage prüfen, ggf. reinigen oder instandsetzen. ▶ Gas-Luft-Verhältnis prüfen. ▶ Bei Erdgas: Externen Gas-Strömungswächter prüfen, ggf. tauschen. ▶ Brenner prüfen, ggf. tauschen. ▶ Gasarmatur prüfen, ggf. tauschen.
Kondensat im Luftkasten	▶ Rückschlagklappe in der Mischeinrichtung prüfen, ggf. tauschen.
Bei Speichergeräten: Längere Zeit kein Heizbetrieb, Gerät verharrt in Speicherladung	▶ Speichertemperaturfühler am Warmwasserspeicher auf korrekten Sitz prüfen.
Bei Kombigeräten: Warmwasserauslauftemperatur wird nicht erreicht.	▶ Turbine prüfen, ggf. tauschen. ▶ Gas-Luft-Verhältnis prüfen. ▶ Druck der Heizungsanlage prüfen und ggf. einstellen.

UNIDOMO®

Gerätestörungen	Beseitigung
Bei Kombigeräten: Warmwassermenge wird nicht erreicht.	▶ Plattenwärmetauscher prüfen. ▶ Druck der Heizungsanlage prüfen und ggf. einstellen.
Keine Funktion, das Display bleibt dunkel.	▶ Elektrische Verdrahtung auf Beschädigung prüfen. ▶ Defekte Kabel ersetzen. ▶ Sicherung prüfen, ggf. tauschen.

Tab. 96 Störungen ohne Anzeige im Display

Störungsanzeige: Betriebsdruck zu niedrig

Wenn der Betriebsdruck in der Heizungsanlage unter den minimalen Druck fällt, der eingestellt ist, zeigt das Display die Meldung **LoPr => L0.X bar**. Der Betriebsdruck ist zu niedrig.

▶ Heizungsanlage füllen.

Wenn der Betriebsdruck in der Heizungsanlage unter 0,3 bar sinkt, zeigt das Display die Meldung **LoPr** abwechselnd mit dem Betriebsdruck. Die Heizungsanlage ist dann blockiert.

▶ Heizungsanlage füllen.

15 Außerbetriebnahme

15.1 Gerät ausschalten

Der Blockierschutz verhindert ein Festsitzen der Heizungspumpe und des 3-Wege-Ventils nach längerer Betriebspause. Bei ausgeschaltetem Gerät besteht kein Blockierschutz.

▶ Gerät am Schalter Ein/Aus (→ Bild 3.8, Seite 7) ausschalten. Das Display erlischt.

▶ Bei längerer Außerbetriebnahme: Frostschutz beachten.

15.2 Frostschutz

Weitere Informationen zum Frostschutz finden Sie in der Bedienungsanleitung für den Betreiber.

ACHTUNG

Anlagenschaden durch Frost!

Die Heizungsanlage kann nach längerer Zeit einfrieren (z. B. bei einem Netzausfall, Ausschalten der Versorgungsspannung, fehlerhafter Brennstoffversorgung, Kesselstörung usw.).

▶ Stellen Sie sicher, dass die Heizungsanlage ständig in Betrieb ist (insbesondere bei Frostgefahr).

Frostschutz bei ausgeschaltetem Gerät

▶ Frostschutzmittel ins Heizwasser mischen (→ Kapitel 7.4, Seite 26).

▶ Warmwasserkreis entleeren.

16 Umweltschutz und Entsorgung

Der Umweltschutz ist ein Unternehmensgrundsatz der Bosch-Gruppe. Qualität der Produkte, Wirtschaftlichkeit und Umweltschutz sind für uns gleichrangige Ziele. Gesetze und Vorschriften zum Umweltschutz werden strikt eingehalten.
Zum Schutz der Umwelt setzen wir unter Berücksichtigung wirtschaftlicher Gesichtspunkte bestmögliche Technik und Materialien ein.

Verpackung

Bei der Verpackung sind wir an den länderspezifischen Verwertungssystemen beteiligt, die ein optimales Recycling gewährleisten.

Alle verwendeten Verpackungsmaterialien sind umweltverträglich und wiederverwertbar.

Altgerät

Altgeräte enthalten Wertstoffe, die wiederverwertet werden können. Die Baugruppen sind leicht zu trennen. Kunststoffe sind gekennzeichnet. Somit können die verschiedenen Baugruppen sortiert und wiederverwertet oder entsorgt werden.

Elektro- und Elektronik-Altgeräte



Dieses Symbol bedeutet, dass das Produkt nicht zusammen mit anderen Abfällen entsorgt werden darf, sondern zur Behandlung, Sammlung, Wiederverwertung und Entsorgung in die Abfallsammelstellen gebracht werden muss.

Das Symbol gilt für Länder mit Elektronikschrottvorschriften, z. B. "Europäische Richtlinie 2012/19/EG über Elektro- und Elektronik-Altgeräte". Diese Vorschriften legen die Rahmenbedingungen fest, die für die Rückgabe und das Recycling von Elektronik-Altgeräten in den einzelnen Ländern gelten.

Da elektronische Geräte Gefahrstoffe enthalten können, müssen sie verantwortungsbewusst recycelt werden, um mögliche Umweltschäden und Gefahren für die menschliche Gesundheit zu minimieren. Darüber hinaus trägt das Recycling von Elektronikschrott zur Schonung der natürlichen Ressourcen bei.

Für weitere Informationen zur umweltverträglichen Entsorgung von Elektro- und Elektronik-Altgeräten wenden Sie sich bitte an die zuständigen Behörden vor Ort, an Ihr Abfallentsorgungsunternehmen oder an den Händler, bei dem Sie das Produkt gekauft haben.

Weitere Informationen finden Sie hier:
www.bosch-homecomfortgroup.com/en/company/legal-topics/weee/

Batterien

Batterien dürfen nicht im Hausmüll entsorgt werden. Verbrauchte Batterien müssen in den örtlichen Sammelsystemen entsorgt werden.

17 Datenschutzhinweise

Wir, die **[DE] Bosch Thermotechnik GmbH, Sophienstraße 30-32, 35576 Wetzlar, Deutschland, [AT] Robert Bosch AG, Geschäftsbereich Thermotechnik, Göllnergasse 15-17, 1030 Wien, Österreich, [LU] Ferroknepper Buderus S.A., Z.I. Um Monkeler, 20, Op den Drieschen, B.P.201 L-4003 Esch-sur-Alzette, Luxemburg**, verarbeiten Produkt- und Installationsinformationen, technische Daten und Verbindungsdaten, Kommunikationsdaten, Produktregistrierungsdaten und Daten zur Kundenhistorie zur Bereitstellung der Produktfunktionalität (Art. 6 Abs. 1 S. 1 b DSGVO), zur Erfüllung unserer Produktüberwachungspflicht und aus Produktsicherheitsgründen (Art. 6 Abs. 1 S. 1 f DSGVO), zur Wahrung unserer Rechte im Zusammenhang mit Gewährleistungs- und Produktregistrierungsfragen (Art. 6 Abs. 1 S. 1 f DSGVO), zur Analyse des Vertriebs unserer Produkte sowie zur Bereitstellung von individuellen und produktbezogenen Informationen und Angeboten (Art. 6 Abs. 1 S.1 f DSGVO). Für die Erbringung von Dienstleistungen wie Vertriebs- und Marketingdienstleistungen, Vertragsmanagement, Zahlungsabwicklung, Programmierung, Datenhosting und Hotline-Services können wir externe Dienstleister und/oder mit Bosch verbundene Unternehmen beauftragen und Daten an diese übertragen. In bestimmten Fällen, jedoch nur, wenn ein angemessener Datenschutz gewährleistet ist, können per-

UNIDOMO

sonenbezogene Daten an Empfänger außerhalb des Europäischen Wirtschaftsraums übermittelt werden. Weitere Informationen werden auf Anfrage bereitgestellt. Sie können sich unter der folgenden Anschrift an unseren Datenschutzbeauftragten wenden: Datenschutzbeauftragter, Informationssicherheit und Datenschutz (C/ISP), Robert Bosch GmbH, Postfach 30 02 20, 70442 Stuttgart, DEUTSCHLAND.

Sie haben das Recht, der auf Art. 6 Abs. 1 S. 1 f DSGVO beruhenden Verarbeitung Ihrer personenbezogenen Daten aus Gründen, die sich aus Ihrer besonderen Situation ergeben, oder zu Zwecken der Direktwerbung jederzeit zu widersprechen. Zur Wahrnehmung Ihrer Rechte kontaktieren Sie uns bitte unter **[DE] privacy.ttde@bosch.com, [AT] DPO@bosch.com, [LU] DPO@bosch.com.** Für weitere Informationen folgen Sie bitte dem QR-Code.

18 Technische Informationen und Protokolle

18.1 Technische Daten

	Einheit	GB182i.2-20 KDW H GB182i.2-20 KD H Erdgas[1)]	 Propan[2)]
Wärmeleistung/-belastung			
Nennwärmebelastung Warmwasser Q_{nW}	kW	30,5	30,5
Max. Nennwärmebelastung Heizung Q_n	kW	20,0	20,0
Max. Nennwärmeleistung (80/60 °C) P_n	kW	19,5	19,5
Max. Nennwärmeleistung (50/30 °C) P_{cond}	kW	20,8	20,8
Max. Nennwärmeleistung (40/30 °C)	kW	20,9	20,9
Min. Nennwärmebelastung Heizung Q_{min}	kW	3,1	3,1
Min. Nennwärmeleistung (80/60 °C) P_{min}	kW	3	3
Min. Nennwärmeleistung (50/30 °C) P_{min}	kW	3,4	3,4
Min. Nennwärmeleistung (40/30 °C) P_{min}	kW	3,4	3,4
Effizienz			
Wirkungsgrad Heizleistung 80/60 °C	%	97,5	97,5
Wirkungsgrad Heizleistung 50/30 °C	%	104	104
Wirkungsgrad Heizleistung 40/30 °C	%	104,6	104,6
Gas-Anschlusswert			
Erdgas G20 ($H_{i(15\,°C)}$ = 9,5 kWh/m^3)	m^3/h	3,135	–
Erdgas G25($H_{i(15\,°C)}$ = 8,1 kWh/m^3)	m^3/h	3,7	–
Flüssiggas (H_i = 12,9 kWh/kg)	kg/h	–	2,28
Zulässiger Gas-Anschlussdruck			
Erdgas G20	mbar	17 - 25	–
Erdgas G25	mbar	18 - 25	–
Flüssiggas	mbar	–	42,5 -57,5
Rechenwerte für die Querschnittsberechnung nach EN 13384			
Abgasmassestrom bei max./min. Nennwärmeleistung	g/s	13,78/1,52	13,36/1,43
Abgastemperatur 80/60 °C bei max./min. Nennwärmeleistung	°C	75/58	75/58
Abgastemperatur 40/30 °C bei max./min. Nennwärmeleistung	°C	55/30	55/30
Restförderdruck	Pa	150	150
CO_2-Gehalt bei max. Nennwärmebelastung	%	9,4	10,8
CO_2-Gehalt bei min. Nennwärmebelastung	%	8,6	10,2
O_2-Gehalt bei max. Nennwärmebelastung	%	4,2	4,5
O_2-Gehalt bei min. Nennwärmebelastung	%	5,6	5,6
Abgaswertegruppe nach G 636/G 635	–	G_{61}/G_{62}	G_{61}/G_{62}
NO_x-Klasse	–	6	6
Kondensat			
Max. Kondensatmenge (T_R = 30 °C)	l/h	1,7	1,7
pH-Wert ca.	–	4,8	4,8
Ausdehnungsgefäß			
Vordruck	bar	1	1
Gesamtinhalt	l	12	12
Warmwasser			
Max. Durchflussmenge	l/min	10	10
Einschaltwassermenge	l/min	2,5	2,5
Warmwassertemperatur	°C	60	60

UNIDOMO®

	Einheit	GB182i.2-20 KDW H GB182i.2-20 KD H Erdgas[1]	Propan[2]
Max. Kaltwasser-Eintrittstemperatur	°C	60	60
Max. zulässiger Warmwasserdruck	bar	10	10
Min. Fließdruck	bar	0,5	0,5
Spezifischer Durchfluss nach EN 13203-1 (ΔT = 30 K)	l/min	14	14
Zulassungsdaten			
Prod.-ID-Nr.	–	CE-0085DM0360	
Gerätekategorie (Gasart)	–	II_{2ELL3P}	
Installationstyp	–	B_{23}, B_{23P}, B_{33}, B_{53}, C_{13x}, C_{33x}, C_{43x}, C_{53x}, C_{63x}, C_{83x}, C_{93x}, C_{13}, C_{33}, C_{43}, C_{53}, C_{63}, C_{83}, C_{93}; $C_{(10)3x}$, $C_{(11)3x}$, $C_{(13)3x}$, $C_{(14)3x}$	
Allgemeines			
Elektrische Spannung	AC ... V	230	230
Frequenz	Hz	50	50
Max. Leistungsaufnahme (Standby)	W	3,8	3,8
Max. Leistungsaufnahme (Heizung)	W	97	97
Max. Leistungsaufnahme	W	122	122
Energie-Effizienz-Index (EEI) Heizungspumpe	–	0,2	0,2
EMV-Grenzwertklasse	–	B	B
Schallleistungspegel bei P_{max} (nach NF EN 15036-1, NF EN ISO 9614-1 und Vorschriften AFNOR RP247)	dB(A)	48	48
Schutzart	IP	IPX4D	IPX4D
Max. Vorlauftemperatur	°C	86	86
Max. zulässiger Betriebsdruck (PMS) Heizung	bar	3	3
Max. zulässiger Betriebsdruck (PMS) Warmwasser	bar	10	10
Zulässige Umgebungstemperatur kurzfristig/langfristig	°C	0 - 40	0 - 40
Heizwassermenge	l	7	7
Gewicht (ohne Verpackung)	kg	42	42
Abmessungen B × H × T	mm	440 × 780 × 365	440 × 780 × 365

UNIDOMO®

1) Geeignet für %80 CH4 + max. 20 Vol.-% H2 (Bezug auf: DVGW ZP 3100)

2) Gemisch aus Propan und Butan für ortsfeste Behälter bis 15 000 l Inhalt

Tab. 97 Technische Daten

	Einheit	GB182i.2-15 W H GB182i.2-15 H Erdgas[1]	Propan[2]
Wärmeleistung/-belastung			
Nennwärmebelastung Warmwasser Q_{nW}	kW	19,0	19,0
Max. Nennwärmebelastung Heizung Q_n	kW	15,3	15,3
Max. Nennwärmeleistung (80/60 °C) P_n	kW	15,0	15,0
Max. Nennwärmeleistung (50/30 °C) P_{cond}	kW	16,1	16,1
Max. Nennwärmeleistung (40/30 °C)	kW	16,2	16,2
Min. Nennwärmebelastung Heizung Q_{min}	kW	2,1	2,1
Min. Nennwärmeleistung (80/60 °C) P_{min}	kW	3	3
Min. Nennwärmeleistung (50/30 °C) P_{min}	kW	3,4	3,4
Min. Nennwärmeleistung (40/30 °C) P_{min}	kW	3,4	3,4
Effizienz			
Wirkungsgrad Heizleistung 80/60 °C	%	97,8	97,8
Wirkungsgrad Heizleistung 50/30 °C	%	105,3	105,3
Wirkungsgrad Heizleistung 40/30 °C	%	106	106
Gas-Anschlusswert			
Erdgas G20 ($H_{i(15\,°C)}$ = 9,5 kWh/m^3)	m^3/h	1,554	–
Erdgas G25($H_{i(15\,°C)}$ = 8,1 kWh/m^3)	m^3/h	1,85	–
Flüssiggas (H_i = 12,9 kWh/kg)	kg/h	–	1,15

	Einheit	GB182i.2-15 W H GB182i.2-15 H Erdgas[1]	 Propan[2]
Zulässiger Gas-Anschlussdruck			
Erdgas G20	mbar	17 - 25	–
Erdgas G25	mbar	18 - 25	–
Flüssiggas	mbar	–	42,5 -57,5
Rechenwerte für die Querschnittsberechnung nach EN 13384			
Abgasmassestrom bei max./min. Nennwärmeleistung	g/s	8,59/0,98	8,32/0,92
Abgastemperatur 80/60 °C bei max./min. Nennwärmeleistung	°C	65/57	65/57
Abgastemperatur 40/30 °C bei max./min. Nennwärmeleistung	°C	41/30	41/30
Restförderdruck	Pa	150	150
CO_2-Gehalt bei max. Nennwärmebelastung	%	9,4	10,8
CO_2-Gehalt bei min. Nennwärmebelastung	%	8,6	10,2
O_2-Gehalt bei max. Nennwärmebelastung	%	4,2	4,5
O_2-Gehalt bei min. Nennwärmebelastung	%	5,6	5,6
Abgaswertegruppe nach G 636/G 635	–	G_{61}/G_{62}	G_{61}/G_{62}
NO_x-Klasse	–	6	6
Kondensat			
Max. Kondensatmenge (T_R = 30 °C)	l/h	1,7	1,7
pH-Wert ca.	–	4,8	4,8
Zulassungsdaten			
Prod.-ID-Nr.	–	CE-0085DM0360	
Gerätekategorie (Gasart)	–	II_{2ELL3P}	
Installationstyp	–	B_{23}, B_{23P}, B_{33}, B_{53}, C_{13x}, C_{33x}, C_{43x}, C_{53x}, C_{63x}, C_{83x}, C_{93x}, C_{13}, C_{33}, C_{43}, C_{53}, C_{63}, C_{83}, C_{93}; $C_{(10)3x}$, $C_{(11)3x}$, $C_{(13)3x}$, $C_{(14)3x}$	
Allgemeines			
Elektrische Spannung	AC ... V	230	230
Frequenz	Hz	50	50
Max. Leistungsaufnahme (Standby)	W	3,8	3,8
Max. Leistungsaufnahme (Heizung)	W	102	102
Max. Leistungsaufnahme	W	120	120
Energie-Effizienz-Index (EEI) Heizungspumpe	–	0,2	0,2
EMV-Grenzwertklasse	–	B	B
Schallleistungspegel bei P_{max} (nach NF EN 15036-1, NF EN ISO 9614-1 und Vorschriften AFNOR RP247)	dB(A)	47	47
Schutzart	IP	IPX4D	IPX4D
Max. Vorlauftemperatur	°C	86	86
Max. zulässiger Betriebsdruck (PMS) Heizung	bar	3	3
Max. zulässiger Betriebsdruck (PMS) Warmwasser	bar	–	–
Zulässige Umgebungstemperatur kurzfristig/langfristig	°C	0 - 40	0 - 40
Heizwassermenge	l	7	7
Gewicht (ohne Verpackung)	kg	35	35
Abmessungen B × H × T	mm	440 × 780 × 365	440 × 780 × 365

1) Geeignet für %80 CH4 + max. 20 Vol.-% H2 (Bezug auf: DVGW ZP 3100)

2) Gemisch aus Propan und Butan für ortsfeste Behälter bis 15 000 l Inhalt

Tab. 98 Technische Daten

	Einheit	GB182i.2-20 W H GB182i.2-20 H Erdgas[1]	 Propan[2]	GB182i.2-25 W H GB182i.2-25 H Erdgas[1]	 Propan[2]
Wärmeleistung/-belastung					
Nennwärmebelastung Warmwasser Q_{nW}	kW	30,5	30,5	30,5	30,5
Max. Nennwärmebelastung Heizung Q_n	kW	20,0	20,0	24,5	24,5
Max. Nennwärmeleistung (80/60 °C) P_n	kW	19,5	19,5	23,8	23,8

	Einheit	GB182i.2-20 W H GB182i.2-20 H		GB182i.2-25 W H GB182i.2-25 H	
		Erdgas[1)]	Propan[2)]	Erdgas[1)]	Propan[2)]
Max. Nennwärmeleistung (50/30 °C) P_{cond}	kW	20,8	20,8	25,9	25,9
Max. Nennwärmeleistung (40/30 °C)	kW	20,9	20,9	26,13	26,13
Min. Nennwärmebelastung Heizung Q_{min}	kW	3,1	3,1	3,1	3,1
Min. Nennwärmeleistung (80/60 °C) P_{min}	kW	2,2	2,2	3	3
Min. Nennwärmeleistung (50/30 °C) P_{min}	kW	2,5	2,5	3,4	3,4
Min. Nennwärmeleistung (40/30 °C) P_{min}	kW	2,6	2,6	3,4	3,4
Effizienz					
Wirkungsgrad Heizleistung 80/60 °C	%	97,5	97,5	97,3	97,3
Wirkungsgrad Heizleistung 50/30 °C	%	104	104	103,1	103,1
Wirkungsgrad Heizleistung 40/30 °C	%	106	106	103,5	103,5
Gas-Anschlusswert					
Erdgas G20 ($H_{i(15\,°C)}$ = 9,5 kWh/m^3)	m^3/h	3,135	–	3,135	–
Erdgas G25($H_{i(15\,°C)}$ = 8,1 kWh/m^3)	m^3/h	3,7	–	3,7	–
Flüssiggas (H_i = 12,9 kWh/kg)	kg/h	–	2,28	–	2,28
Zulässiger Gas-Anschlussdruck					
Erdgas G20	mbar	17 - 25	–	17 - 25	–
Erdgas G25	mbar	18 - 25	–	18 - 25	–
Flüssiggas	mbar	–	42,5 - 57,5	–	42,5 - 57,5
Rechenwerte für die Querschnittsberechnung nach EN 13384					
Abgasmassestrom bei max./min. Nennwärmeleistung	g/s	13,78/1,52	13,36/1,43	13,78/1,52	13,36/1,43
Abgastemperatur 80/60 °C bei max./min. Nennwärmeleistung	°C	75/58	75/58	75/58	75/58
Abgastemperatur 40/30 °C bei max./min. Nennwärmeleistung	°C	55/30	55/30	55/30	55/30
Restförderdruck	Pa	150	150	150	150
CO_2-Gehalt bei max. Nennwärmebelastung	%	9,4	10,8	9,4	10,8
CO_2-Gehalt bei min. Nennwärmebelastung	%	8,6	10,2	8,6	10,2
O_2-Gehalt bei max. Nennwärmebelastung	%	4,2	4,5	4,2	4,5
O_2-Gehalt bei min. Nennwärmebelastung	%	5,6	5,6	5,6	5,6
Abgaswertegruppe nach G 636/G 635	–	G_{61}/G_{62}	G_{61}/G_{62}	G_{61}/G_{62}	G_{61}/G_{62}
NO_x-Klasse	–	6	6	6	6
Kondensat					
Max. Kondensatmenge (T_R = 30 °C)	l/h	1,7	1,7	1,7	1,7
pH-Wert ca.	–	4,8	4,8	4,8	4,8
Zulassungsdaten					
Prod.-ID-Nr.	–	CE-0085DM0360			
Gerätekategorie (Gasart)	–	II_{2ELL3P}			
Installationstyp	–	B_{23}, B_{23P}, B_{33}, B_{53}, C_{13x}, C_{33x}, C_{43x}, C_{53x}, C_{63x}, C_{83x}, C_{93x}, C_{13}, C_{33}, C_{43}, C_{53}, C_{63}, C_{83}, C_{93}; $C_{(10)3x}$, $C_{(11)3x}$, $C_{(13)3x}$, $C_{(14)3x}$			
Allgemeines					
Elektrische Spannung	AC ... V	230	230	230	230
Frequenz	Hz	50	50	50	50
Max. Leistungsaufnahme (Standby)	W	3,8	3,8	3,8	3,8
Max. Leistungsaufnahme (Heizung)	W	97	97	108	108
Max. Leistungsaufnahme	W	132	132	120	120
Energie-Effizienz-Index (EEI) Heizungspumpe	–	0,2	0,2	0,2	0,2
EMV-Grenzwertklasse	–	B	B	B	B
Schallleistungspegel bei P_{max} (nach NF EN 15036-1, NF EN ISO 9614-1 und Vorschriften AFNOR RP247)	dB(A)	48	48	50	50
Schutzart	IP	IPX4D	IPX4D	IPX4D	IPX4D
Max. Vorlauftemperatur	°C	86	86	86	86
Max. zulässiger Betriebsdruck (PMS) Heizung	bar	3	3	3	3
Max. zulässiger Betriebsdruck (PMS) Warmwasser	bar	10	10	–	–
Zulässige Umgebungstemperatur kurzfristig/langfristig	°C	0 - 40	0 - 40	0 - 40	0 - 40

UNIDOMO®

	Einheit	GB182i.2-20 W H GB182i.2-20 H		GB182i.2-25 W H GB182i.2-25 H	
		Erdgas[1)]	Propan[2)]	Erdgas[1)]	Propan[2)]
Heizwassermenge	l	7	7	7	7
Gewicht (ohne Verpackung)	kg	35	35	35	35
Abmessungen B × H × T	mm	440 × 780 × 365	440 × 780 × 365	440 × 780 × 365	440 × 780 × 365

1) Geeignet für %80 CH4 + max. 20 Vol.-% H2 (Bezug auf: DVGW ZP 3100)

2) Gemisch aus Propan und Butan für ortsfeste Behälter bis 15 000 l Inhalt

Tab. 99 Technische Daten

18.2 Ionisationsstrom

Wenn der Brenner bei minimaler Nennwärme läuft:

Typ	Gasart	Wenn der Brenner bei minimaler Nennwärme läuft	
		in Ordnung	fehlerhaft
GB182i.2-20 KDW H GB182i.2-20 KD H GB182i.2-20 W H GB182i.2-20 H GB182i.2-25 W H GB182i.2-25 H	Erdgas	≥ 5 µA	< 5 µA
	Flüssiggas	≥ 11 µA	< 11 µA
GB182i.2-15 W H GB182i.2-15 H	Erdgas	≥ 1 µA	< 1 µA
	Flüssiggas	≥ 6 µA	< 6 µA

Tab. 100 Ionisationsstrom

18.3 Fühlerwerte

Temperatur [°C ± 10 %]	Widerstand [Ω]
-25	129300
-20	96743
-15	72860
-10	55274
-5	42255
0	32550
5	25294
10	19811
15	15642
20	12448
25	10000
30	8060
40	5358
50	3606

Tab. 101 Außentemperaturfühler (bei außentemperaturgeführten Reglern, Zubehör)

Temperatur [°C ± 10 %]	Widerstand [Ω]
0	33 404
5	25 902
10	20 247
15	15 950
20	12 657
25	10 115
30	8 138
35	6 589
40	5 367

Temperatur [°C ± 10 %]	Widerstand [Ω]
45	4 398
50	3 624
55	3 002
60	2 500
65	2 092
70	1 759
75	1 486
80	1 260
85	1 074
90	918,3
95	788,5

Tab. 102 Vorlauf-/Rücklauftemperaturfühler

Temperatur [°C ± 10 %]	Widerstand [Ω]
0	32 650
5	25 388
10	19 900
15	15 708
20	12 490
25	10 000
30	8 057
35	6 531
40	5 327
50	3 603
60	2 488
70	1 752
80	1 258

Tab. 103 Speicher-Temperaturfühler (Zubehör)

Temperatur [°C ± 10 %]	Widerstand [Ω]
0	30 400
5	25 902
10	20 247
15	15 950
20	12 657
25	10 115
30	8 138
35	6 589
40	5 367
45	4 398
50	3 624
60	2 500
70	1 759
80	1 260
90	918

Tab. 104 Warmwasser-Temperaturfühler

UNIDOMO®

18.4 Kodierstecker

Typ	Gasart	Nummer
GB182i.2-20 KDW H	Erdgas	20252
GB182i.2-20 KDW H	Flüssiggas	20272
GB182i.2-20 KD H	Erdgas	20253
GB182i.2-20 KD H	Flüssiggas	20273
GB182i.2-15 W H	Erdgas	20388
GB182i.2-15 W H	Flüssiggas	20389
GB182i.2-15 H	Erdgas	20388
GB182i.2-15 H	Flüssiggas	20389
GB182i.2-20 W H	Erdgas	20391
GB182i.2-20 W H	Flüssiggas	20392
GB182i.2-20 H	Erdgas	20391
GB182i.2-20 H	Flüssiggas	20392
GB182i.2-25 W H	Erdgas	20394
GB182i.2-25 W H	Flüssiggas	20395
GB182i.2-25 H	Erdgas	20394
GB182i.2-25 H	Flüssiggas	20395

Tab. 105 Kodierstecker

18.5 Pumpenkennfeld der Heizungspumpe

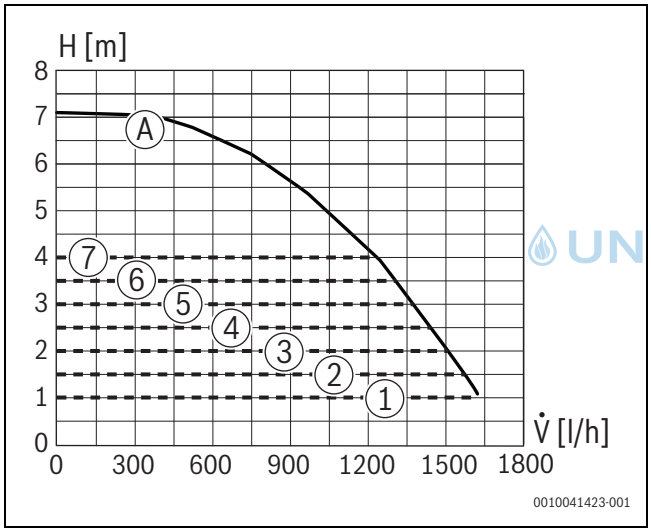

Bild 96 Pumpenkennfelder und Pumpenkennlinien

[1] Pumpenkennfeld Konstantdruck 100 mbar
[2] Pumpenkennfeld Konstantdruck 150 mbar
[3] Pumpenkennfeld Konstantdruck 200 mbar
[4] Pumpenkennfeld Konstantdruck 250 mbar
[5] Pumpenkennfeld Konstantdruck 300 mbar
[6] Pumpenkennfeld Konstantdruck 350 mbar
[7] Pumpenkennfeld Konstantdruck 400 mbar
[A] Pumpenkennlinie bei maximaler Pumpenleistung
H Restförderhöhe
V Volumenstrom

18.6 Einstellwerte für Heizleistung

Leistung [kW]	Belastung [kW]	Display [%]	G20 (20 mbar) Gasmenge [l/min bei T_V/T_R = 80/60 °C]
2,95	3,1	10	5,45
4,3	4,4	15	7,7
5,5	5,7	18	9,9
8,9	9,1	29	15,8
11,8	12,0	39	20,5
15,0	15,3	50	25,9
20,1	20,6	67	34,9
21,9	22,45	73	38,1
24,3	25,0	82	42,5
27,2	28,1	92	42,7
29,6	30,5	100	51,2

Tab. 106 Einstellwerte für GB182i.2-20 KDW H, GB182i.2-20 KD H, GB182i.2-20 W H, GB182i.2-20 H, GB182i.2-25 W H und GB182i.2-25 H

Leistung [kW]	Belastung [kW]	Display [%]	G20 (20 mbar) Gasmenge [l/min bei T_V/T_R = 80/60 °C]
2,2	2,35	12	3,9
3,0	3,11	14	5,3
4,4	4,53	24	7,7
7,1	7,22	38	12,2
10,0	10,2	55	17,3
11,2	11,47	63	19,5
14,4	14,76	80	25,0
14,9	15,3	89	25,9
18,5	19,0	100	32,8

Tab. 107 Einstellwerte für GB182i.2-15 W H und GB182i.2-15 H

UNIDOMO®

18.7 Elektrische Verdrahtung

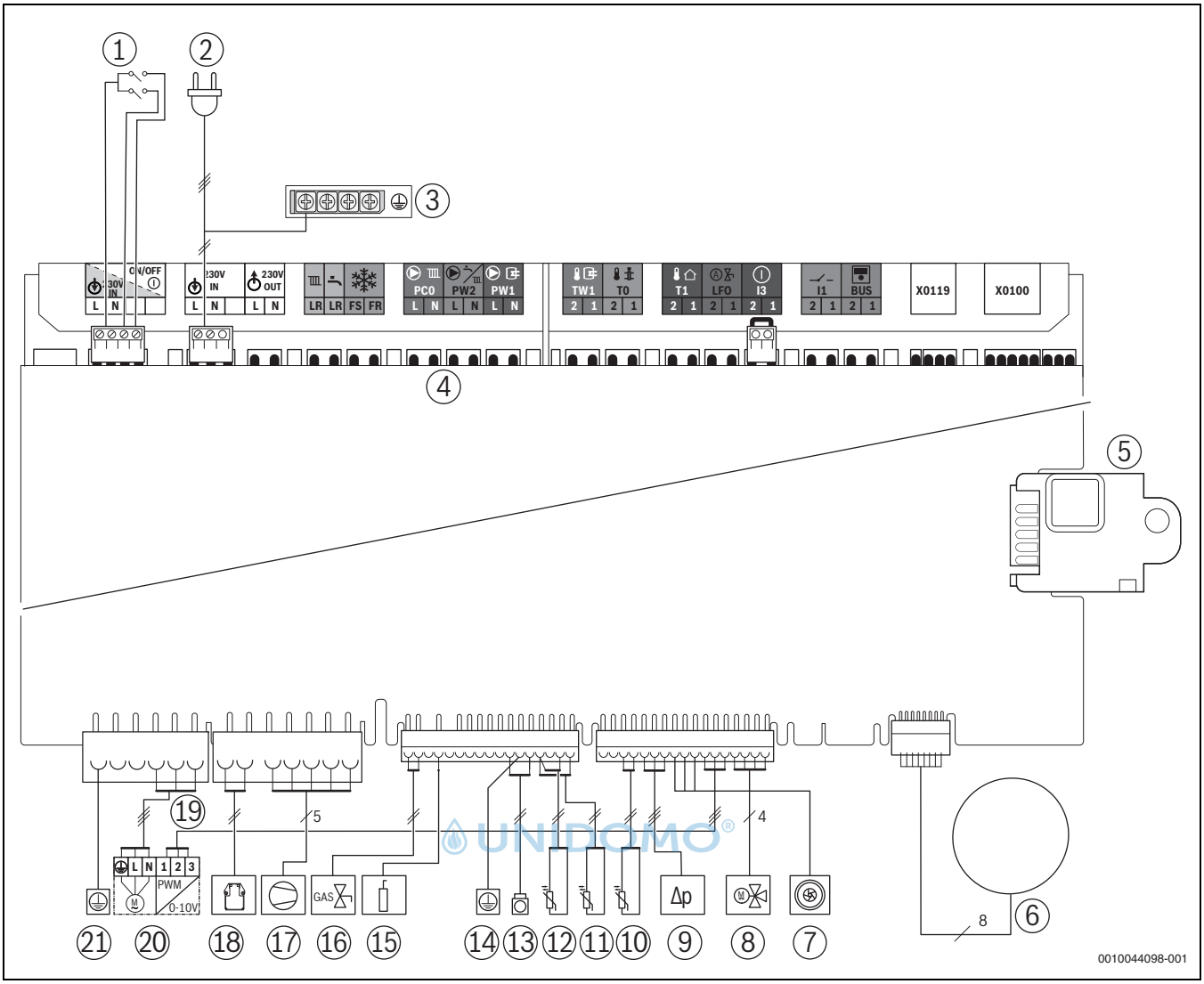

Bild 97 Elektrische Verdrahtung

[1] Schalter Ein/Aus
[2] Anschluss mit Stecker
[3] Erdung (PE)
[4] Klemmleiste für externes Zubehör
[5] Kodierstecker (KIM)
[6] Display
[7] Turbine
[8] 3-Wege-Ventil
[9] Drucksensor
[10] Kombi: Warmwasser-Temperaturfühler
System: BEG Fühler
[11] Temperaturfühler am Wärmeblock
[12] Vorlauftemperaturfühler Vorlaufrohr
[13] Wärmeblock- und Abgas-Temperaturbegrenzer
[14] Überwachungserdung
[15] Überwachungselektrode
[16] Gasarmatur
[17] Gebläse (230V und Steuerleitung)
[18] Zündfunkengenerator (230V)
[19] Heizungspume Steuerleitung
[20] Heizungspumpe 230V
[21] Erdung (PE)

18.8 Inbetriebnahmeprotokoll für das Gerät

Kunde/Anlagenbetreiber:			
Name, Vorname		Straße, Nr.	
Telefon/Fax		PLZ, Ort	
Anlagenersteller:			
Auftragsnummer:			
Gerätetyp:		(**Für jedes Gerät ein eigenes Protokoll ausfüllen!**)	
Seriennummer:			
Datum der Inbetriebnahme:			
☐ Einzelgerät | ☐ Kaskade, Anzahl der Geräte:			
Aufstellraum:	☐ Keller | ☐ Dachgeschoss | ☐ sonstiger:		
	Lüftungsöffnungen: Anzahl: ....., Größe: ca.		cm^2
Abgasführung:	☐ Doppelrohrsystem | ☐ LAS | ☐ Schacht | ☐ Getrenntrohrführung		
	☐ Kunststoff | ☐ Aluminium | ☐ Edelstahl		
	Gesamtlänge: ca. ..... m | Bogen 87°: ..... Stück | Bogen 15 - 45°: ..... Stück		
	Überprüfung der Dichtheit der Abgasleitung bei Gegenstrom: ☐ ja | ☐ nein		
	CO_2-Gehalt in der Verbrennungsluft bei maximaler Nennwärmeleistung:		%
	O_2-Gehalt in der Verbrennungsluft bei maximaler Nennwärmeleistung:		%
Bemerkungen zu Unter- oder Überdruckbetrieb:			

UNIDOMO®

Gaseinstellung und Abgasmessung:			
Eingestellte Gasart:			
Gas-Anschlussdruck:	mbar	Gas-Anschlussruhedruck:	mbar
Eingestellte maximale Nennwärmeleistung:	kW	Eingestellte minimale Nennwärmeleistung:	kW
Gas-Durchflussmenge bei maximaler Nennwärmeleistung:	l/min	Gas-Durchflussmenge bei minimaler Nennwärmeleistung:	l/min
Heizwert H_{iB}:	kWh/m^3		
CO_2 bei maximaler Nennwärmeleistung:	%	CO_2 bei minimaler Nennwärmeleistung:	%
O_2 bei maximaler Nennwärmeleistung:	%	O_2 bei minimaler Nennwärmeleistung:	%
CO bei maximaler Nennwärmeleistung:	ppm mg/kWh	CO bei minimaler Nennwärmeleistung:	ppm mg/kWh
Abgastemperatur bei maximaler Nennwärmeleistung:	°C	Abgastemperatur bei minimaler Nennwärmeleistung:	°C
Gemessene maximale Vorlauftemperatur:	°C	Gemessene minimale Vorlauftemperatur:	°C

Anlagenhydraulik:	
☐ Hydraulische Weiche, Typ:	☐ Zusätzliches Ausdehnungsgefäß
☐ Heizungspumpe:	Größe/Vordruck:
	Automatischer Entlüfter vorhanden? ☐ ja | ☐ nein
☐ Warmwasserspeicher/Typ/Anzahl/Heizflächenleistung:	
☐ Anlagenhydraulik geprüft, Bemerkungen:	

Geänderte Servicefunktionen:	
Hier die geänderten Servicefunktionen auslesen und Werte eintragen.	
☐ Aufkleber „Einstellungen im Servicemenü“ ausgefüllt und angebracht.	
Heizungsregelung:	
☐ Außentemperaturgeführte Regelung	☐ Raumtemperaturgeführte Regelung
☐ Fernbedienung × ..... Stück, Kodierung Heizkreis(e):	
☐ Raumtemperaturgeführte Regelung × ..... Stück, Kodierung Heizkreis(e):	
☐ Modul × ..... Stück, Kodierung Heizkreis(e):	
Sonstiges:	
☐ Heizungsregelung eingestellt, Bemerkungen:	
☐ Geänderte Einstellungen der Heizungsregelung in der Bedienungs-/Installationsanleitung des Reglers dokumentiert	
Folgende Arbeiten wurden durchgeführt:	
☐ Elektrische Anschlüsse geprüft, Bemerkungen:	
☐ Kondensatsiphon gefüllt	☐ Verbrennungsluft/Abgasmessung durchgeführt
☐ Funktionsprüfung durchgeführt	☐ Gas- und wasserseitige Dichtheitsprüfung durchgeführt
Die Inbetriebnahme umfasst die Kontrolle der Einstellwerte, die optische Dichtheitsprüfung am Gerät sowie die Funktionskontrolle des Gerätes und der Regelung. Eine Prüfung der Heizungsanlage führt der Anlagenersteller durch.	
Die oben genannte Anlage wurde im vorbezeichneten Umfang geprüft. _____ Name des Service-Technikers	Dem Betreiber wurden die Dokumente übergeben. Er wurde mit den Sicherheitshinweisen und der Bedienung des o.g. Heizgerätes inklusive Zubehör vertraut gemacht. Auf die Notwendigkeit einer regelmäßigen Wartung der oben genannten Heizungsanlage wurde hingewiesen. _____ Datum, Unterschrift des Betreibers
_____ Datum, Unterschrift des Anlagenerstellers	**Hier Messprotokoll einkleben.**

Tab. 108 Inbetriebnahmeprotokoll

ALINDOMO

UNIDOMO®



Ihr Online-Fachhändler für:

Buderus

- Kostenlose und individuelle Beratung
- Hochwertige Produkte
- Kostenloser und schneller Versand
- TOP Bewertungen
- Exzelenter Kundenservice
- Über 20 Jahre Erfahrung

E-Mail: info@unidomo.de | Tel.: 04621 - 30 60 89 0 | www.unidomo.de

Buderus

Deutschland
Bosch Thermotechnik GmbH
Buderus Deutschland
Sophienstraße 30-32
35576 Wetzlar
Kundendienst: 01806 / 990 990
www.buderus.de
info@buderus.de

Österreich
Robert Bosch AG
Geschäftsbereich Home Comfort
Göllnergasse 15-17
1030 Wien
Allgemeine Anfragen: +43 1 797 22 - 8226
Technische Hotline: +43 810 810 444
www.buderus.at
office@buderus.at

Schweiz
Bosch Thermotechnik AG
Netzibodenstrasse 36
4133 Pratteln
www.buderus.ch
info@buderus.ch

Luxemburg
Ferroknepper Buderus S.A.
Z.I. Um Monkeler
20, Op den Drieschen
B.P. 201
4003 Esch-sur-Alzette
Tél.: 0035 2 55 40 40-1
Fax: 0035 2 55 40 40-222
www.buderus.lu
info@buderus.lu

UNIDOMO®