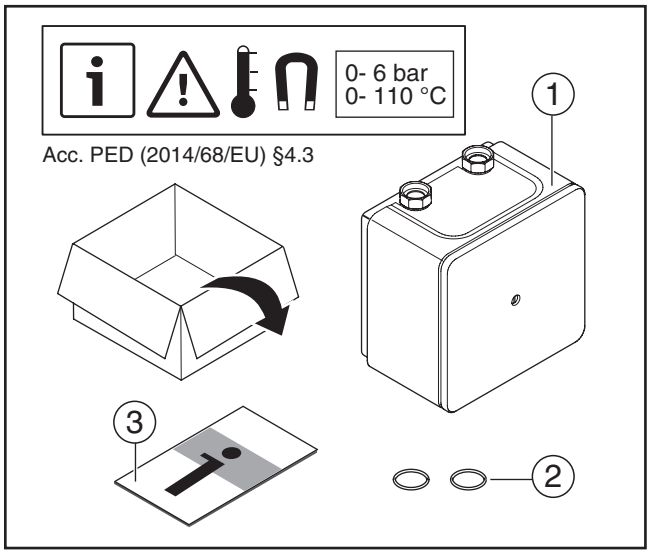

Fig. 1

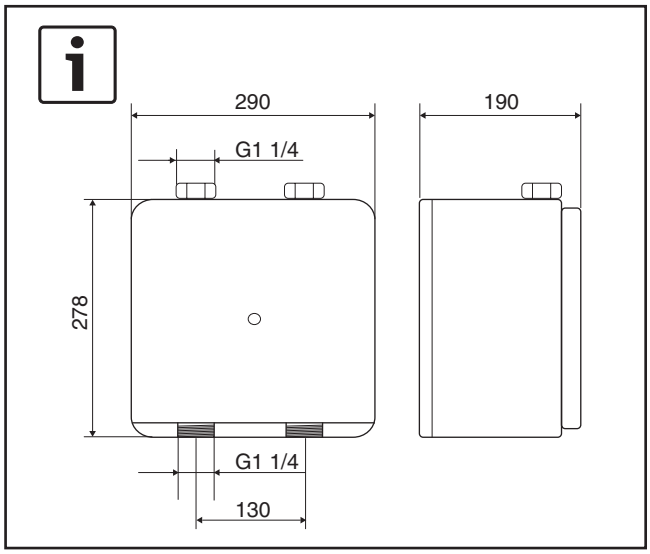

Fig. 2

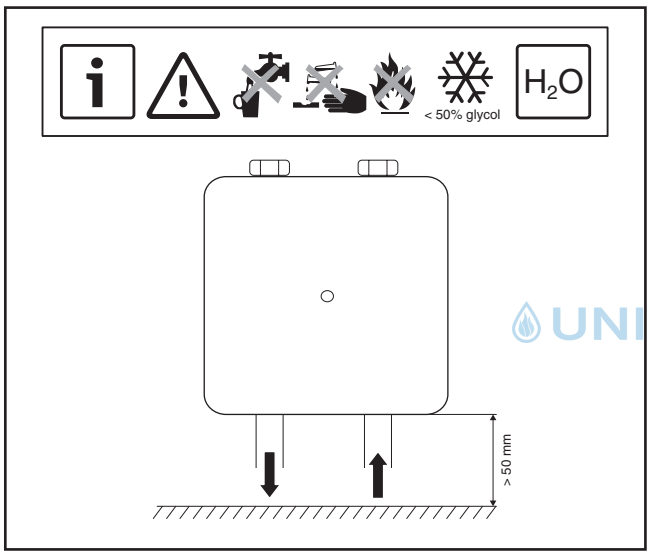

Fig. 3

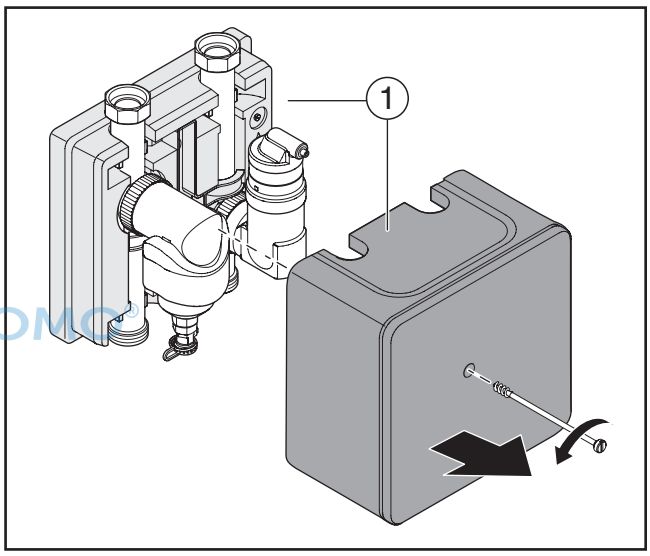

UNIDOMO®

Fig. 4

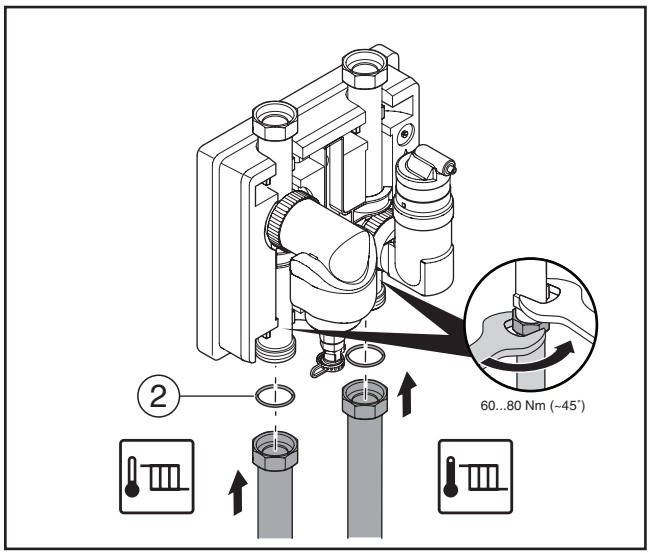

Fig. 5

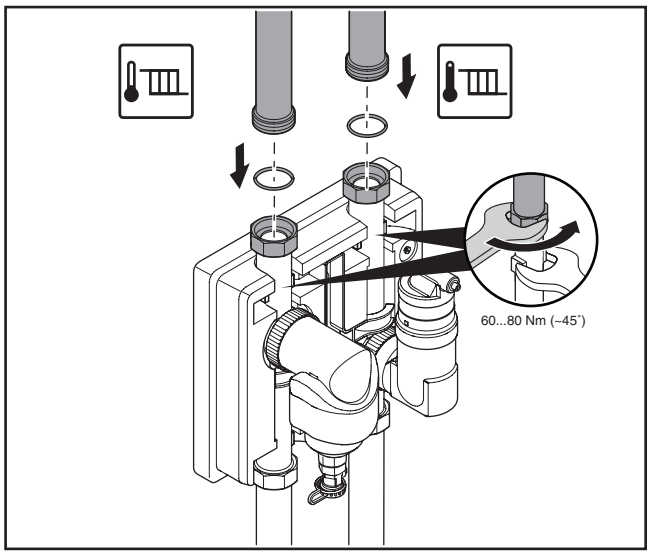

Fig. 6

UNIDOMO®

Ihr Online-Fachhändler für:

Buderus

- Kostenlose und individuelle Beratung
- Hochwertige Produkte
- Kostenloser und schneller Versand
- TOP Bewertungen
- Exzelenter Kundenservice
- Über 20 Jahre Erfahrung

E-Mail: info@unidomo.de | Tel.: 04621 - 30 60 89 0 | www.unidomo.de

uniDomo GmbH & Co. KG • Thorshammer 12 • 24866 Busdorf • UstIdNr. DE257133895 • Geschäftsführer: Rainer Nau, Sven Klinker

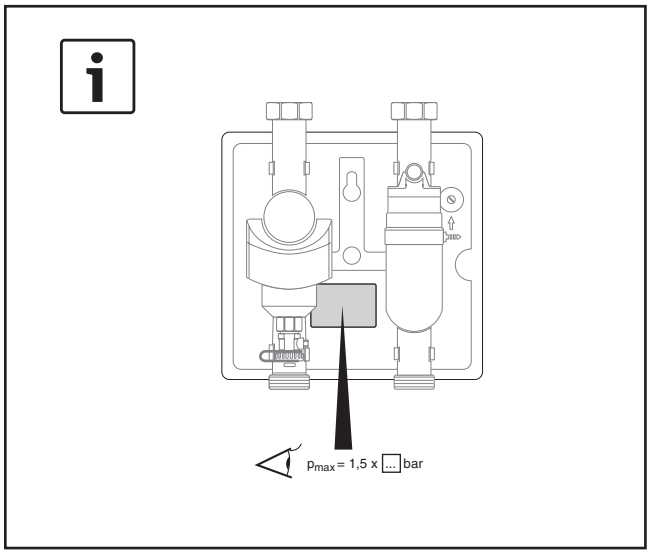

Fig. 7

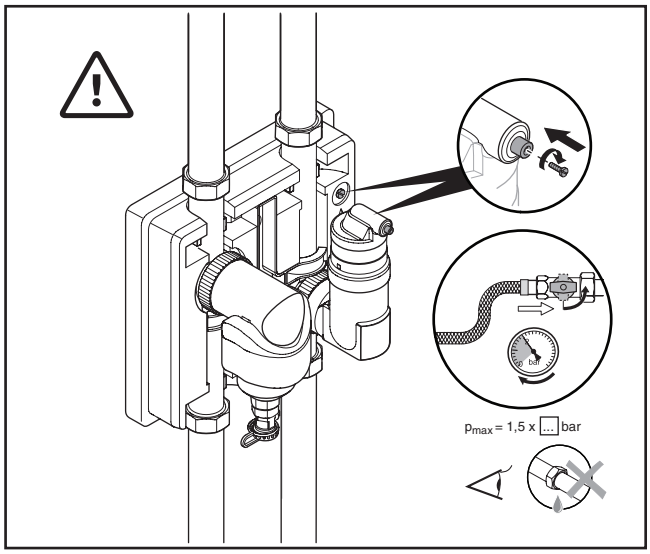

Fig. 8

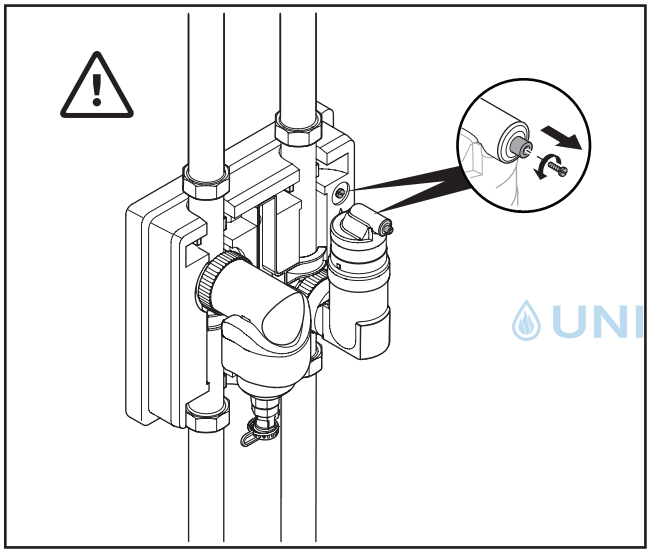

Fig. 9

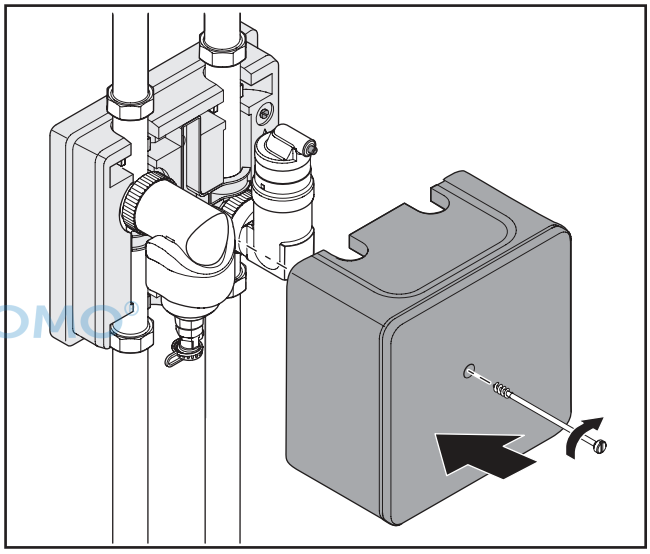

Fig. 10

UNIDOMO

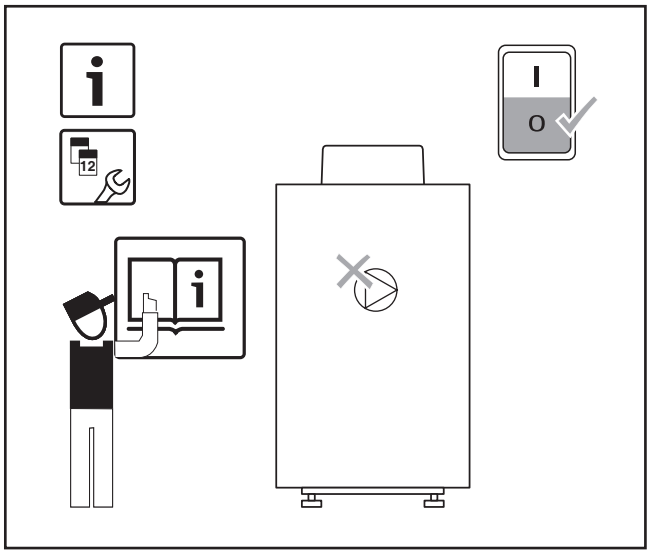

Fig. 11

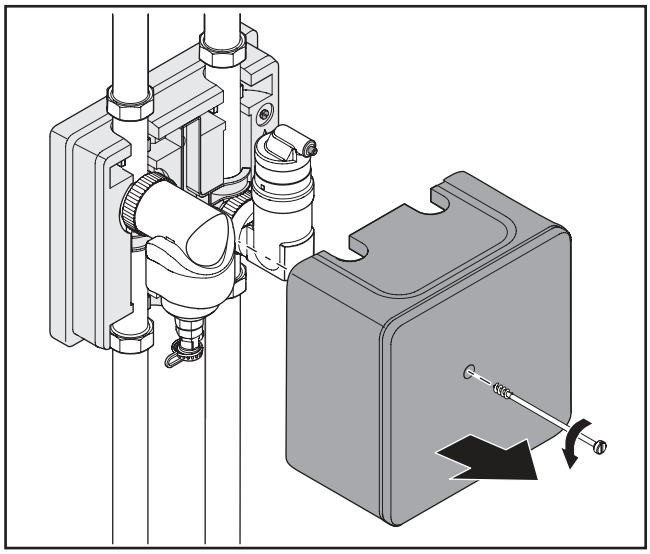

Fig. 12

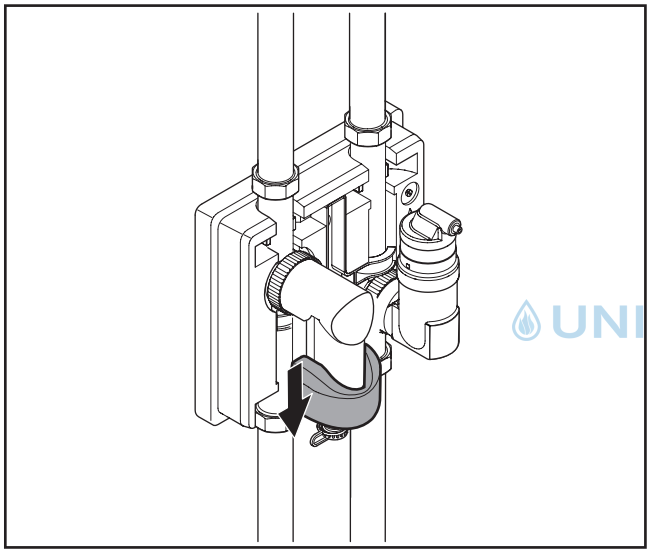

Fig. 13

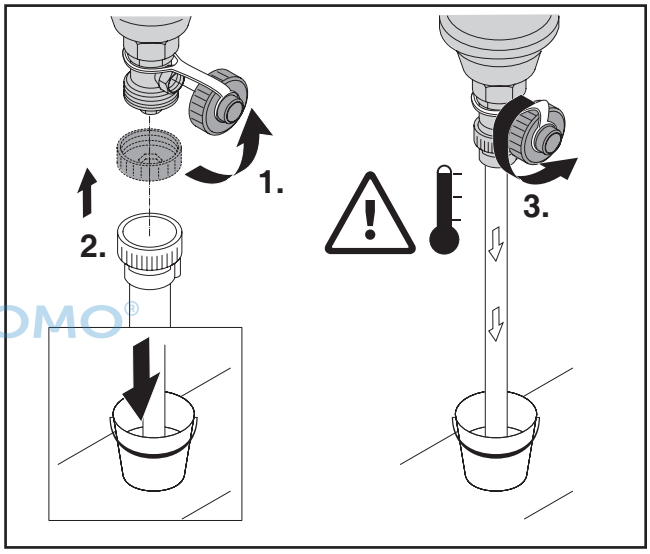

Fig. 14

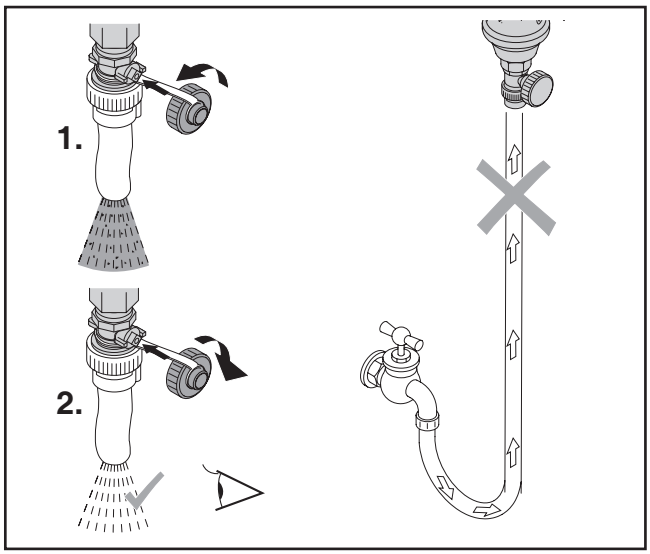

Fig. 15

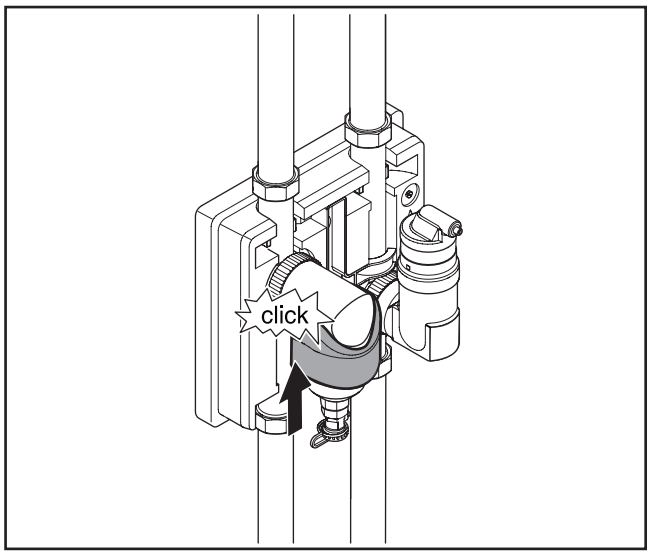

Fig. 16

UNIDOMO®

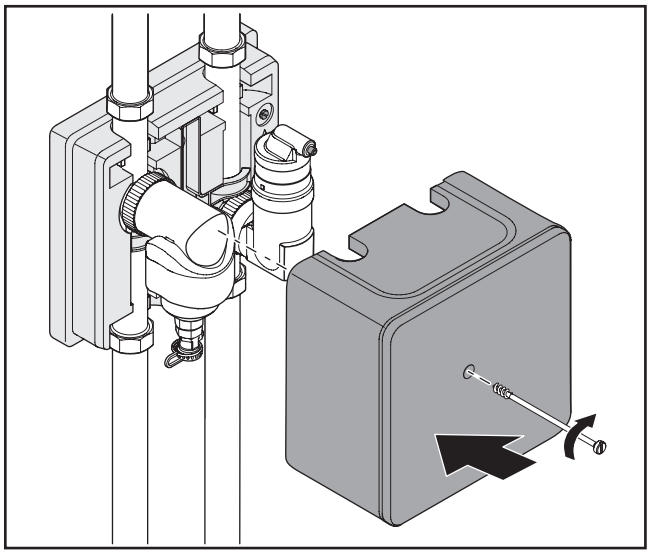

Fig. 17

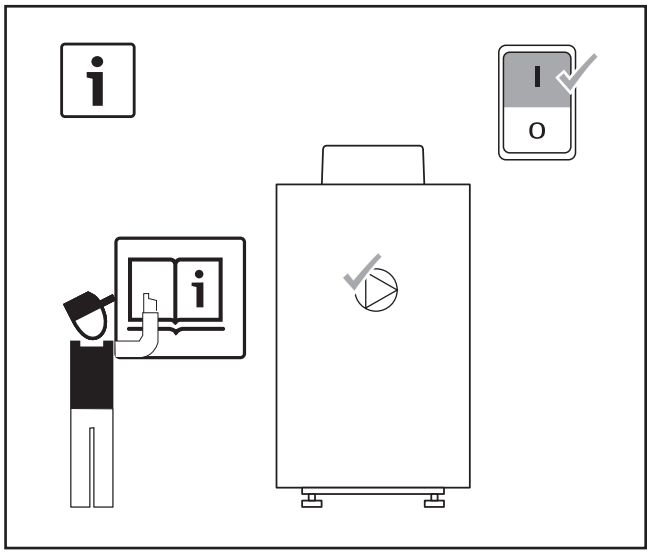

Fig. 18

UNIDOMO®

Buderus

Bosch Thermotechnik GmbH
Sophienstraße 30-32
D-35576 Wetzlar/Germany

[de] Wichtige Hinweise zur Installation/Montage

Die Installation/Montage muss durch eine für die Arbeiten zugelassene Fachkraft unter Beachtung der geltenden Vorschriften erfolgen. Nichtbeachten der Vorgaben kann zu Sachschäden und/oder Personenschäden führen.

- Lieferumfang auf Unversehrtheit prüfen. Nur einwandfreie Teile einbauen.
- Mitgeltende Anleitungen von Anlagenkomponenten, Zubehören und Ersatzteilen sind zu beachten.
- Stets alle für das betroffene Gerät beschriebenen Teile verbauen.
- Ausgetauschte Teile nicht wiederverwenden.
- Erforderliche Einstellungen, Funktions- und Sicherheitsprüfungen durchführen.
- Dichtstellen gas-, abgas-, wasser- oder ölführender Teile auf Dichtheit prüfen.

[en] Important notes on installation/assembly

The installation/assembly must be carried out by a contractor who is authorised to do the work, following these instructions and with due regard to the relevant regulations. Noncompliance with specifications can result in material damage and/or personal injury.

- Check that the contents of the delivery are undamaged. Only fit parts which are in a faultless condition.
- Observe all the relevant instructions for other system components, accessories and spare parts.
- All of the parts described for the device concerned must always be installed.
- Replaced parts must not be reused.
- Carry out the required settings as well as the functional and safety tests.
- The joints of those parts, which carry gas, flue gas, water or oil, are to be tested for leaks.

[fr] Instructions importantes pour l'installation/le montage

L'installation/le montage doit être effectue(e) par un spécialiste agrée pour les opérations concernées et dans le respect de la présente notice et des prescriptions applicables.

Le non-respect des prescriptions peut entrainer des dommages matériels et/ou des dommages personnels.

- Vérifier si le contenu de la livraison est en bon état. N'utiliser que des pièces en parfait état.
- Respecter également les notices des composants de l'installation, des accessoires et des pièces de rechange.
- Monter toujours toutes les pièces concernées pour l'appareil.
- Ne pas réutiliser les pièces remplacées!
- Effectuer les réglages, les contrôles de fonctionnement et de sécurité requis.
- Vérifier l'étanchéité des points d'étanchéité des composants conduisant le gaz, les fumées, l'eau et l'huile.

[hu] Fontos tudnivalok az installalashoz/szereleshez

A telepitest/szerelest egy, a munkalatokra felhatalmazott szakembernek kell vegeznie, jelen utasitas es az ervenyes előirasok figyelembevetele mellett. Az előirasok figyelmen kivul hagyasa anyagi karokhoz es/vagy szemelyi serulesekhez vagy akar eletveszelyhez is vezethetnek.

- Ellenőrizze a szallitasi terjedelem sertetlenseget. Csak kifogastalan elemeket es alkatreszeket epitsen be.
- A rendszerkomponensek, tartozékok és pótalkatrészek együtt érvényes útmutatóit vegye figyelembe.
- Minden esetben az osszes, az erintett keszulekhez ismertetett alkatreszt be kell szerelni.
- A cserelt alkatreszeket ne hasznalja ujra.
- Vegezze el a szukseges beallitasokat, működes-ellenőrzeseket es biztonsagi vizsgalatokat.
- Ellenőrizze a gazt, fustgazt, vizet vagy olajat vezető reszek tomitesi helyeinek tomitettseget.

[it] Avvertenze importanti per l'installazione/il montaggio

L'installazione/il montaggio deve aver luogo ad opera di una ditta specializzata ed autorizzata in osservanza di queste istruzioni e delle direttive vigenti. L'inosservanza delle indicazioni puo causare lesioni alle persone e/o danni materiali fino ad arrivare al pericolo di morte.

- Verificare che il volume di fornitura sia completo e non presenti nessun tipo di danno. Installare solo parti in stato perfetto.
- Osservare le istruzioni allegate dei componenti dell'impianto, degli accessori e delle parti di ricambio.
- Per l'apparecchio interessato bloccare ogni volta tutti i componenti descritti.
- Non riutilizzare componenti sostituiti.
- Eseguire le impostazioni necessarie, i controlli di funzionamento e di sicurezza.
- Controllare che i punti di tenuta delle parti che

UNIDOMO®

conducono gas, gas di scarico, acqua o olio siano ermetici.

[nl] Belangrijke aanwijzingen betreffende de installatie/montage

De installatie/montage moet worden uitgevoerd door een voor de werkzaamheden geautoriseerde installateur, rekening houdend met deze instructie en de geldende voorschriften. Het niet aanhouden van deze instructies kan materiele schade en/of persoonlijk letsel tot gevolg hebben.

- Controleer of de leveringsomvang niet beschadigd is. Monteer alleen onderdelen die in optimale conditie verkeren.
- Respecteer tevens geldende handleidingen van installatiecomponenten, toebehoren en reserveonderdelen.
- Gebruik altijd alle voor het betreffende toestel beschreven onderdelen.
- Gebruik vervangen onderdelen niet opnieuw.
- Voer de benodigde functie- en veiligheidscontroles uit.
- Controleer de afdichtingspunten van watervoerende delen op dichtheid.

[no] Viktig informasjon om installasjon/montering

Installasjonen/monteringen skal gjennomfores av autoriserte installatorer, og installasjonsanvisningen samt gjeldende forskrifter skal folges. Feilbetjening kan fore til materielle skader og/eller personskader med fare for tap av liv:

- Kontroller at leveransen er intakt. Bare intakte komponenter skal monteres.
- Var oppmerksom pa bruksanvisninger for anleggskomponenter, tilbehor og reservedeler.
- Bygg alltid inn alle deler som er beskrevet for gjeldende apparat.
- Utskiftede deler ma ikke anvendes pa nytt.
- Gjennomfor nodvendige innstilinger, funksjons- og sikkerhetskontroller.
- Kontroller at gass-, eksos-, vann- og oljeforende deler er tette.

[pl] Ważne wskazówki dotyczące instalacji/montażu

Instalację/montaż powinien wykonać specjalista uprawniony do tego typu prac z uwzględnieniem informacji podanych w niniejszej instrukcji oraz aktualnie obowiązujących przepisów. Ignorowanie tych wytycznych grozi szkodami materialnymi i/lub urazami cielesnymi ze śmiercią włącznie.

- Sprawdzić, czy zawartość dostawy nie jest naruszona. Montować tylko elementy będące w nienagannym stanie.
- Przestrzegać dodatkowych instrukcji dołączonych do komponentów instalacji, osprzętu i oraz części zamiennych.
- Należy w każdym wypadku zabudowywać w odnośnym urządzeniu części przewidziane dla tego urządzenia.
- Ponowne używanie części wymienionych wcześniej na nowe jest zabronione.
- Dokonać wymaganych ustawień, przeprowadzić wymagane sprawdzenia działania i bezpieczeństwa
- Sprawdzić szczelność elementów instalacji gazowej, spalinowej, wodnej i olejowej

[ro] Indicații importante privind instalarea/montajul

Instalarea/montajul trebuie realizate de către un specialist autorizat pentru lucrările respective, respectandu-se prezentele instrucțiuni şi prescripțiile valabile. Nerespectarea indicațiilor poate conduce la daune materiale şi/sau daune personale şi pericol de moarte.

- Verificați dacă produsul livrat este intact. Montați numai piese fără defecte.
- Respectați instrucțiunile conexe referitoare la componentele instalației, accesorii şi piese de schimb.
- Montați intotdeauna toate piesele indicate pentru aparatul in cauză.
- Nu refolosiți piesele inlocuite.
- Realizați reglajele necesare, precum şi verificările funcționării şi de siguranță.
- Verificați punctele de etanşare ale pieselor conductoare de gaz, gaze arse, apă sau ulei in privința etanşeității.

[ru] Важные указания по подключению/монтажу

Подключение/монтаж должны выполнять только специалисты, имеющие допуск к выполнению таких работ, при соблюдении требований этой инструкции и действующих норм и правил. Несоблюдение требований может привести к повреждению оборудования и/или травмам людей вплоть до угрозы их жизни.

- Проверьте комплект поставки на наличие повреждений. Устанавливайте только детали без дефектов.
- Выполняйте требования сопутствующих

UNIDOMO®

инструкций на компоненты установки, дополнительное оборудование и запчасти.
- Всегда устанавливайте все указанные для соответствующего оборудования детали.
- Заменённые детали не используйте повторно.
- Выполните необходимые регулировки, функциональные испытания и проверку безопасности.
- Проверьте отсутствие протечек в местах уплотнений всех деталей газового, водо- и маслопроводящего оборудования и системы отвода дымовых газов.

[sk] Doležite pokyny tykajuce sa inštalacie/montaže

Inštalaciu/montaž musi vykonať odborny personal, ktory ma opravnenie pre vykon tychto prac, pričom musi dodržiavať pokyny uvedene v tomto navode a platne predpisy. Nedodržanie pokynov može viesť k vzniku vecnych škod a/alebo poraneni osob, až s nasledkom smrti.
- Skontrolujte, či je dodavka neporušena. Montujte iba bezchybne komponenty.
- Dodržujte inštrukcie uvedene v suvisiacich navodoch ku komponentom zariadenia, prislušenstvu a nahradnym dielom.
- Vždy prestavte všetky popisane diely prislušneho zariadenia.
- Vymenene diely už znova nepoužívajte.
- Vykonajte potrebne nastavenia, skontrolujte funkcie a vykonajte bezpečnostne kontroly.
- Skontrolujte tesnosť utesnenych miest dielov veducich plyn, spaliny, vodu alebo olej.

UNIDOMO®

[tr] Kurulum/Montaj ile ilgili önemli uyarılar

Kurulum/montaj, bu çalışmaları yapmasına müsaade edilen uzman kişiler tarafından işbu kılavuz ve geçerli yönetmelikler dikkate alınarak yapılmalıdır. Öngörülen bilgilerin dikkate alınmaması, maddi hasarlara ve/veya yaralanmalara ve ölüm tehlikesine yol açabilir.
- Teslimat kapsamının eksiksiz ve sorunsuz olduğunu kontrol edin. Sadece kusursuz durumdaki parçaları monte edin.
- Tesisat parçalarına, aksesuarlara ve yedek parçalara ait talimatları dikkate alın.
- İlgili cihaz için anlatılan tüm parçaları her zaman monte edin.
- Çıkarılan parçaları tekrar kullanmayın.
- Gerekli ayarları, çalışma ve emniyet kontrollerini yapın.
- İçerisinden gaz, atık gaz, su veya yağ geçen parçalardaki sızdırmazlık noktalarının sızdırmazlığını kontrol edin.

UNIDOMO®

Ihr Online-Fachhändler für:

Buderus

- Kostenlose und individuelle Beratung
- Hochwertige Produkte
- Kostenloser und schneller Versand
- TOP Bewertungen
- Exzelenter Kundenservice
- Über 20 Jahre Erfahrung

E-Mail: info@unidomo.de | Tel.: 04621 - 30 60 89 0 | www.unidomo.de

uniDomo GmbH & Co. KG • Thorshammer 12 • 24866 Busdorf • UstIdNr. DE257133895 • Geschäftsführer: Rainer Nau, Sven Klinker

UNIDOMO®