UNIDOMO®

Ihr Online-Fachhändler für:

Buderus

- Kostenlose und individuelle Beratung
- Hochwertige Produkte
- Kostenloser und schneller Versand
- TOP Bewertungen
- Exzelenter Kundenservice
- Über 20 Jahre Erfahrung

E-Mail: info@unidomo.de | Tel.: 04621 - 30 60 89 0 | www.unidomo.de

uniDomo GmbH & Co. KG • Thorshammer 12 • 24866 Busdorf • UstIdNr. DE257133895 • Geschäftsführer: Rainer Nau, Sven Klinker

Ersatzteilliste
Spare parts list
Liste des pièces de rechange

Lista parti di ricambio
Lista de repuestos
Onderdelenlijst

6720810195
(2020/01) No

Zubehör Gusskessel Teil1

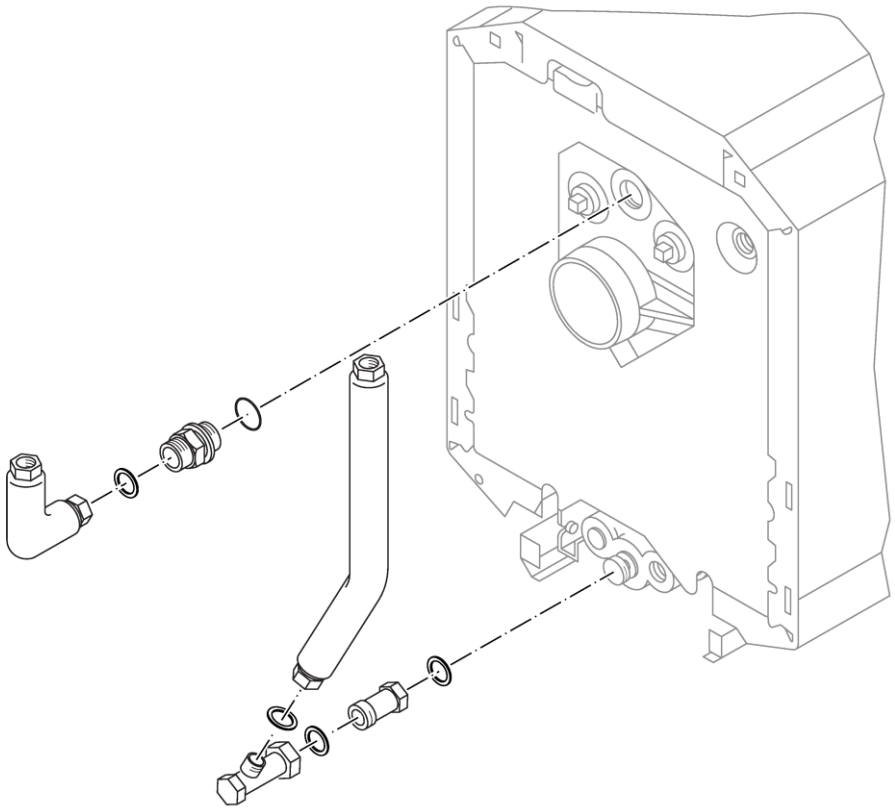

8738892804.aa.RO

Buderus

[de] Wichtige Hinweise zur Installation/Montage

Die Installation/Montage muss durch eine für die Arbeiten zugelassene Fachkraft unter Beachtung der geltenden Vorschriften erfolgen.

[en] Important notes on installation/assembly

The installation/assembly must be carried out by a professional who is authorised to do the work, and with due regard to the relevant regulations.

[fr] Instructions importantes pour l'installation/le montage

L'installation/le montage doit être effectué(e) par un spécialiste qualifié pour les opérations concernées et dans le respect des prescriptions applicables.

[bg] Важни указания във връзка с инсталацията/монтажа

Инсталацията/монтажът трябва да се извършва от лицензиран за работите специалист в съответствие с приложимите разпоредби.

[cs] Důležité pokyny k instalaci/montáži

Instalaci/montáž musí při dodržení platných předpisů provést odborný pracovník s příslušným oprávněním pro tyto práce.

[da] Vigtige anvisninger til installationen/monteringen

Installationen/monteringen skal foretages af en godkendt installatør under overholdelse af de gældende forskrifter.

[el] Σημαντικές υποδείξεις για την εγκατάσταση/συναρμολόγηση

Η εγκατάσταση/συναρμολόγηση πρέπει να πραγματοποιείται από εξουσιοδοτημένο για τις εργασίες αυτές τεχνικό προσωπικό, το οποίο θα πρέπει να φροντίζει ώστε να τηρούνται οι ισχύουσες διατάξεις.

[es] Indicaciones importantes para instalación/montaje

La instalación/el montaje lo debe realizar personal especializado autorizado para los trabajos, respetando las prescripciones vigentes.

[et] Olulised juhised paigaldamiseks/montaažiks

Paigaldamist/montaaži tohib läbi viia selleks volitusi omav spetsialist, arvestades kehtivaid nõudeid.

[fl] Belangrijke aanwijzingen betreffende de installatie/montage

De installatie/montage moet worden uitgevoerd door een voor de werkzaamheden geautoriseerde installateur. Hij moet rekening houden met de geldende voorschriften.

[fi] Tärkeitä asennus- ja kokoonpano-ohjeita

Näihin töihin hyväksytyn ammattiasentajan pitää suorittaa asennus- ja kokoonpanotyöt voimassa olevien määräysten mukaisesti.

[hu] Fontos tudnivalók az installáláshoz/szereléshez

Az installálást/szerelést egy, a munkákra felhatalmazott szakembernek kell végeznie, az érvényes előírások figyelembevételével.

[it] Avvertenze importanti per l'installazione/il montaggio

L'installazione/il montaggio deve aver luogo ad opera di una ditta specializzata ed autorizzata in osservanza delle disposizioni vigenti.

[he] მნიშვნელოვანი მითითებები ინსტალაციისთვის/მონტაჟისათვის

ინსტალაცია/მონტაჟი უნდა განხორციელდეს სამუშაოებისთვის დაშვებული კვალიფიციური პერსონალის მიერ, მოქმედი განაწესის დაცვით.

[lt] Svarbios instaliavimo ir (arba) montavimo nuorodos

Instaliuoti ir montuoti, laikantis galiojančių taisyklių, leidžiama kvalifikuotiems specialistams, kurie buvo įgalioti šiems darbams

[lv] Svarīgi norādījumi par iekārtas uzstādīšanu / montāžu

Iekārtas uzstādīšanu/montāžu ir jāveic specializētam sertificētam speciālistam, ievērojot spēkā esošos noteikumus.

[nl] Belangrijke aanwijzingen betreffende de installatie/montage

De installatie/montage moet worden uitgevoerd door een voor de werkzaamheden geautoriseerde installateur rekening houdend met de geldende voorschriften.

[no] Viktig informasjon om installasjon/montering

Installasjonen/monteringen skal gjennomføres av autoriserte installatører, og gjeldende forskrifter skal følges.

[pl] Ważne wskazówki dotyczące instalacji/montażu

Instalacja /montaż muszą być wykonane przez uprawnionego do tego rodzaju prac specjalistę przy zachowaniu obowiązujących przepisów.

[pt] Indicações importantes relativas à instalação/montagem

A instalação/montagem deve ser efetuada por um técnico especializado com qualificações para estes trabalhos, tendo em atenção os regulamentos em vigor.

[ro] Indicaţii importante privind instalarea/montajul

Instalarea/montajul trebuie realizate de către un specialist autorizat pentru lucrările respective, respectându-se prescripţiile valabile.

[ru] Важные указания по подключению/монтажу

Подключение/монтаж должны выполнять специалисты, имеющие допуск к выполнению таких работ, при соблюдении действующих норм и правил.

[sk] Dôležité pokyny týkajúce sa inštalácie/montáže

Inštaláciu/montáž musí realizovať odborník s oprávnením na výkon týchto prác, pričom musí dodržovať platné predpisy.

[sl] Pomembni napotki za namestitev/montažo

Namestitev/montažo mora izvesti strokovnjak, pristojen za tovrstna dela, ob upošte vanju veljavnih predpisov.

[sr] Važna uputstva za ugradnju i montažu

Ugradnju i montažu moraju da obave samo stručna lica ovlašćena za izvođenje takvih radova koja će poštovati važeće propise.

[sv] Viktiga anvisningar för installation/montering

Installationen/monteringen måste utföras av en behörig och fackkunnig person enligt gällande föreskrifter.

[tr] Kurulum/Montaj ile ilgili önemli uyarılar

Kurulum/Montaj çalışmaları sadece yetkili bayiler tarafından aşağıda belirtilen talimatlar dikkate alınarak yapılmalıdır.

[uk] Важливі вказівки щодо установки/монтажу

Установку/монтаж мають здійснювати фахівці, що мають дозвіл на проведення цих робіт, із дотримання чинних приписів.

[zh] 安装方面的重要提示

必须由受到许可承担该项工作的专业人员遵照相关法规进行安装。

[ar] ملاحظات هامة للتركيب/التجميع

يجب أن يتم التركيب/التجميع من قبل متخصص مصرح له بالعمل، مع مراعاة اللوائح السارية.

[fa] تذکرات مهم درباره نصب/مونتاژ

نصب/مونتاژ باید توسط فردی حرفه ای که مجاز به انجام این کار است، و همچنین با توجه کامل به مقررات مربوطه انجام شود.

atlikti.

Inhaltsverzeichnis Table of contents	Table de matieres Indice	Indice Inhoud

Anschl-Set Weiche GB	7 747 310 560	5
Anschl-Set Weiche GB	7 747 310 561	6
Anschluss-Set BCS 24	8 718 594 415	7
Anschluss-Set BCS20	8 718 588 478	8
Anschluss-Set BCS21	8 718 588 479	9
Anschluss-Set BCS22	8 718 592 529	10
Anschluss-Set KAS1 G	5354874	11
BCS 25 rechts Anbau	8 718 599 391	12
BCS 26	8 718 599 392	13
BCS 27	8 718 599 393	14
BCS29	7 736 602 296	15
BCS30	7 736 602 297	16
BCS33	7 736 602 871	17
BSS 3	8 718 599 390	18
BSS 4	8 732 900 044	19
BSS6	7 736 602 322	20
BSS9	7 736 602 870	21
FC-CS104	8 732 934 900	22
FC-CS105	8 732 934 849	23
FC-CS106	8 732 934 871	24
Heizkreisrohrgruppe	8 718 582 092	25
HF-SetBC1	7 736 602 869	26
Kesselunterbau 110 1	63043865	27
Kondensat-Neutralisa	7095340	28
Kondensat-Neutralisa	7095342	29
Neutrakon 05/BGN	8 718 587 562	30
Neutrakon 06/B	7 747 201 277	31
PWT 28	8 718 599 387	32
Sicherheits-Set BSS1	8 718 588 001	33
Sicherheits-Set BSS2	8 718 594 444	34
Sicherheits-Set BSS5	8 732 907 342	35
Steckschlüssel f.Ent	80894040	36

Ersatzteilliste
Spare parts list
Liste des pièces de rechange
Lista parti di ricambio
Lista de repuestos
Onderdelenlijst

Anschl-Set Weiche GB - 7747310560

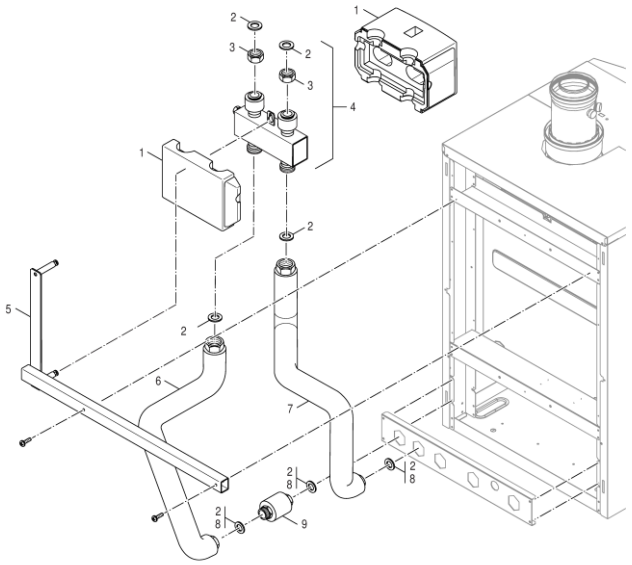

Pos	Bestell-Nr.	Bezeichnung	Description	Dénomination	Descrizione	Descripción	Benaming
1	**63017680**	Wärmeschutz hydr Weiche DN25 quer	Thermal insulation hydr. header DN25	Isolation commutateur hydraulique DN25	Isol. term. tubo racc. idr. vert. DN25	Protec. calor desv. hidr. DN25 transv.	Therm. isol.nw.coll. DN25 dwars
2	**8 718 584 801**	Dichtung D27x38x2 DVGW zugel	Seal D27x38x2 DVGW packed	Joint D27x38x2mm C4400 Klinger SIL	Guarnizione 27x38x2mm C4400 Klinger SIL	Junta D27x38x2mm DVGW verde	Dichting 27x38x2mm voor gasbuis
3	**7 747 015 292**	Überwurfmutter G1 1/4x17 D36	Union nut G 1 1/4"x17 D36	Ecrou-raccord G1 1/4x17	Dado di raccordo G1 1/4x17	Tuerca de racor G 1 1/4"x17 D36	Wartelmoer G1 1/4x17
4	**7 747 027 606**	Hydr Weiche DN25 qu geschw, Halter	Hydraulic point DN 25, cross,welded hold	Bout. mél. hydr DN25 tr soud, support	Tubo di racc. idr. vert. DN25, supporto	Desv. hidr. DN25 transv. ráp., soporte	Evenw.coll. DN25 dw gelast, houder
5	**7 747 027 673**	Halter kpl. GB202/Weiche quer DN25	Holder cpl. GB202	Supp. cpl. GB202/bout. mél. transv. DN25	Supp. cpl. GB202/Tubo gomito trasv. DN25	Sop. completo GB202/desv. transv. DN25	Houder cpl. GB202/evenw.coll dw DN25
6	**7 747 027 610**	Rückl-Rohr re Weiche GB202-15/25	Return pipe right GB202	Tuyau retour dr bout. mél. GB202-15/25	Tubo ritorno comp. idraulico GB202-15/25	Tubo retorno desviación dch. GB202-15/25	Ret. leiding rtsnw.coll GB202-15/25
7	**7 747 027 617**	Vorl-Rohr re Weiche GB202-15/25	Flow pipe right GB202	Tuyau départ dr bout. mél. GB202-15/25	Tubo mandata comp. idraulico GB202-15/25	Tubo de salida desv. dch. GB202-15/25	Aanv ldg rtsnw.coll. GB202-15/25
8	**8 718 585 269**	Dichtung D24x30,5x2 AFM34 (1x)	Seal D24x30,5x2 AFM34 (1x) packed	Joint D24x30,5x2 AFM34 (1x)	Guarnizione D24x30,5x2 AFM34 (1x)	Junta D24x30,5x2 AFM34 (1x)	Pakking D24x30,5x2 AFM34 (1x)
9	**7 747 027 621**	Zwischenstück G1x90 kpl.	Connector G1x90	ELEMENT INTERMEDIAIRE G1x90 CPL.	Raccordo intermedio G1x90 compl.	Pieza intermedia G1x90 completa	Tussenstuk G1x90 kpl.

For:

Ersatzteilliste
Spare parts list
Liste des pièces de rechange
Lista parti di ricambio
Lista de repuestos
Onderdelenlijst

Anschl-Set Weiche GB - 7747310561

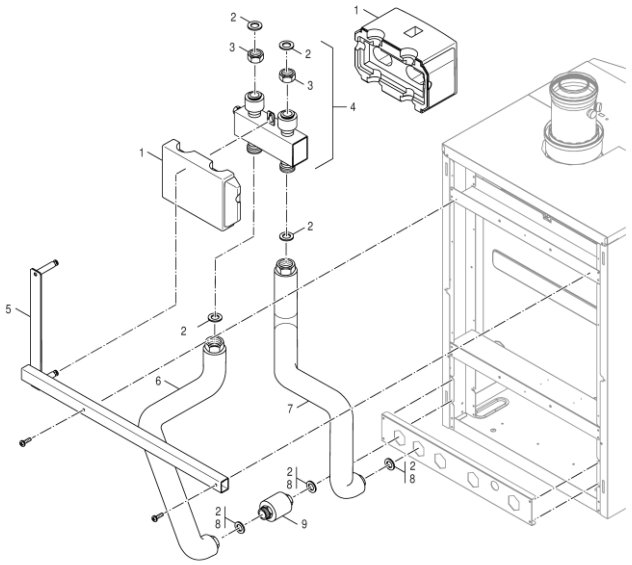

Pos	Bestell-Nr.	Bezeichnung	Description	Dénomination	Descrizione	Descripción	Benaming
1	**63017680**	Wärmeschutz hydr Weiche DN25 quer	Thermal insulation hydr. header DN25	Isolation commutateur hydraulique DN25	Isol. term. tubo racc. idr. vert. DN25	Protec. calor desv. hidr. DN25 transv.	Therm. isol.nw.coll. DN25 dwars
2	**8 718 584 801**	Dichtung D27x38x2 DVGW zugel	Seal D27x38x2 DVGW packed	Joint D27x38x2mm C4400 Klinger SIL	Guarnizione 27x38x2mm C4400 Klinger SIL	Junta D27x38x2mm DVGW verde	Dichting 27x38x2mm voor gasbuis
3	**7 747 015 292**	Überwurfmutter G1 1/4x17 D36	Union nut G 1 1/4"x17 D36	Ecrou-raccord G1 1/4x17	Dado di raccordo G1 1/4x17	Tuerca de racor G 1 1/4"x17 D36	Wartelmoer G1 1/4x17
4	**7 747 027 606**	Hydr Weiche DN25 qu geschw, Halter	Hydraulic point DN 25, cross,welded hold	Bout. mél. hydr DN25 tr soud, support	Tubo di racc. idr. vert. DN25, supporto	Desv. hidr. DN25 transv. ráp., soporte	Evenw.coll. DN25 dw gelast, houder
5	**7 747 027 673**	Halter kpl. GB202/Weiche quer DN25	Holder cpl. GB202	Supp. cpl. GB202/bout. mél. transv. DN25	Supp. cpl. GB202/Tubo gomito trasv. DN25	Sop. completo GB202/desv. transv. DN25	Houder cpl. GB202/evenw.coll dw DN25
6	**7 747 027 619**	Rückl-Rohr re Weiche quer GB202-35	Return pipe right GB202 35	Tuyau ret. dr bout. mél transv. GB202-35	Tubo rit. comp. idr. trasvers. GB202-35	Tubo retorno desv. transv. dch. GB202-35	Ret. ldg rtsnw.coll dw GB202-35
7	**7 747 027 620**	Vorl-Rohr re Weiche quer GB202-35	Flow pipe right GB202 35	Tuyau dép. dr bout. mél. transv GB202-35	Tubo mand. comp. idr. tras. GB202-35	Tubo salida desv. trans. dch. GB202-35	Aanv ldg rtsnw.coll. dw GB202-35
8	**8 718 585 269**	Dichtung D24x30,5x2 AFM34 (1x)	Seal D24x30,5x2 AFM34 (1x) packed	Joint D24x30,5x2 AFM34 (1x)	Guarnizione D24x30,5x2 AFM34 (1x)	Junta D24x30,5x2 AFM34 (1x)	Pakking D24x30,5x2 AFM34 (1x)
9	**7 747 027 622**	Zwischenstück G1¼x90 kpl.	Connector G1¼x90	El. interm G1¼x90 cpl.	Raccordo intermedio G1¼x90 compl.	Pieza intermedia G1¼x90 completa	Tussenstuk G1¼x90 kpl.

For:

Ersatzteilliste
Spare parts list
Liste des pièces de rechange
Lista parti di ricambio
Lista de repuestos
Onderdelenlijst

Anschluss-Set BCS 24 - 8718594415

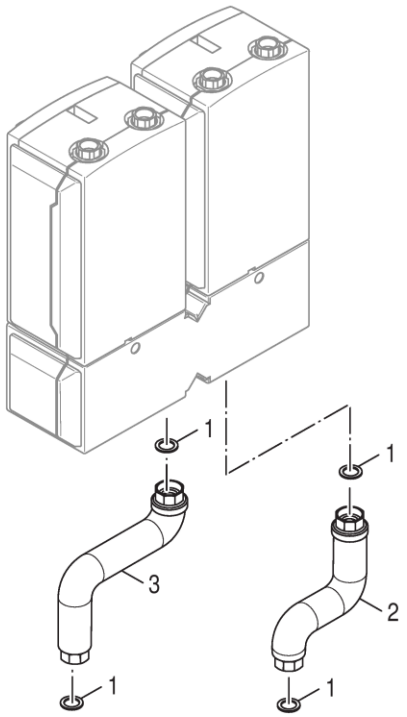

8738892907.aa.RO

Pos	Bestell-Nr.	Bezeichnung	Description	Dénomination	Descrizione	Descripción	Benaming
1	**8 718 585 153**	Dichtung D32x44x2, DVGW-zugel	Gasket D32x44x2mm C4400 Klinger SIL, pck	Joint D32x44x2mm	Guarnizione	Junta	Pakking D32x44x2
1	**8 718 660 766 0**	Dichtungs-Set D32x44x2 AFM34 (5x)	Seal Set D32x44x2mm AFM34 (5 pc)	Kit d'étanchéité D32x44x2 AFM34 (5 pces	Set guarnizioni D32x44x2 AFM34 (5 pz.)	Juego de juntas D32x44x2 AFM34 5 ud.	Afdichtingsset D32x44x2mm AFM34 (5 St)
2	**8 718 594 559**	Anschlussrohr RK G11/2 kpl	Pipe RK G11/2 cpl	Tube RK G1 1/2	Tubo RK G1 1/2	Tubo RK G1 1/2	Buis RK G1 1/2
3	**8 718 594 558**	Anschlussrohr VK G11/2 kpl	Pipe VK G11/2 cpl	Tube VK G1 1/2	Tubo VK G1 1/2	Tubo VK G1 1/2	Buis VK G1 1/2
For:							

Ersatzteilliste
Spare parts list
Liste des pièces de rechange
Lista parti di ricambio
Lista de repuestos
Onderdelenlijst

Anschluss-Set BCS20 - 8718588478

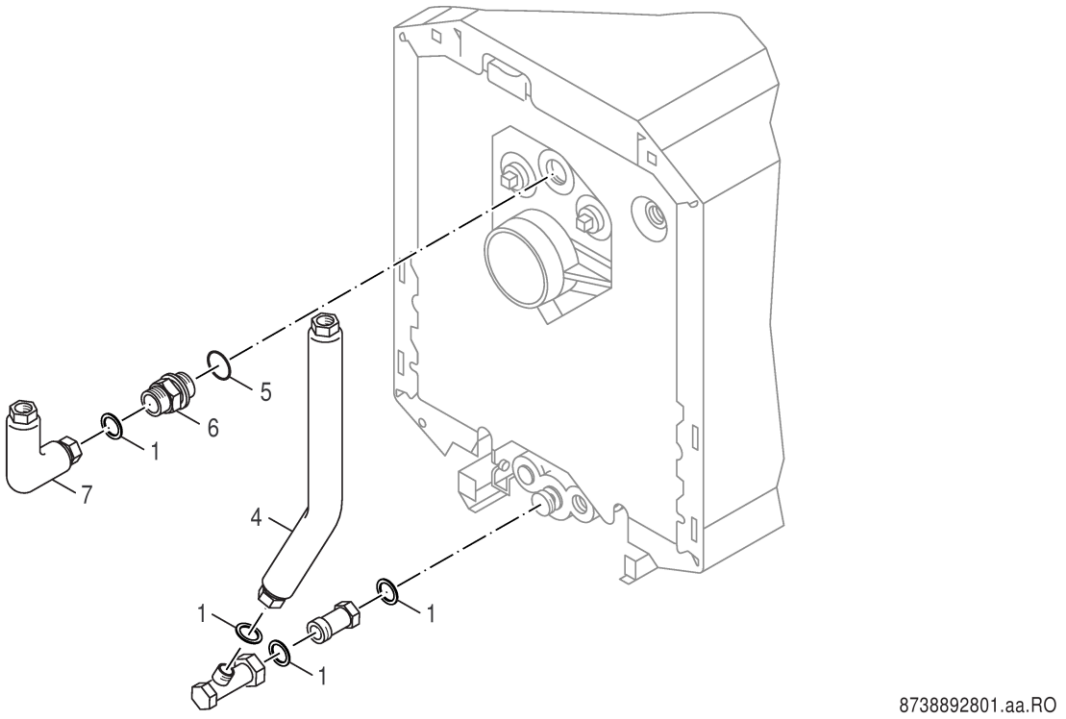

Pos	Bestell-Nr.	Bezeichnung	Description	Dénomination	Descrizione	Descripción	Benaming
1	**8 718 584 801**	Dichtung D27x38x2 DVGW zugel	Seal D27x38x2 DVGW packed	Joint D27x38x2mm C4400 Klinger SIL	Guarnizione 27x38x2mm C4400 Klinger SIL	Junta D27x38x2mm DVGW verde	Dichting 27x38x2mm voor gasbuis
4	**8 718 593 269**	Rücklaufrohr BCS20	Return pipe BCS20 packed	Tube retour BC20	Tubazione di ritorno BC20	Tubo de retorno BC20	Retourleiding BC20
5	**8 718 575 527 0**	O-Ring 44x3 Set (5x)	O-ring 26x3 Set (5x)	JOINT TORIQUE 44x3 (5 X)	Anello di tenuta 44x3 Set (5x)	Anillo tórico 44x3 Set (5x)	O-ring 44x3 Set (5x)
6	**8 718 583 552**	Einschraubstutzen 1 1/4" kpl	Screw in socket 1 1/4	Buse 1 1/4	Giunto	Tubo de empalme	Sok
7	**8 718 593 268**	Vorlaufrohr BCS20	Flow pipe BCS20 packed	Tuyau de départ BCS20	Tubazione di mandata BCS20	Tubo de impulsión BCS20	Aanvoerleiding BCS20

For:

Ersatzteilliste
Spare parts list
Liste des pièces de rechange
Lista parti di ricambio
Lista de repuestos
Onderdelenlijst

Anschluss-Set BCS21 - 8718588479

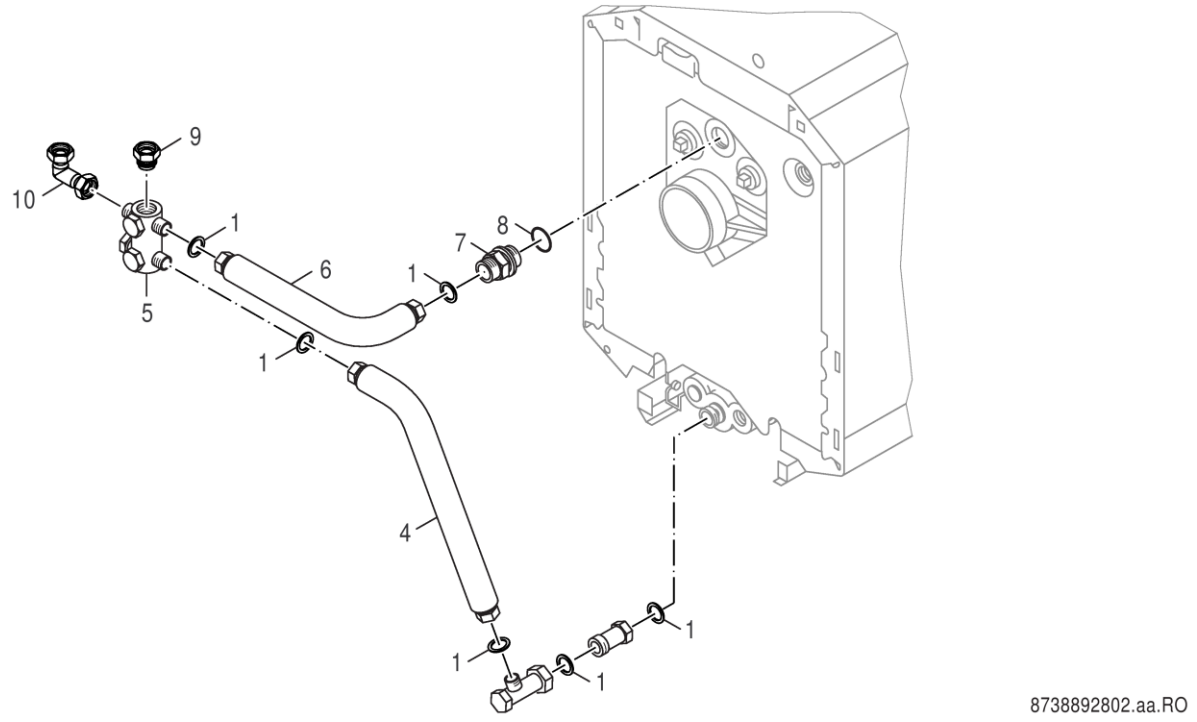

Pos	Bestell-Nr.	Bezeichnung	Description	Dénomination	Descrizione	Descripción	Benaming
1	**8 718 584 801**	Dichtung D27x38x2 DVGW zugel	Seal D27x38x2 DVGW packed	Joint D27x38x2mm C4400 Klinger SIL	Guarnizione 27x38x2mm C4400 Klinger SIL	Junta D27x38x2mm DVGW verde	Dichting 27x38x2mm voor gasbuis
4	**8 718 593 271**	Rücklaufrohr BCS21	Return pipe BCS21 packed	tube retour BCS21	Tubazione di ritorno BCS21	Tubo de retorno BCS21	Retourleiding BCS21
5	**8 718 584 339**	Verteiler MFV kpl	Splitter MFV cpl packed	Distributeur	Distributore	Boquilla de purga	Kortsluitleiding
6	**8 718 593 270**	Vorlaufrohr BCS21	Flow pipe BCS21 packed	Tuyau de départ BCS21	Tubazione di mandata BCS21	Tubo de impulsión BCS21	Aanvoerleiding BCS21
7	**8 718 583 552**	Einschraubstutzen 1 1/4" kpl	Screw in socket 1 1/4	Buse 1 1/4	Giunto	Tubo de empalme	Sok
8	**8 718 575 527 0**	O-Ring 44x3 Set (5x)	O-ring 26x3 Set (5x)	JOINT TORIQUE 44x3 (5 X)	Anello di tenuta 44x3 Set (5x)	Anillo tórico 44x3 Set (5x)	O-ring 44x3 Set (5x)
9	**8 718 584 330**	Einlegeteil G1 1/4"xG1 für MFV kpl	Insert G1 1/4"xG1 f MFV cpl packed	Pièce d'insertion	Inserto	Pieza de inserción	inlegstuk
10	**8 718 584 347**	Winkel G1 1/4" für MFV kpl	Angle G1 1/4" f MFV kpl packed	Équerre	Angolare	Ángulo	Hoeksteun
	5594706	Wärmeschutz MFV	Thermal insulation for MFV 190mm deep	ISOLATION 190mm MFV(> 08/1999) KAS2	Isolamento 190mm MFV (> 08/1999)	Aislante MFV	Isolatie 190mm MFV (> 08/1999)
For:							

Ersatzteilliste
Spare parts list
Liste des pièces de rechange
Lista parti di ricambio
Lista de repuestos
Onderdelenlijst

Anschluss-Set BCS22 - 8718592529

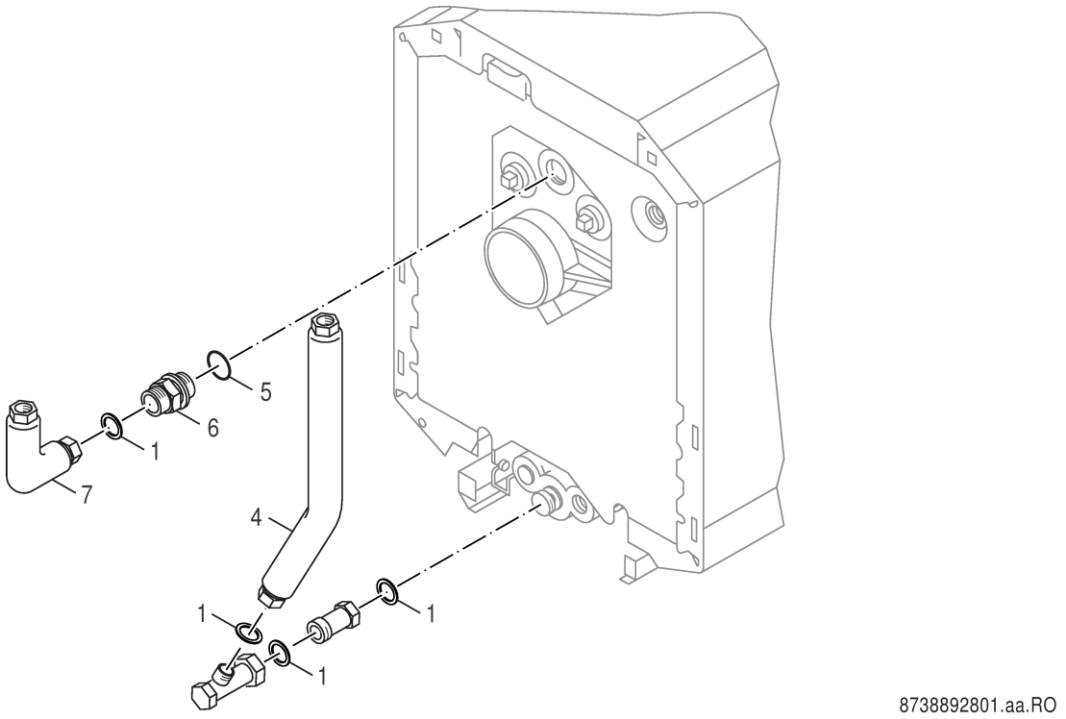

Pos	Bestell-Nr.	Bezeichnung	Description	Dénomination	Descrizione	Descripción	Benaming
1	**8 718 584 801**	Dichtung D27x38x2 DVGW zugel	Seal D27x38x2 DVGW packed	Joint D27x38x2mm C4400 Klinger SIL	Guarnizione 27x38x2mm C4400 Klinger SIL	Junta D27x38x2mm DVGW verde	Dichting 27x38x2mm voor gasbuis
4	**8 718 593 281**	Rücklaufrohr BCS22	Return pipe BCS22 packed	Tube retour BCS22	Tubazione di ritorno BCS""	Tubo de retorno BCS22	Retourleiding BCS22
5	**8 718 575 527 0**	O-Ring 44x3 Set (5x)	O-ring 26x3 Set (5x)	JOINT TORIQUE 44x3 (5 X)	Anello di tenuta 44x3 Set (5x)	Anillo tórico 44x3 Set (5x)	O-ring 44x3 Set (5x)
6	**8 718 583 552**	Einschraubstutzen 1 1/4" kpl	Screw in socket 1 1/4	Buse 1 1/4	Giunto	Tubo de empalme	Sok
7	**8 718 593 280**	Vorlaufrohr BCS22	Flow pipe BCS22 packed	Tuyau de départ BCS22	Tubazione di mandata BCS22	Tubo de impulsión BCS22	Aanvoerleiding BCS22

For:

Ersatzteilliste Spare parts list Liste des pièces de rechange Lista parti di ricambio Lista de repuestos Onderdelenlijst	**Anschluss-Set KAS1 G - 5354874**

Kein Bild vorhanden

No picture available

6720904170.AA

Pos	Bestell-Nr.	Bezeichnung	Description	Dénomination	Descrizione	Descripción	Benaming
	5354929	Bogen 95x101 G1 1/4" I/A f KAS1 kpl	Bend 95x101mm G1 1/4" I/A KAS 1	COUDE 95x101mm G1 1/4" KAS 1	Curva 95x101mm G1 1/4" I/A KAS 1	arco 95x101mm G1 1/4" I/A KAS 1	bocht 95x101mm G1 1/4" I/A KAS 1
	5354986	Doppelnippel G1"xG1 1/4"	Double nipple G1xG1 1/4	RALLONGE G1 1/4"-G1"	Nipples doppio G1xG1 1/4		
	63027029	Vorlauf/Rückl-Rohr2 KAS 1 G134	Flow/return pipe 2 KAS 1 G134	Tube départ/retour 2 compl. KAS 1 G134	Tubo di mandata/ritorno 2 KAS 1 G134		
	63027035	Vorlauf/Rückl-Rohr1 KAS 1 G134	Flow/return pipe 1 KAS 1 G134	Tube départ/retour 1 compl. KAS 1 G134	Tubo di mandata/ritorno 1 KAS 1 G134		
	63027039	Rücklaufrohr1 KAS 1 G134	Return pipe 1 KAS 1 G134	Tube retour 1 compl. KAS 1 G134	Tubo di ritorno 1 completo KAS 1 G134		
	8 718 575 526 0	O-Ring 35x3 Set (5x)	O-ring 35x3 Set (5x)	Joint torique 35x3 Set (5x)	Anello di tenuta 35x3 Set (5x)	Anillo tórico 35x3 Set (5x)	O-ring 35x3 Set (5x)
	8 718 584 801	Dichtung D27x38x2 DVGW zugel	Seal D27x38x2 DVGW packed	Joint D27x38x2mm C4400 Klinger SIL	Guarnizione 27x38x2mm C4400 Klinger SIL	Junta D27x38x2mm DVGW verde	Dichting 27x38x2mm voor gasbuis

For:

Ersatzteilliste Spare parts list Liste des pièces de rechange Lista parti di ricambio Lista de repuestos Onderdelenlijst	**BCS 25 rechts Anbau - 8718599391**

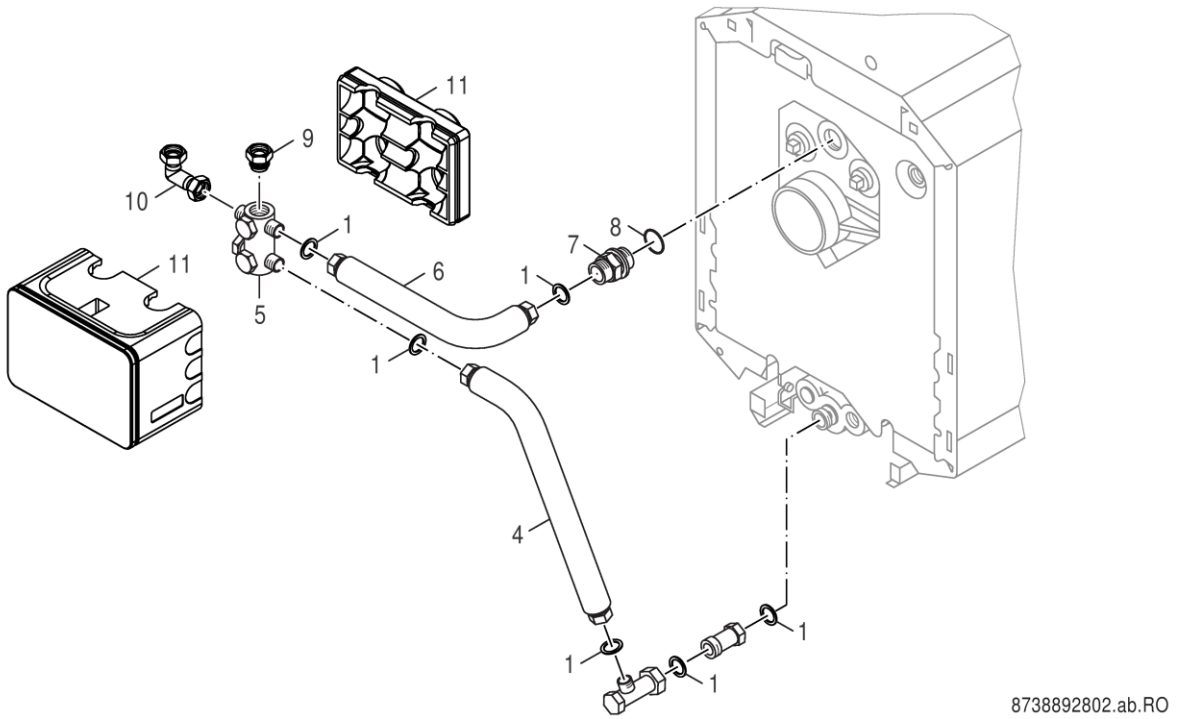

Pos	Bestell-Nr.	Bezeichnung	Description	Dénomination	Descrizione	Descripción	Benaming
1	**8 718 584 801**	Dichtung D27x38x2 DVGW zugel	Seal D27x38x2 DVGW packed	Joint D27x38x2mm C4400 Klinger SIL	Guarnizione 27x38x2mm C4400 Klinger SIL	Junta D27x38x2mm DVGW verde	Dichting 27x38x2mm voor gasbuis
4	**8 718 593 271**	Rücklaufrohr BCS21	Return pipe BCS21 packed	tube retour BCS21	Tubazione di ritorno BCS21	Tubo de retorno BCS21	Retourleiding BCS21
5	**8 718 584 339**	Verteiler MFV kpl	Splitter MFV cpl packed	Distributeur	Distributore	Boquilla de purga	Kortsluitleiding
6	**8 718 593 270**	Vorlaufrohr BCS21	Flow pipe BCS21 packed	Tuyau de départ BCS21	Tubazione di mandata BCS21	Tubo de impulsión BCS21	Aanvoerleiding BCS21
7	**8 718 583 552**	Einschraubstutzen 1 1/4" kpl	Screw in socket 1 1/4	Buse 1 1/4	Giunto	Tubo de empalme	Sok
8	**8 718 575 527 0**	O-Ring 44x3 Set (5x)	O-ring 26x3 Set (5x)	JOINT TORIQUE 44x3 (5 X)	Anello di tenuta 44x3 Set (5x)	Anillo tórico 44x3 Set (5x)	O-ring 44x3 Set (5x)
9	**8 718 584 330**	Einlegeteil G1 1/4"xG1 für MFV kpl	Insert G1 1/4"xG1 f MFV cpl packed	Pièce d'insertion	Inserto	Pieza de inserción	inlegstuk
10	**8 718 584 347**	Winkel G1 1/4" für MFV kpl	Angle G1 1/4" f MFV kpl packed	Équerre	Angolare	Ángulo	Hoeksteun
11	**8 738 803 152**	Wärmeschutz BCS 25	Insulation BCS 25 packed	Isolation BCS 25	Coibentazione BCS 25	Aislamiento BCS 25	Isolatie BCS 25
	5354969	Dichtungssatz O-Ring V1	Gasket kit O-ring V1	Kit d'étanchéité Joint torique V1	Set di guarnizioni Anello di tenuta V1	Juego de juntas V1	Set afdichting O-ring V1

For:

Ersatzteilliste
Spare parts list
Liste des pièces de rechange
Lista parti di ricambio
Lista de repuestos
Onderdelenlijst

BCS 26 - 8718599392

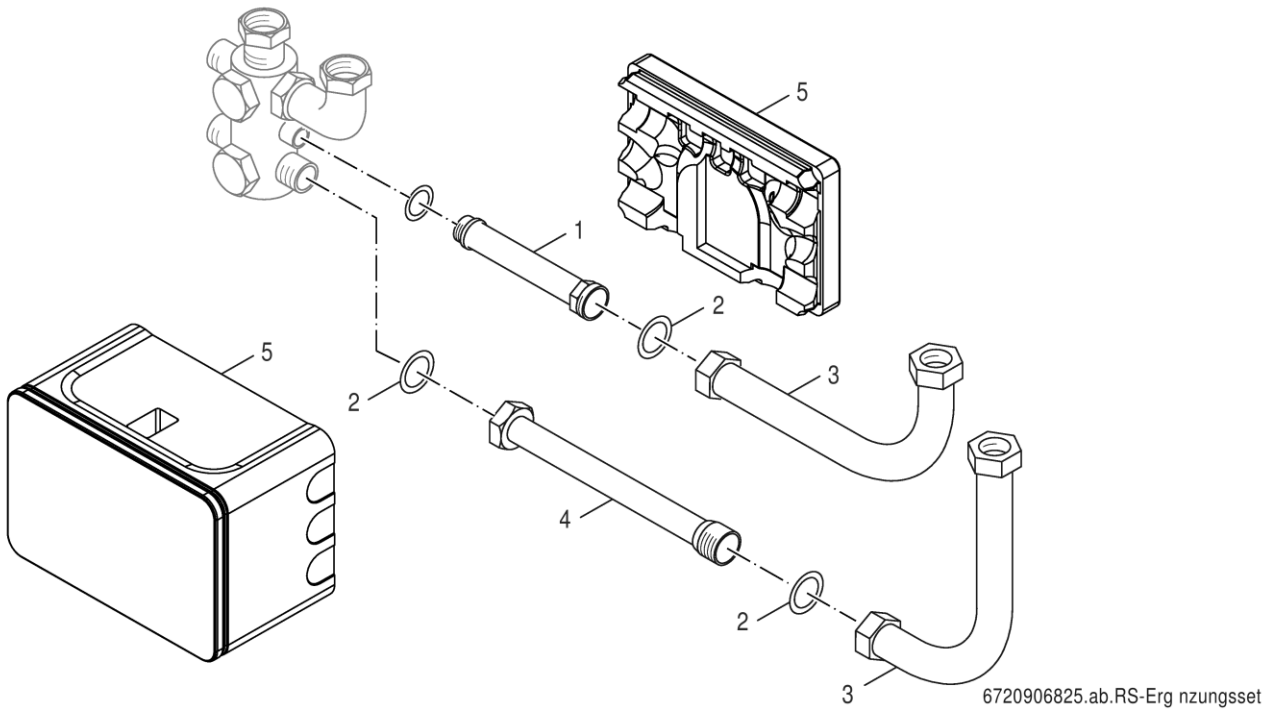

Pos	Bestell-Nr.	Bezeichnung	Description	Dénomination	Descrizione	Descripción	Benaming
1	**5354704**	Doppelnippel G1 1/4"xG1" für ES2 kpl	Double nipple G 1 1/4"xG1"compl	Rallonge complète G 1 1/4"-G1"	Nipplo doppio	Racor doble G 1 1/4"xG1"compl	Nippel
2	**7 742 000 134**	Dichtung 38x27x2mm (2x)	Gasket 38x27x2mm (2x)	Joint 38x27x2mm (2x)	Guarnizione 38x27x2mm (2x)	Junta 38x27x2mm (2x)	Pakking 38x27x2mm (2x)
3	**5354706**	Bogen G1 1/4" für ES2/ES3 kpl	Bend G 1 1/4"	COUDE CPL G1 1/4" ES2/ES3	Curva	Tubería acodada G 1/4	Bocht
4	**5354708**	Zwischenstück G1 1/4" für ES2 kpl	Adatpor G 1 1/4"x264.5mm lg.	RALLONGE BY-PASS CPL LONG 26CM	Raccordo intermedio	Adaptador G1 1/4" f ES2	Tussenstuk
5	**8 738 803 153**	Wärmeschutz BCS 26/27	Insulation BCS 26/27 packed	ISOLATION BCS 26/27 EMBALLE	Coibentazione BCS 26/27	Aislamiento BCS 26/27	Idatie BCS 26/27

For:

Ersatzteilliste
Spare parts list
Liste des pièces de rechange
Lista parti di ricambio
Lista de repuestos
Onderdelenlijst

BCS 27 - 8718599393

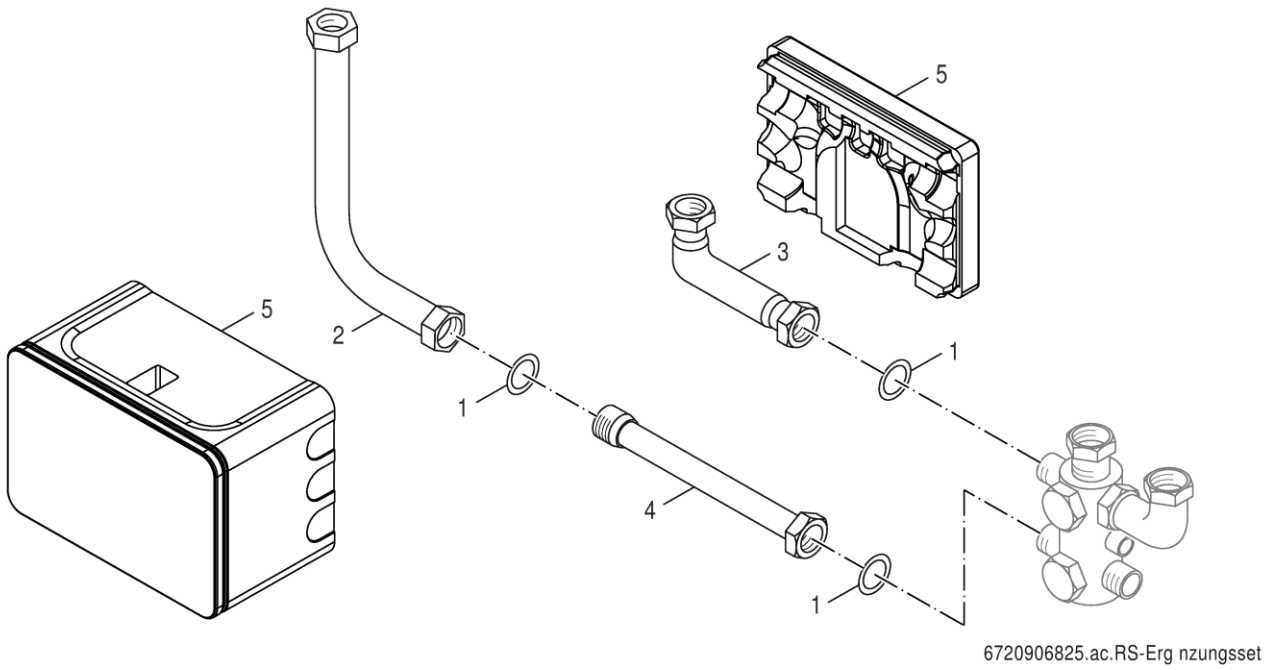

Pos	Bestell-Nr.	Bezeichnung	Description	Dénomination	Descrizione	Descripción	Benaming
1	**7 742 000 134**	Dichtung 38x27x2mm (2x)	Gasket 38x27x2mm (2x)	Joint 38x27x2mm (2x)	Guarnizione 38x27x2mm (2x)	Junta 38x27x2mm (2x)	Pakking 38x27x2mm (2x)
2	**5354706**	Bogen G1 1/4" für ES2/ES3 kpl	Bend G 1 1/4"	COUDE CPL G1 1/4" ES2/ES3	Curva	Tubería acodada G 1/4	Bocht
3	**5354710**	Winkel G1 1/4" für ES3 kpl	Angle G 1 1/4" ES3	COUDE G1 1/4" COMPL. ES3	Angolo	Ángulo G 1 1/4" ES3	Hoeksteun
4	**67902907**	Zwischenstück G1 1/4" für ES3	Adaptor G 1 1/4"x134.5mm lg.	Pièce interméd.compl.G1 1/4"x134,5mm de	Raccordo intermedio	Adaptador G1 1/4" f ES3	Tussenstuk
5	**8 738 803 153**	Wärmeschutz BCS 26/27	Insulation BCS 26/27 packed	ISOLATION BCS 26/27 EMBALLE	Coibentazione BCS 26/27	Aislamiento BCS 26/27	Idatie BCS 26/27

For:

Ersatzteilliste
Spare parts list
Liste des pièces de rechange
Lista parti di ricambio
Lista de repuestos
Onderdelenlijst

BCS29 - 7736602296

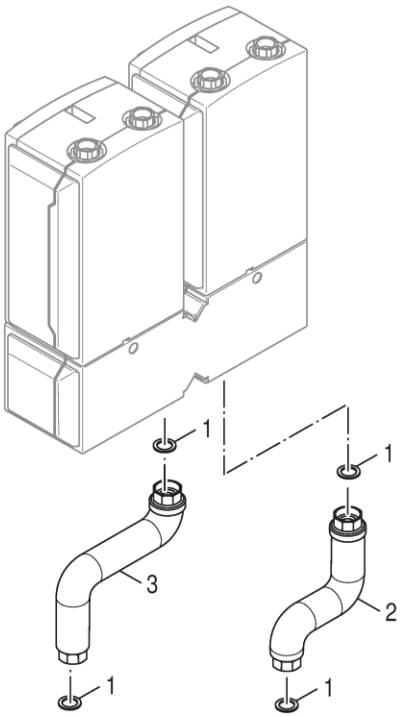

8738892907.aa.RO

Pos	Bestell-Nr.	Bezeichnung	Description	Dénomination	Descrizione	Descripción	Benaming
1	**7 747 031 431**	Dichtungs-Set D27x38x2mm (5x)	seal set D27x38x2mm (Set 5 Pice)	JOINT D27x38x2MM (X5)	Set guarnizioni D27x38x2mm (set 5 pz.)	Juego de juntas D27x38x2mm (5x)	Afdichtingsset D27x38x2mm (set 5 st)
1	**8 718 584 801**	Dichtung D27x38x2 DVGW zugel	Seal D27x38x2 DVGW packed	Joint D27x38x2mm C4400 Klinger SIL	Guarnizione 27x38x2mm C4400 Klinger SIL	Junta D27x38x2mm DVGW verde	Dichting 27x38x2mm voor gasbuis
2	**8 738 804 079**	Anschlussrohr RK DN25 G1 1/4 V2	Pipe connector RK DN25 G1 1/4 V2	Tube retour DN25 G1 1/4 V2	Tubazione di ritorno DN25 G1 1/4 V2	Tubo de retorno DN25 G1 1/4 V2	Retourleiding DN25 G1 1/4 V2
3	**8 738 804 080**	Anschlussrohr VK DN25 G1 1/4 V2	Pipe connector VK DN25 G1 1/4 V2	Tuyau de départ DN25 G1 1/4 V2	Tubazione di mandata DN25 G1 1/4 V2	Tubo de impulsión DN25 G1 1/4 V2	Aanvoerleiding DN25 G1 1/4 V2

For:

Ersatzteilliste
Spare parts list
Liste des pièces de rechange
Lista parti di ricambio
Lista de repuestos
Onderdelenlijst

BCS30 - 7736602297

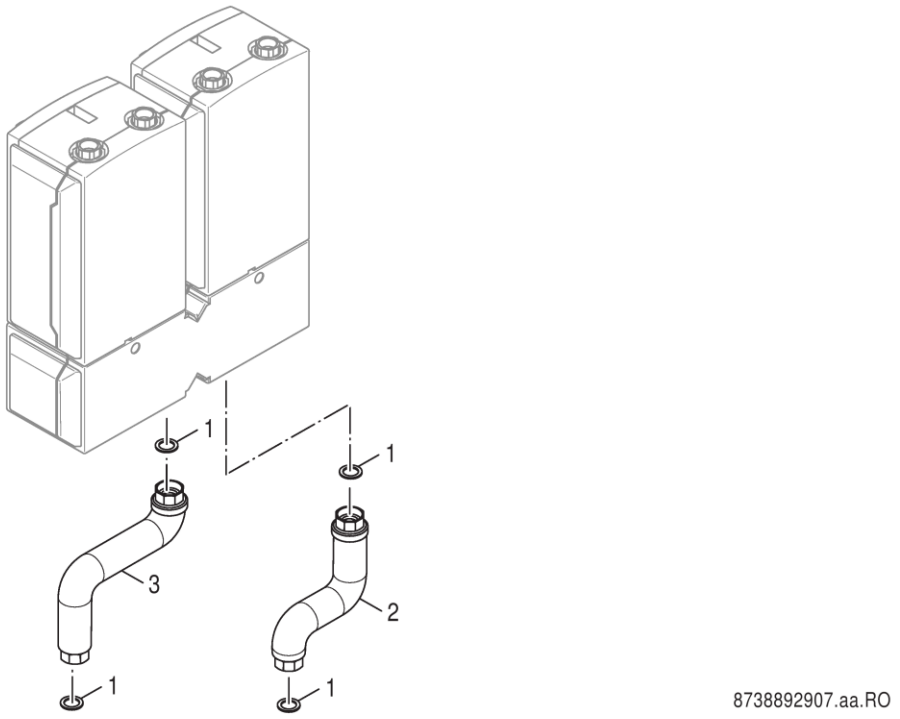

Pos	Bestell-Nr.	Bezeichnung	Description	Dénomination	Descrizione	Descripción	Benaming
1	**8 718 585 153**	Dichtung D32x44x2, DVGW-zugel	Gasket D32x44x2mm C4400 Klinger SIL, pck	Joint D32x44x2mm	Guarnizione	Junta	Pakking D32x44x2
1	**8 718 660 766 0**	Dichtungs-Set D32x44x2 AFM34 (5x)	Seal Set D32x44x2mm AFM34 (5 pc)	Kit d'étanchéité D32x44x2 AFM34 (5 pces	Set guarnizioni D32x44x2 AFM34 (5 pz.)	Juego de juntas D32x44x2 AFM34 5 ud.	Afdichtingsset D32x44x2mm AFM34 (5 St)
2	**8 738 804 081**	Anschlussrohr RK G11/2 kpl V2	Pipe connector RK G11/2 cpl V2	Tube retour DN25 G1 1/2 V2	Tubazione di ritorno DN25 G1 1/2 V2	Tubo de retorno DN25 G1 1/2 V2	Retourleiding DN25 G1 1/2 V2
3	**8 738 804 082**	Anschlussrohr VK G11/2 kpl V2	Pipe connector VK G11/2 cpl V2	Tube retour DN25 G1 1/42V2	Tubazione di ritorno DN25 G1 1/2 V2	Tubo de retorno DN25 G1 1/2 V2	Retourleiding DN25 G1 1/2 V2

For:

Ersatzteilliste
Spare parts list
Liste des pièces de rechange
Lista parti di ricambio
Lista de repuestos
Onderdelenlijst

BCS33 - 7736602871

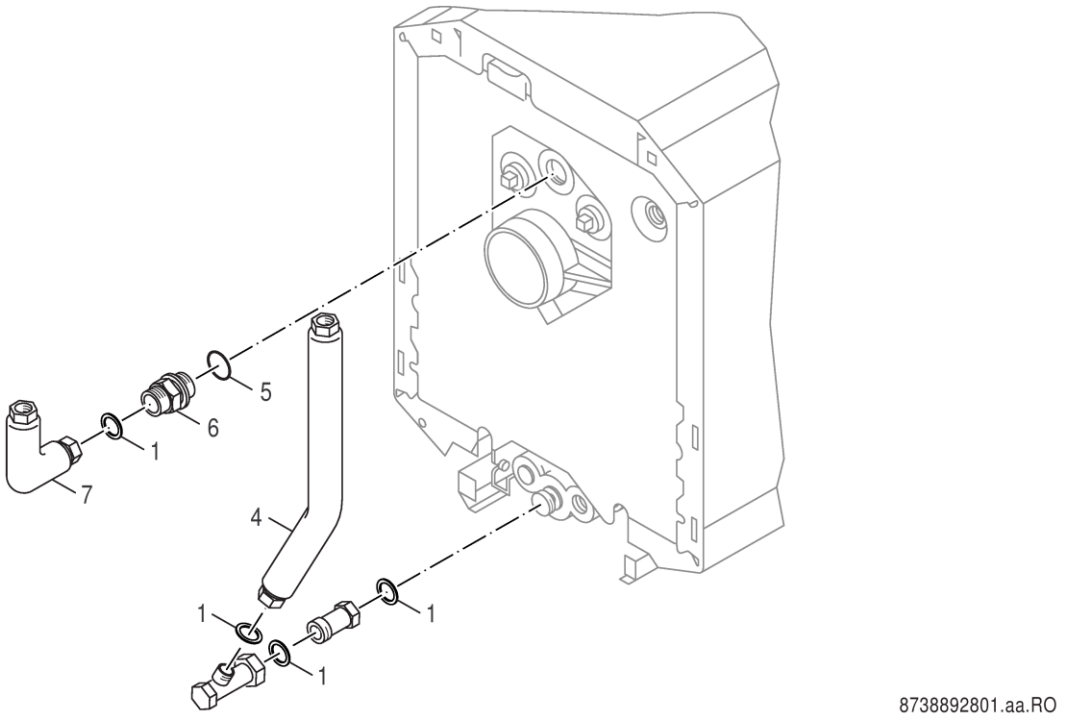

Pos	Bestell-Nr.	Bezeichnung	Description	Dénomination	Descrizione	Descripción	Benaming
1	**8 718 585 153**	Dichtung D32x44x2, DVGW-zugel	Gasket D32x44x2mm C4400 Klinger SIL, pck	Joint D32x44x2mm	Guarnizione	Junta	Pakking D32x44x2
4	**8 738 805 179**	Anschlussrohr RL 38x1,5 BCS33	Pipe return 38x1,5 BCS33 sp	Tuyau de raccordement Retour 38x1,5BCS33	Tubo di raccordo Ritorno 38x1,5 BCS33	Tubería de conexión Tetorno 38x1,5 BCS33	Aansluitbuis Retour 38x1,5 BCS33
5	**8 718 575 527 0**	O-Ring 44x3 Set (5x)	O-ring 26x3 Set (5x)	JOINT TORIQUE 44x3 (5 X)	Anello di tenuta 44x3 Set (5x)	Anillo tórico 44x3 Set (5x)	O-ring 44x3 Set (5x)
6	**8 738 805 177**	Einschraubstutzen G1 1/4 zu G1 1/2	Adaptor G1 1/4 to G1 1/2 sp	Raccord G1 1/4 - G1 1/2	Raccordo filettato G1 1/4 - G1 1/2	Racor de conexión macho G1 1/4 - G1 1/2	Draadstuk G1 1/4 - G1 1/2
7	**8 738 805 178**	Anschlussrohr VL 38x1,5 BCS33	Pipe flow 38x1,5 BCS33 sp	Tuyau de raccordement Départ 38x1,5BCS33	Tubo di raccordo Mandata 38x1,5 BCS33	Tubería de conexión Alimen. 38x1,5 BCS33	Aansluitbuis aanvoer 38x1,5 BCS33

For:

Ersatzteilliste Spare parts list Liste des pièces de rechange Lista parti di ricambio Lista de repuestos Onderdelenlijst	**BSS 3 - 8718599390**

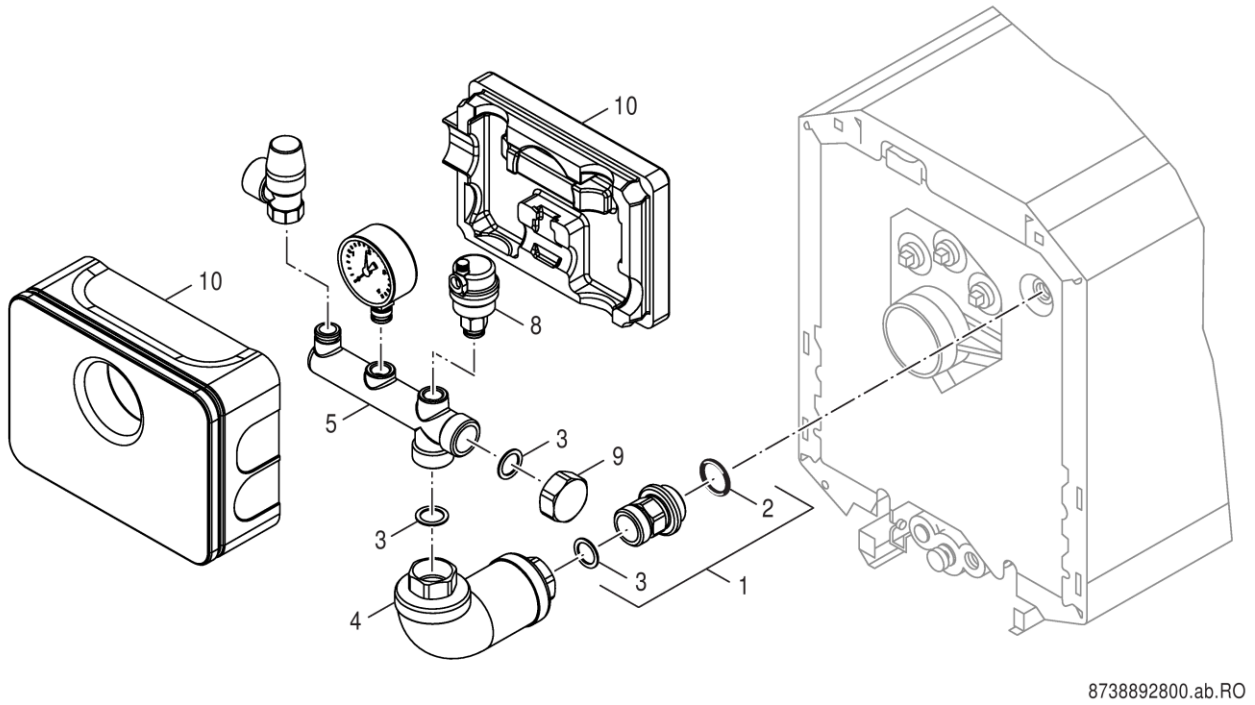

Pos	Bestell-Nr.	Bezeichnung	Description	Dénomination	Descrizione	Descripción	Benaming
1	**63002822**	Doppelnippel G1xG1 51lg	Double nipple G1	Nipple double G1xG1 51lg	Nipples doppio G1"xG1" 51mm	Racor doble G1	Dubbele nippel G1"xG1" 51mm
2	**8 718 575 526 0**	O-Ring 35x3 Set (5x)	O-ring 35x3 Set (5x)	Joint torique 35x3 Set (5x)	Anello di tenuta 35x3 Set (5x)	Anillo tórico 35x3 Set (5x)	O-ring 35x3 Set (5x)
3	**8 718 585 269**	Dichtung D24x30,5x2 AFM34 (1x)	Seal D24x30,5x2 AFM34 (1x) packed	Joint D24x30,5x2 AFM34 (1x)	Guarnizione D24x30,5x2 AFM34 (1x)	Junta D24x30,5x2 AFM34 (1x)	Pakking D24x30,5x2 AFM34 (1x)
4	**8 718 593 267**	Anschlussrohr BSS1	Connector pipe BSS1 packed	Tuyau de raccordement BSS1	Tubo di raccordo BSS1	Tubería de conexión BSS1	Aansluitbuis BSS1
5	**63032032**	Verteiler KSS V3	Distributor KSS V3	Collecteur KSS V3	Distributore KSS V3	Distribuidor KSS V3	Kortsluitleiding KSS V3
8	**8 718 585 257**	Entlüfter Autom m. Absperrvent 3/8	Air_vent automatic purging system 3/8"	Pot de ventilateur 3/8"	Valvola di sfiato 3/8"	Separador de aire 3/8"	Ontluchtingsdeksel 3/8"
9	**8 718 585 244**	Verschlusskappe G1"	Cover G1" packed	Capuchon G1"	Tappo G1"	Tapa G1"	Kapje G1"
10	**8 738 803 151**	Wärmeschutz BSS 3	Insulation BSS 3 packed	Isolation BSS 3	Coibentazione BSS 3	Aislamiento BSS 3	Isolatie BSS 3
For:							

Ersatzteilliste Spare parts list Liste des pièces de rechange Lista parti di ricambio Lista de repuestos Onderdelenlijst	**BSS 4 - 8732900044**

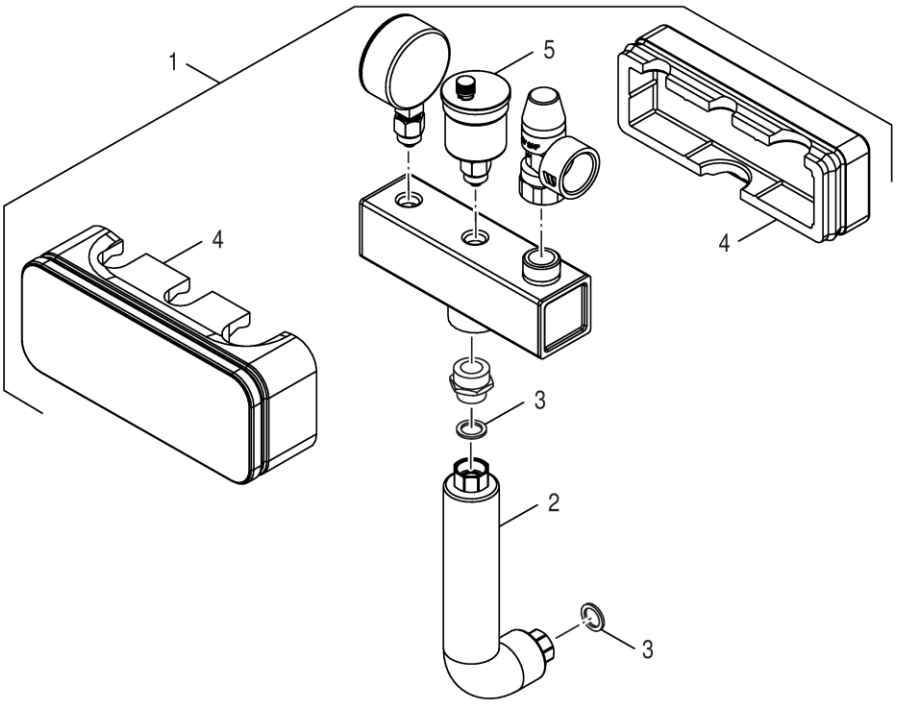

Pos	Bestell-Nr.	Bezeichnung	Description	Dénomination	Descrizione	Descripción	Benaming
1	**8 718 583 178**	KSS Verteilerbalken	KSS Manifolds	Collecteur KSS	KSS Collettori	KSS Colectores	KSS Manifolds
2	**8 718 583 179**	Anschlussrohr KSS 75x223	Pipe Connection KSS 75x223	Tuyau de raccordement KSS	Tubo di raccordo KSS	Tubería de conexión KSS	Aansluitbuis KSS
3	**7 747 016 505**	Dichtung D17x24x2 AFM34 (10x)	Gasket D17x24x2 AFM34 (x10)	Joint D17x24x2 AFM34 (10x)	Guarnizione D17x24x2 AFM34 (10x)	Junta D17x24x2 AFM34 (10x)	Afdichting D17x24x2 AFM34
4	**7 736 601 219**	Wärmeschutz BSS4	Insulation BSS4 packed	Isolément BSS4	Isolamento termico BSS4	Aislamiento térmico BSS4	Isolatie BSS4
5	**8 718 585 257**	Entlüfter Autom m. Absperrvent 3/8	Air_vent automatic purging system 3/8"	Pot de ventilateur 3/8"	Valvola di sfiato 3/8"	Separador de aire 3/8"	Ontluchtingsdeksel 3/8"
	80805030	Logafix MembranSicherheitsV 1/2" 3,0bar	Logafix Membran-sec.val.1/2" 3,0 bar	Soupape de securite logafix 1/2 3.0 bar			
	81192030	Manometer 2,5bar 63mm AE D3/8"U	Pressure gauge for closed conn.,	Manometre pr install fermees 2.5 bar	Manometro 2,5bar 63mm AE D3/8"U	Manómetro 2,5bar 63mm AE D3/8"U	Manometer 2,5bar 63mm AE D3/8"U
For:							

Ersatzteilliste Spare parts list Liste des pièces de rechange Lista parti di ricambio Lista de repuestos Onderdelenlijst	**BSS6 - 7736602322**

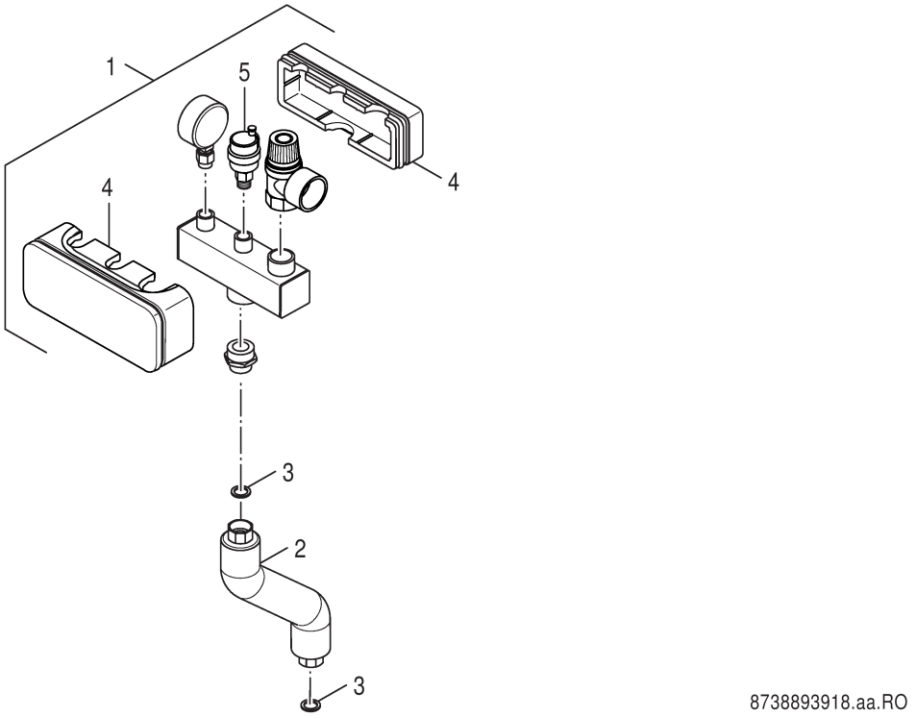

Pos	Bestell-Nr.	Bezeichnung	Description	Dénomination	Descrizione	Descripción	Benaming
1	**8 718 583 178**	KSS Verteilerbalken	KSS Manifolds	Collecteur KSS	KSS Collettori	KSS Colectores	KSS Manifolds
2	**8 738 804 086**	Anschlussbogen BSS6 G3/4 kpl	Pipe BSS6 G3/4 cpl	Coude BSS6 G3/4	Curva BSS6 G3/4	Arco BSS6 G3/4	Bocht BSS6 G3/4
3	**5662330**	Dichtung D17x24x2, DVGW-zugel	Gasket D17x24x2mm C4400 Klinger SIL,	Joint D17x24x2mm C4400 Klinger SIL, vert	Guarnizione	Junta	Afdichting
3	**7 747 016 505**	Dichtung D17x24x2 AFM34 (10x)	Gasket D17x24x2 AFM34 (x10)	Joint D17x24x2 AFM34 (10x)	Guarnizione D17x24x2 AFM34 (10x)	Junta D17x24x2 AFM34 (10x)	Afdichting D17x24x2 AFM34
4	**7 736 601 219**	Wärmeschutz BSS4	Insulation BSS4 packed	Isolément BSS4	Isolamento termico BSS4	Aislamiento térmico BSS4	Isolatie BSS4
5	**8 718 585 257**	Entlüfter Autom m. Absperrvent 3/8	Air_vent automatic purging system 3/8"	Pot de ventilateur 3/8"	Valvola di sfiato 3/8"	Separador de aire 3/8"	Ontluchtingsdeksel 3/8"
	80805030	Logafix MembranSicherheitsV 1/2" 3,0bar	Logafix Membran-sec.val.1/2" 3,0 bar	Soupape de securite logafix 1/2 3.0 bar			
	81192030	Manometer 2,5bar 63mm AE D3/8"U	Pressure gauge for closed conn.,	Manometre pr install fermees 2.5 bar	Manometro 2,5bar 63mm AE D3/8"U	Manómetro 2,5bar 63mm AE D3/8"U	Manometer 2,5bar 63mm AE D3/8"U

For:

Ersatzteilliste
Spare parts list
Liste des pièces de rechange
Lista parti di ricambio
Lista de repuestos
Onderdelenlijst

BSS9 - 7736602870

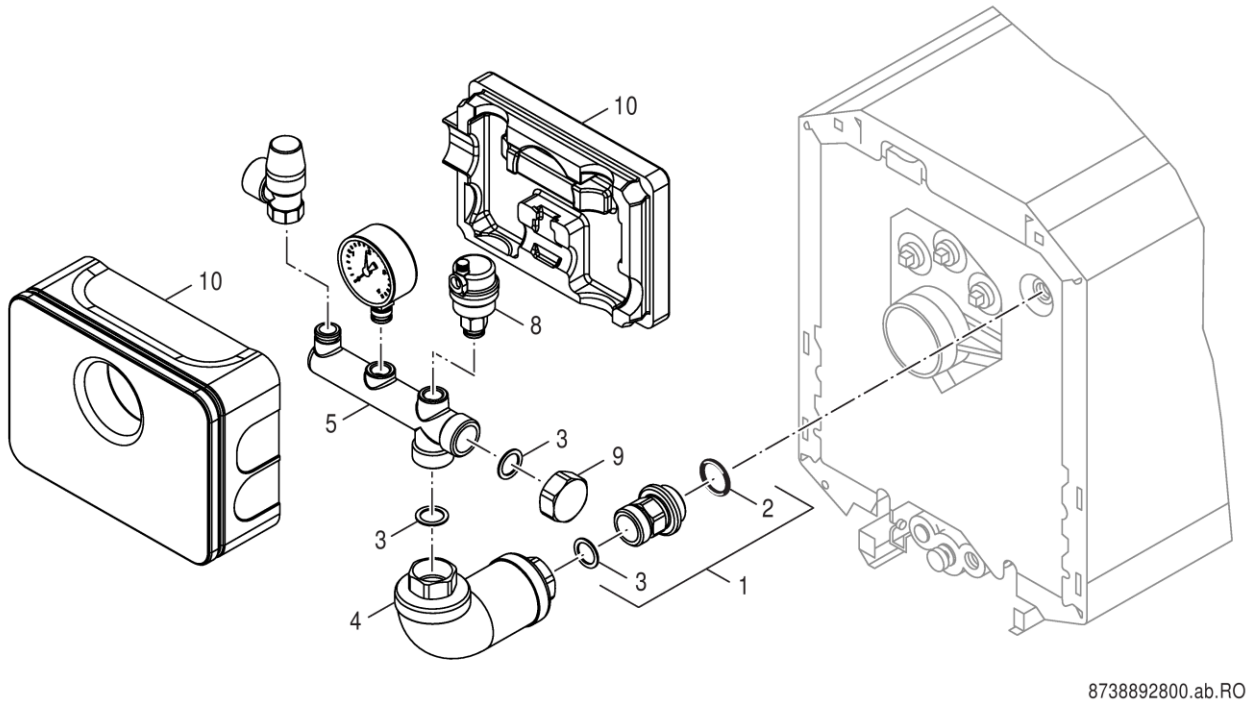

Pos	Bestell-Nr.	Bezeichnung	Description	Dénomination	Descrizione	Descripción	Benaming
1	**8 738 805 221**	Doppelnippel G1" 65lg	Pipe adapter G1" 65lg sp				
2	**8 718 575 526 0**	O-Ring 35x3 Set (5x)	O-ring 35x3 Set (5x)	Joint torique 35x3 Set (5x)	Anello di tenuta 35x3 Set (5x)	Anillo tórico 35x3 Set (5x)	O-ring 35x3 Set (5x)
3	**8 718 585 269**	Dichtung D24x30,5x2 AFM34 (1x)	Seal D24x30,5x2 AFM34 (1x) packed	Joint D24x30,5x2 AFM34 (1x)	Guarnizione D24x30,5x2 AFM34 (1x)	Junta D24x30,5x2 AFM34 (1x)	Pakking D24x30,5x2 AFM34 (1x)
4	**8 718 593 267**	Anschlussrohr BSS1	Connector pipe BSS1 packed	Tuyau de raccordement BSS1	Tubo di raccordo BSS1	Tubería de conexión BSS1	Aansluitbuis BSS1
5	**63037887**	Verteiler KSS für SV Rp3/4-Anschl	Distributor KSS for SV Rp3/4-conn	Distributeur	Distributore	Distribuidor KSS para SV 3/4	Kortsluitleiding
8	**8 718 585 257**	Entlüfter Autom m. Absperrvent 3/8	Air_vent automatic purging system 3/8"	Pot de ventilateur 3/8"	Valvola di sfiato 3/8"	Separador de aire 3/8"	Ontluchtingsdeksel 3/8"
9	**8 718 585 244**	Verschlusskappe G1"	Cover G1" packed	Capuchon G1"	Tappo G1"	Tapa G1"	Kapje G1"
10	**8 738 803 151**	Wärmeschutz BSS 3	Insulation BSS 3 packed	Isolation BSS 3	Coibentazione BSS 3	Aislamiento BSS 3	Isolatie BSS 3
For:							

Ersatzteilliste
Spare parts list
Liste des pièces de rechange
Lista parti di ricambio
Lista de repuestos
Onderdelenlijst

FC-CS104 - 8732934900

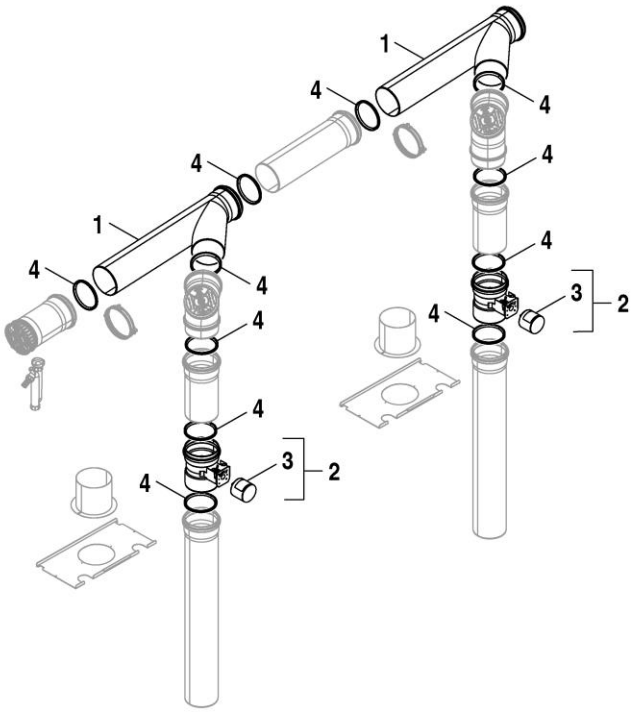

6721903591.aa.RO

Pos	Bestell-Nr.	Bezeichnung	Description	Dénomination	Descrizione	Descripción	Benaming
1	**8 732 938 883**	Abgassammler Kaskade DN110/DN125	Collector drain flue gas DN110/DN125	Collecteur de fumées DN110/DN125	Collettore combusti DN110/DN125	Colector de gases de escape DN110/DN125	RGA-collector DN110/DN125
2	**7 736 604 091**	K+W MUK-DK DN110 motor.	Flap K+W MUK-DK DN110	K+W MUK-DK 110 moteur	K+W MUK-DK DN110 motore	K+W MUK-DK DN110 motor	K+W MUK-DK DN110 motor
3	**8 732 934 869**	K+W Antrieb STA2 S3	Engine K+W Engine STA2 S3	K+W unité d'entraînement STA2 S3	K+W servomotore STA2 S3	K+W accionamiento STA2 S3	K+W aandrijving STA2 S3
4	**63037866**	Lippendichtung DN125 Centrotherm	Lipseal DN125 Centrotherm				
For:							

Ersatzteilliste Spare parts list Liste des pièces de rechange Lista parti di ricambio Lista de repuestos Onderdelenlijst	**FC-CS105 - 8732934849**

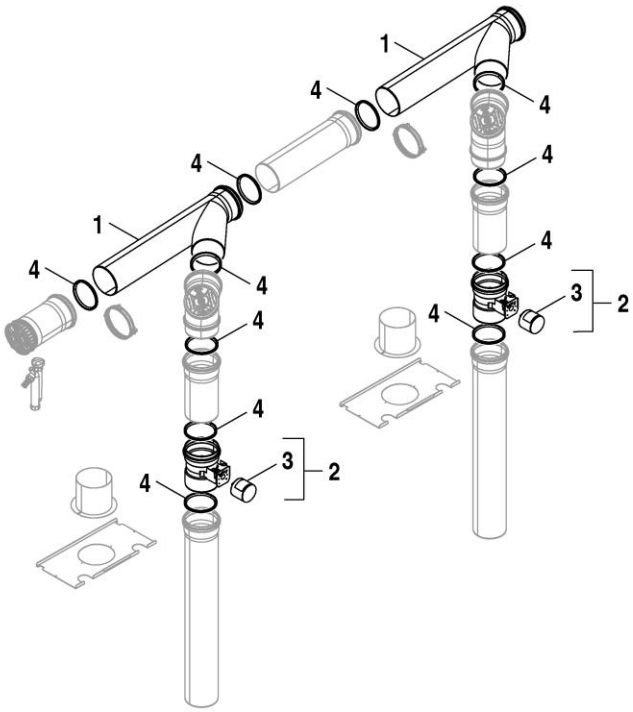

Pos	Bestell-Nr.	Bezeichnung	Description	Dénomination	Descrizione	Descripción	Benaming
1	**8 732 938 884**	Abgassammler Kaskade DN160/DN160	Collector drain flue gas DN160/DN160	Collecteur de fumées DN160/DN160	Collettore combusti DN160/DN160	Colector de gases de escape DN160/DN160	RGA-collector DN160/DN160
2	**7 736 604 092**	K+W MUK-DK DN160 motor.	Flap K+W MUK-DK DN160	K+W MUK-DK 160 moteur	K+W MUK-DK DN160 motore	K+W MUK-DK DN160 motor	K+W MUK-DK DN160 motor
3	**8 732 934 869**	K+W Antrieb STA2 S3	Engine K+W Engine STA2 S3	K+W unité d'entraînement STA2 S3	K+W servomotore STA2 S3	K+W accionamiento STA2 S3	K+W aandrijving STA2 S3
4	**63037867**	Lippendichtung DN160 Centrotherm	Lipseal DN160 Centrotherm	JOINT A LEVRES DN160 CENTROTHERM	Guarnizione ad anello con spigolo di ten	Junta DN160 Centrotherm	Lippendichting DN160 GB312/4-5
For:							

Ersatzteilliste Spare parts list Liste des pièces de rechange Lista parti di ricambio Lista de repuestos Onderdelenlijst	**FC-CS106 - 8732934871**

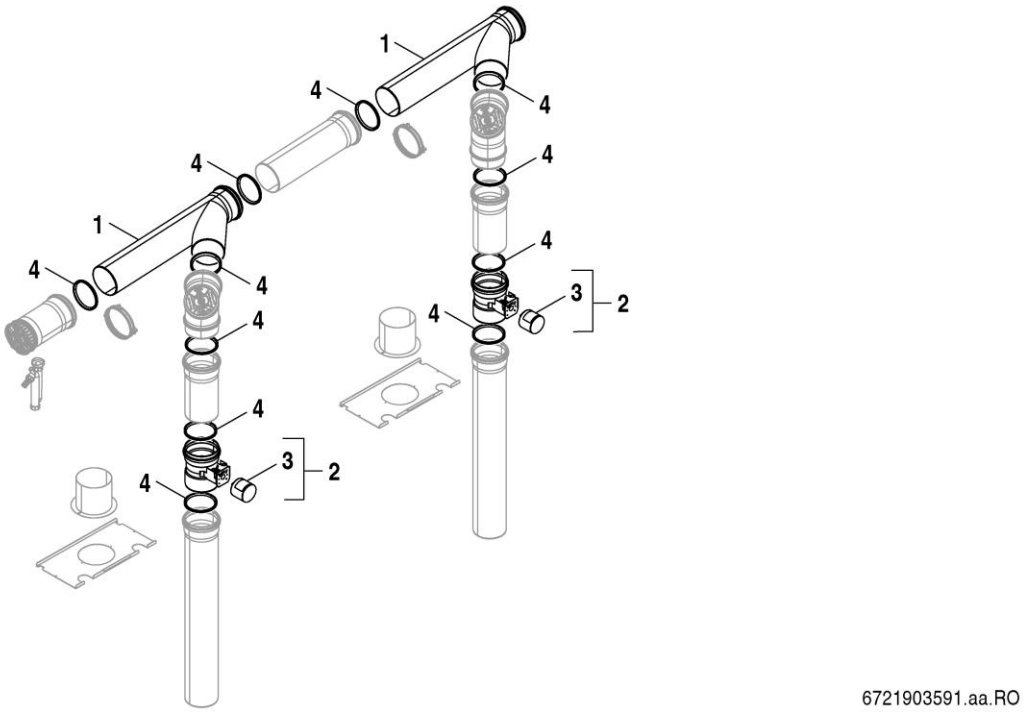

Pos	Bestell-Nr.	Bezeichnung	Description	Dénomination	Descrizione	Descripción	Benaming
1	**8 732 938 885**	Abgassammler Kaskade DN200/DN200	Collector drain flue gas DN200/DN200	Collecteur de fumées DN200/DN200	Collettore combusti DN200/DN200	Colector de gases de escape DN200/D200	RGA-collector DN200/DN200
2	**7 736 604 093**	K+W MUK-DK DN200 motor.	Flap K+W MUK-DK DN200	K+W MUK-DK DN200 moteur	K+W MUK-DK DN200 motore	K+W MUK-DK DN200 motor	K+W MUK-DK DN200 motor
3	**8 732 934 869**	K+W Antrieb STA2 S3	Engine K+W Engine STA2 S3	K+W unité d'entraînement STA2 S3	K+W servomotore STA2 S3	K+W accionamiento STA2 S3	K+W aandrijving STA2 S3
4	**63037868**	Lippendichtung DN200 Centrotherm	Lipseal DN200 Centrotherm	JOINT A LEVRES DN200 CENTROTHERM	Guarnizione ad anello con spigolo di ten	Junta DN200 Centrotherm	Lippendichting DN200 GB312/6-7-8

For:

Ersatzteilliste
Spare parts list
Liste des pièces de rechange
Lista parti di ricambio
Lista de repuestos
Onderdelenlijst

Heizkreisrohrgruppe - 8718582092

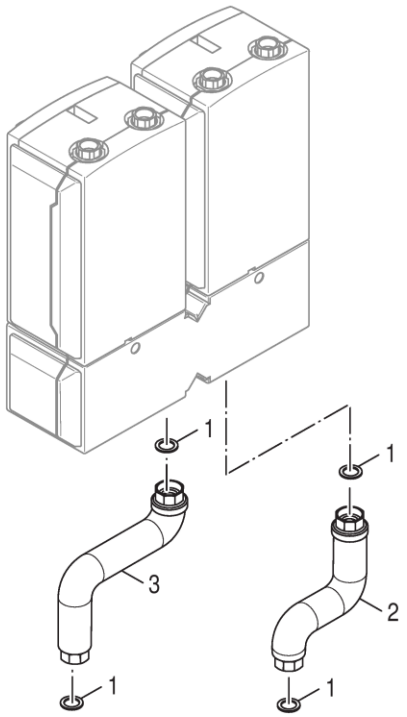

8738892907.aa.RO

Pos	Bestell-Nr.	Bezeichnung	Description	Dénomination	Descrizione	Descripción	Benaming
1	**8 718 584 801**	Dichtung D27x38x2 DVGW zugel	Seal D27x38x2 DVGW packed	Joint D27x38x2mm C4400 Klinger SIL	Guarnizione 27x38x2mm C4400 Klinger SIL	Junta D27x38x2mm DVGW verde	Dichting 27x38x2mm voor gasbuis
2	**8 718 583 181**	Anschlussrohr RK G1 1/4" 139x217	Connector pipe RK G1 1/4" 142x206	Tuyau de raccordement RK	Tubo di raccordo RK	Tubería de conexión RK	Aansluitbuis RK
3	**8 718 583 182**	Anschlussrohr VK G1 1/4" 217x219	Connector pipe VK G1 1/4" 222x206	Tuyau de raccordement VK	Tubo di raccordo VK	tubería de conexión VK	Aansluitbuis VK

For:

Ersatzteilliste
Spare parts list
Liste des pièces de rechange
Lista parti di ricambio
Lista de repuestos
Onderdelenlijst

HF-SetBC1 - 7736602869

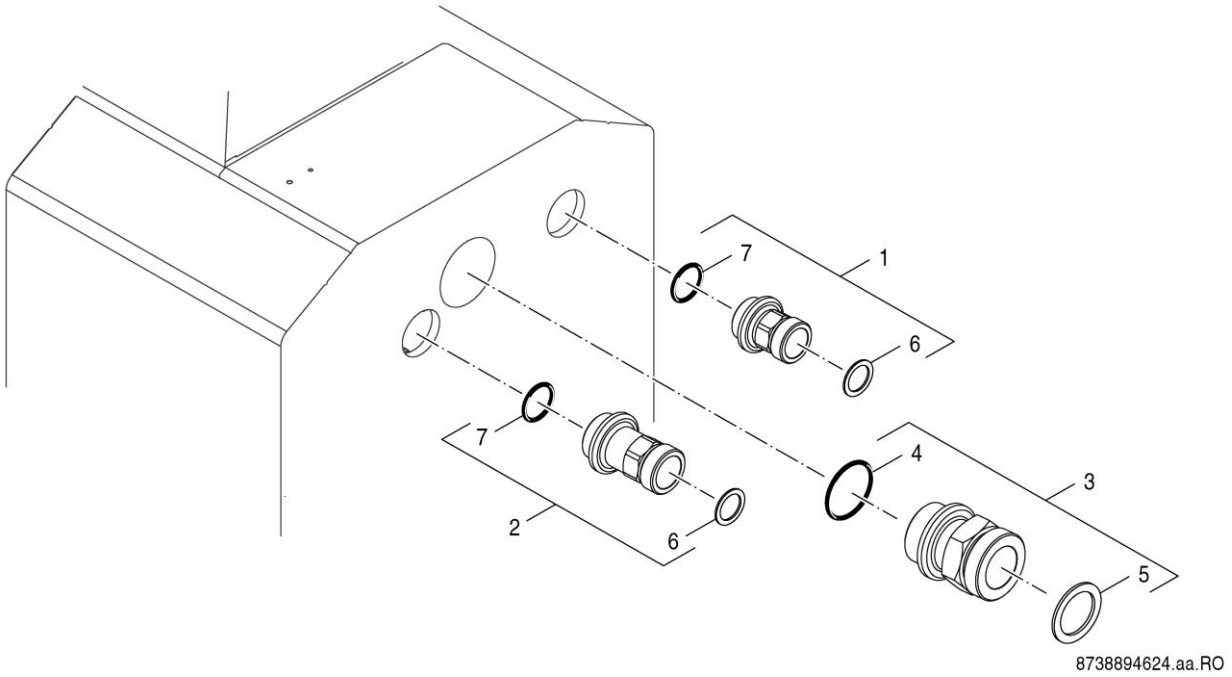

Pos	Bestell-Nr.	Bezeichnung	Description	Dénomination	Descrizione	Descripción	Benaming
1	**63002822**	Doppelnippel G1xG1 51lg	Double nipple G1	Nipple double G1xG1 51lg	Nipples doppio G1"xG1" 51mm	Racor doble G1	Dubbele nippel G1"xG1" 51mm
2	**8 738 805 221**	Doppelnippel G1" 65lg	Pipe adapter G1" 65lg sp				
3	**8 738 805 177**	Einschraubstutzen G1 1/4 zu G1 1/2	Adaptor G1 1/4 to G1 1/2 sp	Raccord G1 1/4 - G1 1/2	Raccordo filettato G1 1/4 - G1 1/2	Racor de conexión macho G1 1/4 - G1 1/2	Draadstuk G1 1/4 - G1 1/2
4	**8 718 575 527 0**	O-Ring 44x3 Set (5x)	O-ring 26x3 Set (5x)	JOINT TORIQUE 44x3 (5 X)	Anello di tenuta 44x3 Set (5x)	Anillo tórico 44x3 Set (5x)	O-ring 44x3 Set (5x)
5	**8 718 585 153**	Dichtung D32x44x2, DVGW-zugel	Gasket D32x44x2mm C4400 Klinger SIL, pck	Joint D32x44x2mm	Guarnizione	Junta	Pakking D32x44x2
6	**8 718 585 269**	Dichtung D24x30,5x2 AFM34 (1x)	Seal D24x30,5x2 AFM34 (1x) packed	Joint D24x30,5x2 AFM34 (1x)	Guarnizione D24x30,5x2 AFM34 (1x)	Junta D24x30,5x2 AFM34 (1x)	Pakking D24x30,5x2 AFM34 (1x)
7	**8 718 575 526 0**	O-Ring 35x3 Set (5x)	O-ring 35x3 Set (5x)	Joint torique 35x3 Set (5x)	Anello di tenuta 35x3 Set (5x)	Anillo tórico 35x3 Set (5x)	O-ring 35x3 Set (5x)

For:

Ersatzteilliste
Spare parts list
Liste des pièces de rechange
Lista parti di ricambio
Lista de repuestos
Onderdelenlijst

Kesselunterbau 110 1 - 63043865

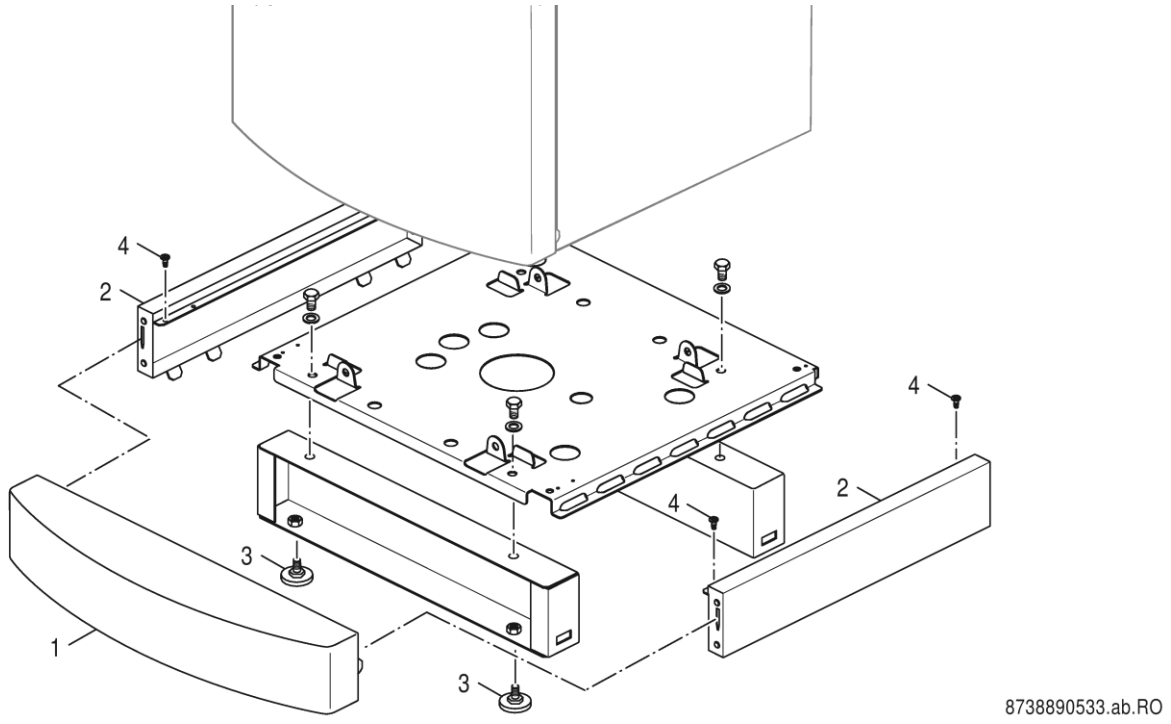

Pos	Bestell-Nr.	Bezeichnung	Description	Dénomination	Descrizione	Descripción	Benaming
1	**63043926**	Vorderwand Unterbau G135 BBT	Cover base frame G135 BBT	Parete anteriore Basamento G135 BBT	Parete anteriore G135 BBT	Pared frontal G135 BBT	Voorwand G135 BBT
2	**63043927**	Seitenwand Unterbau G135 BBT	Side panel base frame G135 BBT	Face latérale G135 BBT	Parete laterale Basamento G135 BBT	Pared lateral G135 BBT	Zijwand G135 BBT
3	**5236440**	Gerätefüße M10x51mm (Set 4St.)	Device feet M10x51mm (Set 4 pc.)	Pied ballon m10x51mm (4x)	Piedini app. M10x51mm (4x)	Tornillos niveladores caldera/acum. (4x)	Regelb.voetjes M10x52 (4) vr LT/L/S115
4	**5947756**	Flachkopfschraube ST3,9x9,5-F-H	Pan-head screw ST3,9x9,5-F-H	VIS ST3,9x9,5-F-H POUR SOLIDO	Vite ST3,9x9,5-F-H	Tornillo avellanado ST3,9x9,5-F-H	Schroef ST3,9x9,5-F-H
For:							

Ersatzteilliste
Spare parts list
Liste des pièces de rechange
Lista parti di ricambio
Lista de repuestos
Onderdelenlijst

Kondensat-Neutralisa - 7095340

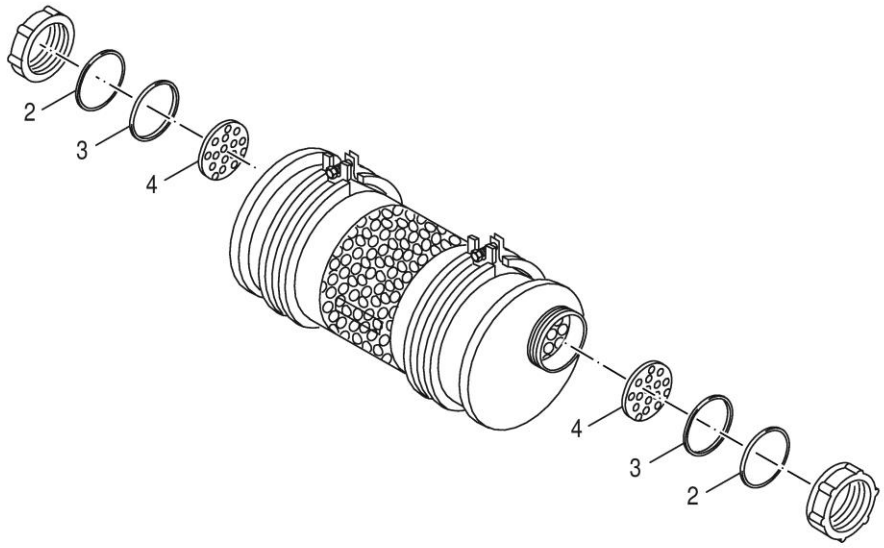

8738890865.ab.RO

Pos	Bestell-Nr.	Bezeichnung	Description	Dénomination	Descrizione	Descripción	Benaming
2	**7098656**	Gleitring DN40	Slip ring DN40	Anneau coulissant DN40	Anello di tenuta DN40	Anillo deslizante DN40	Glijring DN40
3	**7098658**	Gummidichtung DN40	Gasket DN40	Joint DN40	Guarnizione DN40	junta DN40	Pakking DN40
4	**7098660**	Nachfüll-Stecksieb D40	Refill retaining screen D40	Filtre de remplissage D40	Filtro per rabbocco D40	Filter	
	7 747 201 279	Neutralisationgranulat 5kg Nachfüllpack	GB125BE Neutralization Granular 5KG	Granulats pour neutrakon 06/b (5kg)	Granulato di neutralizzazione 5kg	Granulado de neutralización de 5 kg	Neutralisatieproduct 5 kg vr. Neutrakon

For:

Ersatzteilliste Spare parts list Liste des pièces de rechange Lista parti di ricambio Lista de repuestos Onderdelenlijst	**Kondensat-Neutralisa - 7095342**

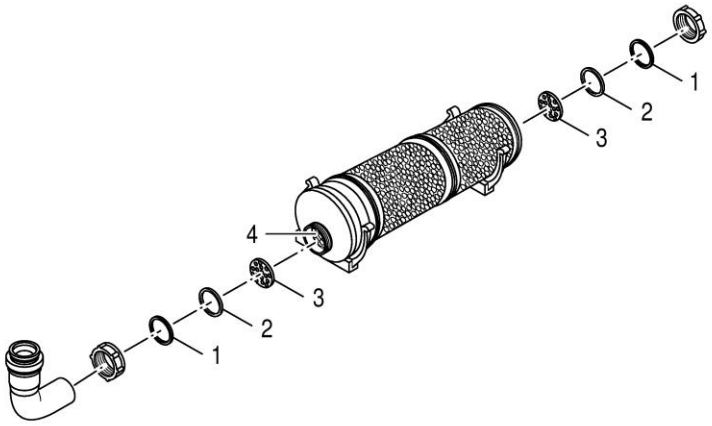

8738890541.ac.RO

Pos	Bestell-Nr.	Bezeichnung	Description	Dénomination	Descrizione	Descripción	Benaming
1	**7098656**	Gleitring DN40	Slip ring DN40	Anneau coulissant DN40	Anello di tenuta DN40	Anillo deslizante DN40	Glijring DN40
2	**7098658**	Gummidichtung DN40	Gasket DN40	Joint DN40	Guarnizione DN40	junta DN40	Pakking DN40
3	**7098660**	Nachfüll-Stecksieb D40	Refill retaining screen D40	Filtre de remplissage D40	Filtro per rabbocco D40	Filter	
	7095362	Aktivkohle Nachfüllpack 500g	Replacement Pack For Activated	Charbon active (500 g)	Pacco di rabbocco carbone attivo 500g	Bolasa de relleno de Carbono activo 500g	Absorptiekool navulpak 500 gr

For:

Ersatzteilliste
Spare parts list
Liste des pièces de rechange
Lista parti di ricambio
Lista de repuestos
Onderdelenlijst

Neutrakon 05/BGN - 8718587562

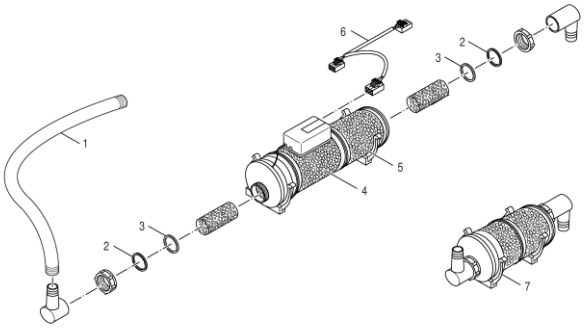

8738892675.aa.RO

Pos	Bestell-Nr.	Bezeichnung	Description	Dénomination	Descrizione	Descripción	Benaming
1	**7 747 007 644**	Schlauch-Set DN20 (3m) verp	Tube set DN20 DN20 (3m)	Tuyau DN20 (3m)	Tubo flessibile DN20 (3m)	Manguera DN20 (3m)	Slang DN20 (3m)
2	**7098656**	Gleitring DN40	Slip ring DN40	Anneau coulissant DN40	Anello di tenuta DN40	Anillo deslizante DN40	Glijring DN40
3	**7098658**	Gummidichtung DN40	Gasket DN40	Joint DN40	Guarnizione DN40	junta DN40	Pakking DN40
4	**7 736 661 295**	Neutragranulat GN 5kg	Neutralisation granulate GN 5kg	Neutragranulat GN 5kg	Granulato di neutralizzazione GN 5kg	Granulado de neutralización 5kg	Neutralisatiemiddel GN 5kg
5	**7095362**	Aktivkohle Nachfüllpack 500g	Replacement Pack For Activated	Charbon active (500 g)	Pacco di rabbocco carbone attivo 500g	Bolasa de relleno de Carbono activo 500g	Absorptiekool navulpak 500 gr
6	**7 747 022 079**	Adapter für Zubehör verp V2	Adapter accessories	Adaptateur pour neutrakon 06/b v3	Adattore NEUTRAKON 06/B	Cable Neutrakon 06/B para	Adapter NEUTRAKON 06/B
7	**7 747 201 278**	Aktivkohle-Vorfilter	activated carbon filter oil	Station de neutralisation Neutrakon	Carbone attivato Filtro	Carbono activo para prefiltro	Filter met absorptiekool

For:

Ersatzteilliste
Spare parts list
Liste des pièces de rechange
Lista parti di ricambio
Lista de repuestos
Onderdelenlijst

Neutrakon 06/B - 7747201277

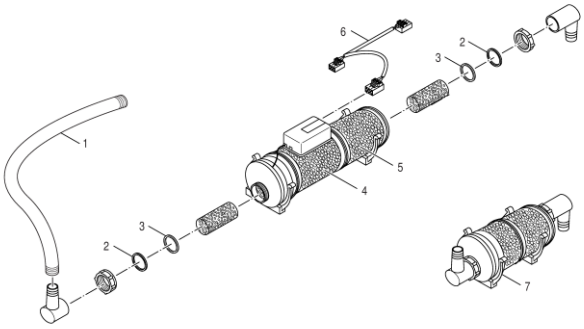

8738892675.aa.RO

Pos	Bestell-Nr.	Bezeichnung	Description	Dénomination	Descrizione	Descripción	Benaming
1	**7 747 007 644**	Schlauch-Set DN20 (3m) verp	Tube set DN20 DN20 (3m)	Tuyau DN20 (3m)	Tubo flessibile DN20 (3m)	Manguera DN20 (3m)	Slang DN20 (3m)
2	**7098656**	Gleitring DN40	Slip ring DN40	Anneau coulissant DN40	Anello di tenuta DN40	Anillo deslizante DN40	Glijring DN40
3	**7098658**	Gummidichtung DN40	Gasket DN40	Joint DN40	Guarnizione DN40	junta DN40	Pakking DN40
4	**7 736 661 295**	Neutragranulat GN 5kg	Neutralisation granulate GN 5kg	Neutragranulat GN 5kg	Granulato di neutralizzazione GN 5kg	Granulado de neutralización 5kg	Neutralisatiemiddel GN 5kg
5	**7095362**	Aktivkohle Nachfüllpack 500g	Replacement Pack For Activated	Charbon active (500 g)	Pacco di rabbocco carbone attivo 500g	Bolasa de relleno de Carbono activo 500g	Absorptiekool navulpak 500 gr
6	**7 747 022 079**	Adapter für Zubehör verp V2	Adapter accessories	Adaptateur pour neutrakon 06/b v3	Adattore NEUTRAKON 06/B	Cable Neutrakon 06/B para	Adapter NEUTRAKON 06/B
7	**7 747 201 278**	Aktivkohle-Vorfilter	activated carbon filter oil	Station de neutralisation Neutrakon	Carbone attivato Filtro	Carbono activo para prefiltro	Filter met absorptiekool

For:

Ersatzteilliste
Spare parts list
Liste des pièces de rechange
Lista parti di ricambio
Lista de repuestos
Onderdelenlijst

PWT 28 - 8718599387

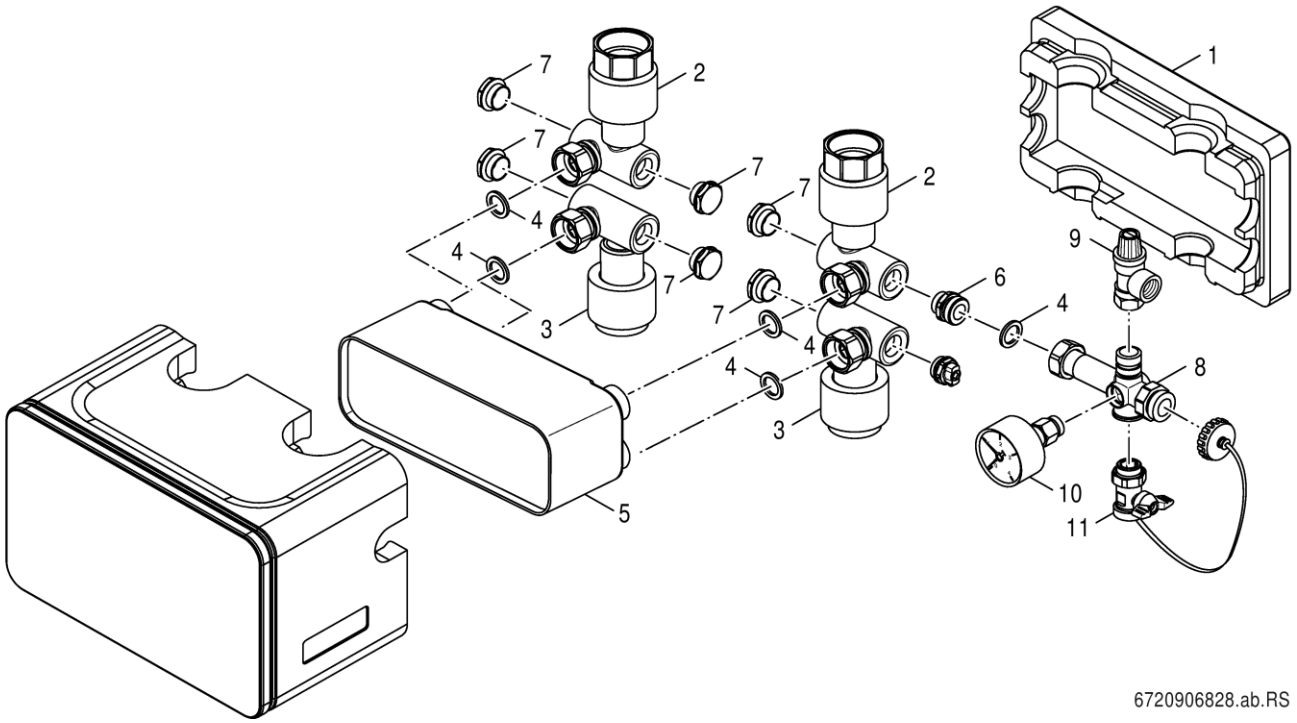

Pos	Bestell-Nr.	Bezeichnung	Description	Dénomination	Descrizione	Descripción	Benaming
1	**8 738 803 149**	Wärmeschutz PWT 28	Insulation PWT 28 packed				
2	**63033400**	Anschluss VL/RL Sekundärkreis WT	Connection VL/RL secondary circuit WT	Raccordement VL/RL cercle secondaire WT	Connessione cinratori di calore	Conexión impulsión/retorno secundario WT	Verbinding Kalorimeter
3	**63033399**	Anschluss VL/RL Primärkreis WT kpl	Connection VL/RL primary circuit WT	Raccordement VL/RL cercle primaire WT	Connessione	Conexión impulsión/retorno primario WT	Verbinding
4	**7 747 016 505**	Dichtung D17x24x2 AFM34 (10x)	Gasket D17x24x2 AFM34 (x10)	Joint D17x24x2 AFM34 (10x)	Guarnizione D17x24x2 AFM34 (10x)	Junta D17x24x2 AFM34 (10x)	Afdichting D17x24x2 AFM34
5	**63033397**	Wärmetauscher Systemtre 210x73x75	Heat exchanger system 210x73x75	Système d'échangeur 210x73x75	Scambiatore di calore	Intercambiador 210x73x75	Warmtewisselaar
6	**63033824**	Doppelnippel G3/4x1/2 mit O-Ring	Double nipple G3/4x1/2 m O-ring	Nipple double G3/4x1/2 avec joint	Nipplo doppio	Racor doble G3/4x1/2 m	Nippel
7	**63011408**	Verschlussstopfen-Set	Filler cap kit	Bouchon de fermeture	Set coperchi	Kit de tapón	Afsluitingsset
8	**63033401**	Verteiler Sicherheitsgruppe G3/4	Distributor safety equipment G3/4	Distributeur groupe de sécurité G3/4	Distributore	Distribuidor grupo seguridad 3/4	Kortsluitleiding
9	**80370240**	Membr Sicherheitsv MS 1/2"Abblas 2,5bar	Membrane safety valve MS for closed	SOUPAPE DE SECURITE POUR KSS V1	Valvola sicurezza, entrata 1/2" 2,5 bar	Válvula de seguridad kit KSS 1/2	Veiligheidsklep,ingang 1/2" 2,5 bar
10	**63023626**	Manometer G3/8 D50, axial 0-4bar	Pressure gauge G3/8" D50, axial 0 -4 bar	MANOMETRE G3/8" D50 0-4 BAR GB202	Manometro G3/8" D50, axial 0-4bar	Manómetro G3/8" D50, axial 0-4bar	Manometer 3/8" D50, 0-4 bar voor G135
11	**8 735 100 227**	KFE-Hahn 1/2 M Gewindedichtr PB2	Valve Tap 1/2 W Thread Seal Ring PB2 SP	Robinet de vidange 1/2" PB2	Rubinetto di scarico 1/2" PB2	Llave de llenado / vaciado 1/2 PB2	Ledigingskraan 1/2" PB2

For:

Ersatzteilliste
Spare parts list
Liste des pièces de rechange
Lista parti di ricambio
Lista de repuestos
Onderdelenlijst

Sicherheits-Set BSS1 - 8718588001

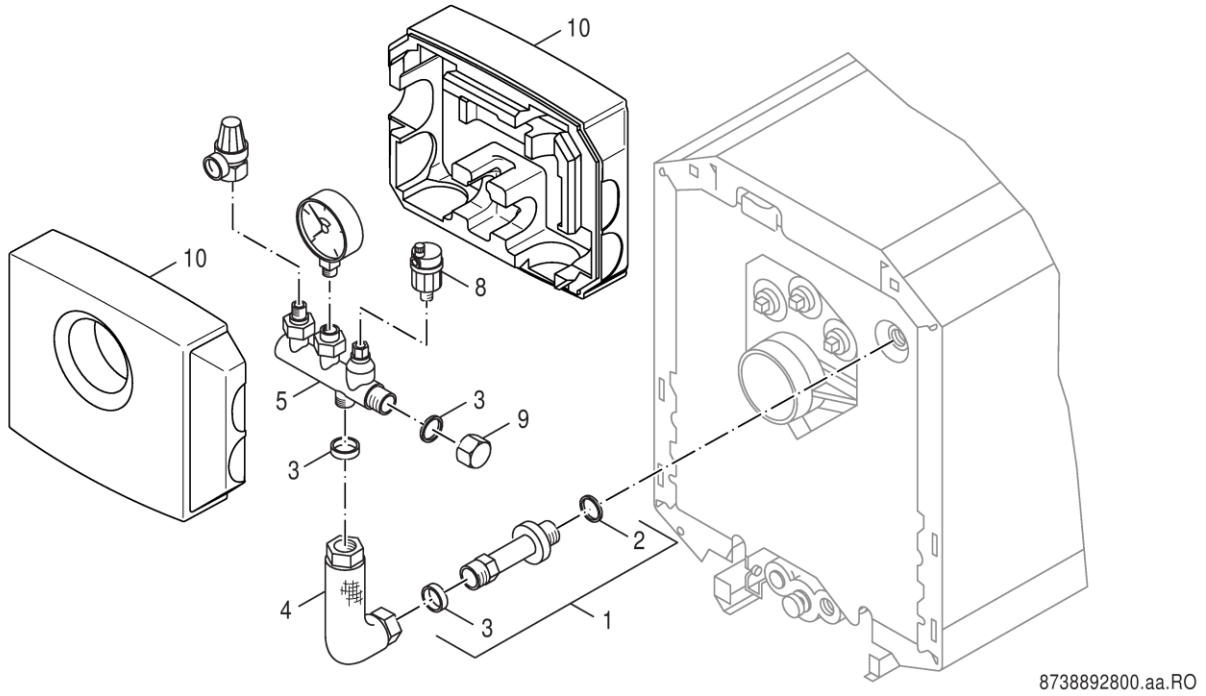

Pos	Bestell-Nr.	Bezeichnung	Description	Dénomination	Descrizione	Descripción	Benaming
1	**63002822**	Doppelnippel G1xG1 51lg	Double nipple G1	Nipple double G1xG1 51lg	Nipples doppio G1"xG1" 51mm	Racor doble G1	Dubbele nippel G1"xG1" 51mm
2	**8 718 575 526 0**	O-Ring 35x3 Set (5x)	O-ring 35x3 Set (5x)	Joint torique 35x3 Set (5x)	Anello di tenuta 35x3 Set (5x)	Anillo tórico 35x3 Set (5x)	O-ring 35x3 Set (5x)
3	**8 718 585 269**	Dichtung D24x30,5x2 AFM34 (1x)	Seal D24x30,5x2 AFM34 (1x) packed	Joint D24x30,5x2 AFM34 (1x)	Guarnizione D24x30,5x2 AFM34 (1x)	Junta D24x30,5x2 AFM34 (1x)	Pakking D24x30,5x2 AFM34 (1x)
4	**8 718 593 267**	Anschlussrohr BSS1	Connector pipe BSS1 packed	Tuyau de raccordement BSS1	Tubo di raccordo BSS1	Tubería de conexión BSS1	Aansluitbuis BSS1
5	**63032032**	Verteiler KSS V3	Distributor KSS V3	Collecteur KSS V3	Distributore KSS V3	Distribuidor KSS V3	Kortsluitleiding KSS V3
8	**8 718 585 257**	Entlüfter Autom m. Absperrvent 3/8	Air_vent automatic purging system 3/8"	Pot de ventilateur 3/8"	Valvola di sfiato 3/8"	Separador de aire 3/8"	Ontluchtingsdeksel 3/8"
9	**8 718 585 244**	Verschlusskappe G1"	Cover G1" packed	Capuchon G1"	Tappo G1"	Tapa G1"	Kapje G1"
10	**63032033**	Wärmeschutz Sicherheits-Set V3	Thermal insulation safety kit V3	Isolation KSS V3	Isolamento KSS V3	Aislante kit seguridad	Isolatie KSS V3
For:							

Ersatzteilliste
Spare parts list
Liste des pièces de rechange
Lista parti di ricambio
Lista de repuestos
Onderdelenlijst

Sicherheits-Set BSS2 - 8718594444

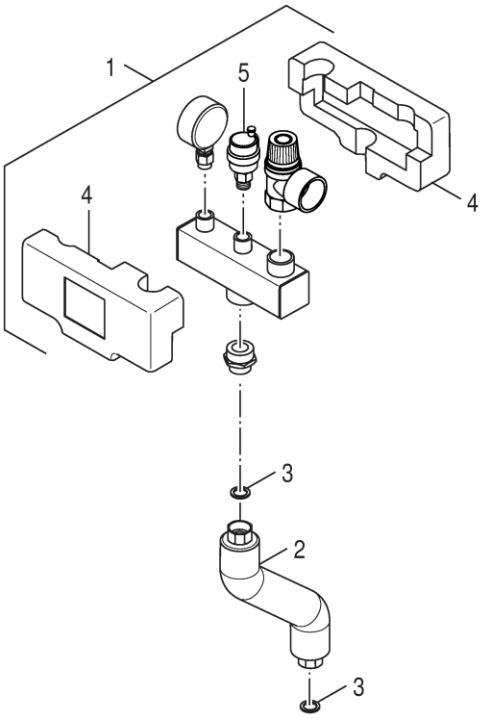

8738892908.aa.RO

Pos	Bestell-Nr.	Bezeichnung	Description	Dénomination	Descrizione	Descripción	Benaming
1	**8 718 583 178**	KSS Verteilerbalken	KSS Manifolds	Collecteur KSS	KSS Collettori	KSS Colectores	KSS Manifolds
2	**8 718 594 560**	Anschlussrohr BSS2 / BSS5 G3/4	Pipe BSS2 /BSS5 G3/4	Tube BSS2 /BSS5 G3/4	Tubo BSS2 /BSS5 G3/4	Tubo BSS2 /BSS5 G3/4	Buis BSS2 /BSS5 G3/4
3	**5662330**	Dichtung D17x24x2, DVGW-zugel	Gasket D17x24x2mm C4400 Klinger SIL,	Joint D17x24x2mm C4400 Klinger SIL, vert	Guarnizione	Junta	Afdichting
3	**7 747 016 505**	Dichtung D17x24x2 AFM34 (10x)	Gasket D17x24x2 AFM34 (x10)	Joint D17x24x2 AFM34 (10x)	Guarnizione D17x24x2 AFM34 (10x)	Junta D17x24x2 AFM34 (10x)	Afdichting D17x24x2 AFM34
4	**8 718 583 180**	Wärmeschutz KSS Verteilerbalken	Insulation KSS distributor	Isolation	Coibentazione	Aislamiento	Isolatie
5	**8 718 585 257**	Entlüfter Autom m. Absperrvent 3/8	Air_vent automatic purging system 3/8"	Pot de ventilateur 3/8"	Valvola di sfiato 3/8"	Separador de aire 3/8"	Ontluchtingsdeksel 3/8"
	80805030	Logafix MembranSicherheitsV 1/2" 3,0bar	Logafix Membran-sec.val.1/2" 3,0 bar	Soupape de securite logafix 1/2 3.0 bar			
	81192030	Manometer 2,5bar 63mm AE D3/8"U	Pressure gauge for closed conn.,	Manometre pr install fermees 2.5 bar	Manometro 2,5bar 63mm AE D3/8"U	Manómetro 2,5bar 63mm AE D3/8"U	Manometer 2,5bar 63mm AE D3/8"U

For:

Ersatzteilliste
Spare parts list
Liste des pièces de rechange
Lista parti di ricambio
Lista de repuestos
Onderdelenlijst

Sicherheits-Set BSS5 - 8732907342

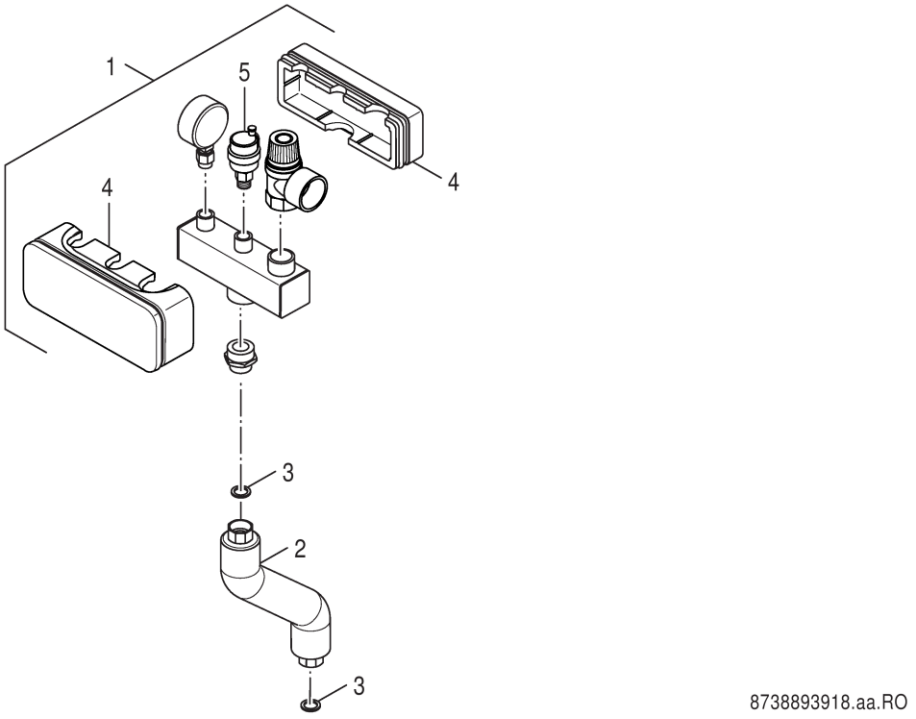

Pos	Bestell-Nr.	Bezeichnung	Description	Dénomination	Descrizione	Descripción	Benaming
1	**8 718 583 178**	KSS Verteilerbalken	KSS Manifolds	Collecteur KSS	KSS Collettori	KSS Colectores	KSS Manifolds
2	**8 718 594 560**	Anschlussrohr BSS2 / BSS5 G3/4	Pipe BSS2 /BSS5 G3/4	Tube BSS2 /BSS5 G3/4	Tubo BSS2 /BSS5 G3/4	Tubo BSS2 /BSS5 G3/4	Buis BSS2 /BSS5 G3/4
3	**5662330**	Dichtung D17x24x2, DVGW-zugel	Gasket D17x24x2mm C4400 Klinger SIL,	Joint D17x24x2mm C4400 Klinger SIL, vert	Guarnizione	Junta	Afdichting
3	**7 747 016 505**	Dichtung D17x24x2 AFM34 (10x)	Gasket D17x24x2 AFM34 (x10)	Joint D17x24x2 AFM34 (10x)	Guarnizione D17x24x2 AFM34 (10x)	Junta D17x24x2 AFM34 (10x)	Afdichting D17x24x2 AFM34
4	**7 736 601 219**	Wärmeschutz BSS4	Insulation BSS4 packed	Isolément BSS4	Isolamento termico BSS4	Aislamiento térmico BSS4	Isolatie BSS4
5	**8 718 585 257**	Entlüfter Autom m. Absperrvent 3/8	Air_vent automatic purging system 3/8"	Pot de ventilateur 3/8"	Valvola di sfiato 3/8"	Separador de aire 3/8"	Ontluchtingsdeksel 3/8"
	80805030	Logafix MembranSicherheitsV 1/2" 3,0bar	Logafix Membran-sec.val.1/2" 3,0 bar	Soupape de securite logafix 1/2 3.0 bar			
	81192030	Manometer 2,5bar 63mm AE D3/8"U	Pressure gauge for closed conn.,	Manometre pr install fermees 2.5 bar	Manometro 2,5bar 63mm AE D3/8"U	Manómetro 2,5bar 63mm AE D3/8"U	Manometer 2,5bar 63mm AE D3/8"U

For:

Ersatzteilliste Spare parts list Liste des pièces de rechange Lista parti di ricambio Lista de repuestos Onderdelenlijst	**Steckschlüssel f.Ent - 80894040**

Kein Bild vorhanden

No picture available

6720904170.AA

Pos	Bestell-Nr.	Bezeichnung	Description	Dénomination	Descrizione	Descripción	Benaming
1	**8 710 000 000 0**	Keine Ersatzteile verfügbar	No spare parts available	Aucune pièce détachée disponible	Non disponibili parti di ricambio	No disponible como repuesto	Geen onderdeel beschikbaar
For:							

Bosch Thermotechnik GmbH
Sophienstr. 30-32
D-35576 Wetzlar / Germany

Buderus