UNIDOMO®

Ihr Online-Fachhändler für:

Buderus

- Kostenlose und individuelle Beratung
- Hochwertige Produkte
- Kostenloser und schneller Versand
- TOP Bewertungen
- Exzelenter Kundenservice
- Über 20 Jahre Erfahrung

E-Mail: info@unidomo.de | Tel.: 04621 - 30 60 89 0 | www.unidomo.de

uniDomo GmbH & Co. KG • Thorshammer 12 • 24866 Busdorf • UstIdNr. DE257133895 • Geschäftsführer: Rainer Nau, Sven Klinker

Ersatzteilliste
Spare parts list
Liste des pièces de rechange

Lista parti di ricambio
Lista de repuestos
Catálogo de peças de substituição

6720807126
(2014/12) dti

FM458

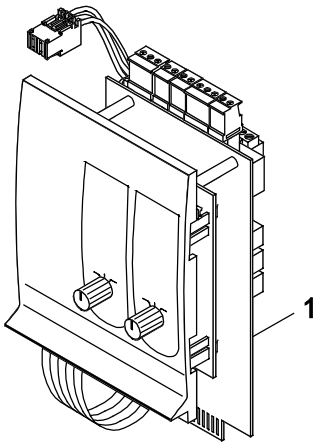

8738892384.aa.F

Buderus

[de] Wichtige Hinweise zur Installation/Montage

Die Installation/Montage muss durch eine für die Arbeiten zugelassene Fachkraft unter Beachtung der geltenden Vorschriften erfolgen.

[en] Important notes on installation/assembly

The installation/assembly must be carried out by a professional who is authorised to do the work, and with due regard to the relevant regulations.

[fr] Instructions importantes pour l'installation/le montage

L'installation/le montage doit être effectué(e) par un spécialiste qualifié pour les opérations concernées et dans le respect des prescriptions applicables.

[bg] Важни указания във връзка с инсталацията/монтажа

Инсталацията/монтажът трябва да се извършва от лицензиран за работите специалист в съответствие с приложимите разпоредби.

[cs] Důležité pokyny k instalaci/montáži

Instalaci/montáž musí při dodržení platných předpisů provést odborný pracovník s příslušným oprávněním pro tyto práce.

[da] Vigtige anvisninger til installationen/monteringen

Installationen/monteringen skal foretages af en godkendt installatør under overholdelse af de gældende forskrifter.

[el] Σημαντικές υποδείξεις για την εγκατάσταση/συναρμολόγηση

Η εγκατάσταση/συναρμολόγηση πρέπει να πραγματοποιείται από εξουσιοδοτημένο για τις εργασίες αυτές τεχνικό προσωπικό, το οποίο θα πρέπει να φροντίζει ώστε να τηρούνται οι ισχύουσες διατάξεις.

[es] Indicaciones importantes para instalación/montaje

La instalación/el montaje lo debe realizar personal especializado autorizado para los trabajos, respetando las prescripciones vigentes.

[et] Olulised juhised paigaldamiseks/montaažiks

Paigaldamist/montaaži tohib läbi viia selleks volitusi omav spetsialist, arvestades kehtivaid nõudeid.

[fl] Belangrijke aanwijzingen betreffende de installatie/montage

De installatie/montage moet worden uitgevoerd door een voor de werkzaamheden geautoriseerde installateur. Hij moet rekening houden met de geldende voorschriften.

[fi] Tärkeitä asennus- ja kokoonpano-ohjeita

Näihin töihin hyväksytyn ammattiasentajan pitää suorittaa asennus- ja kokoonpanotyöt voimassa olevien määräysten mukaisesti.

[hu] Fontos tudnivalók az installáláshoz/szereléshez

Az installálást/szerelést egy, a munkákra felhatalmazott szakembernek kell végeznie, az érvényes előírások figyelembevételével.

[it] Avvertenze importanti per l'installazione/il montaggio

L'installazione/il montaggio deve aver luogo ad opera di una ditta specializzata ed autorizzata in osservanza delle disposizioni vigenti.

[he] მნიშვნელოვანი მითითებები ინსტალაციისთვის/მონტაჟისათვის

ინსტალაცია/მონტაჟი უნდა განხორციელდეს სამუშაოებისთვის დაშვებული კვალიფიციური პერსონალის მიერ, მოქმედი განაწესის დაცვით.

[lt] Svarbios instaliavimo ir (arba) montavimo nuorodos

Instaliuoti ir montuoti, laikantis galiojančių taisyklių, leidžiama kvalifikuotiems specialistams, kurie buvo įgalioti šiems darbams atlikti.

[lv] Svarīgi norādījumi par iekārtas uzstādīšanu / montāžu

Iekārtas uzstādīšanu/montāžu ir jāveic specializētam sertificētam speciālistam, ievērojot spēkā esošos noteikumus.

[nl] Belangrijke aanwijzingen betreffende de installatie/montage

De installatie/montage moet worden uitgevoerd door een voor de werkzaamheden geautoriseerde installateur rekening houdend met de geldende voorschriften.

[no] Viktig informasjon om installasjon/montering

Installasjonen/monteringen skal gjennomføres av autoriserte installatører, og gjeldende forskrifter skal følges.

[pl] Ważne wskazówki dotyczące instalacji/montażu

Instalacja /montaż muszą być wykonane przez uprawnionego do tego rodzaju prac specjalistę przy zachowaniu obowiązujących przepisów.

[pt] Indicações importantes relativas à instalação/montagem

A instalação/montagem deve ser efetuada por um técnico especializado com qualificações para estes trabalhos, tendo em atenção os regulamentos em vigor.

[ro] Indicaţii importante privind instalarea/montajul

Instalarea/montajul trebuie realizate de către un specialist autorizat pentru lucrările respective, respectându-se prescripţiile valabile.

[ru] Важные указания по подключению/монтажу

Подключение/монтаж должны выполнять специалисты, имеющие допуск к выполнению таких работ, при соблюдении действующих норм и правил.

[sk] Dôležité pokyny týkajúce sa inštalácie/montáže

Inštaláciu/montáž musí realizovať odborník s oprávnením na výkon týchto prác, pričom musí dodržovať platné predpisy.

[sl] Pomembni napotki za namestitev/montažo

Namestitev/montažo mora izvesti strokovnjak, pristojen za tovrstna dela, ob upošte vanju veljavnih predpisov.

[sr] Važna uputstva za ugradnju i montažu

Ugradnju i montažu moraju da obave samo stručna lica ovlašćena za izvođenje takvih radova koja će poštovati važeće propise.

[sv] Viktiga anvisningar för installation/montering

Installationen/monteringen måste utföras av en behörig och fackkunnig person enligt gällande föreskrifter.

[tr] Kurulum/Montaj ile ilgili önemli uyarılar

Kurulum/Montaj çalışmaları sadece yetkili bayiler tarafından aşağıda belirtilen talimatlar dikkate alınarak yapılmalıdır.

[uk] Важливі вказівки щодо установки/монтажу

Установку/монтаж мають здійснювати фахівці, що мають дозвіл на проведення цих робіт, із дотримання чинних приписів.

[zh] 安装方面的重要提示

必须由受到许可承担该项工作的专业人员遵照相关法规进行安装。

[ar] ملاحظات هامة للتركيب/التجميع

يجب أن يتم التركيب/التجميع من قبل متخصص مصرح له بالعمل، مع مراعاة اللوائح السارية.

[fa] تذکرات مهم درباره نصب/مونتاژ

نصب/مونتاژ باید توسط فردی حرفه ای که مجاز به انجام این کار است، و همچنین با توجه کامل به مقررات مربوطه انجام شود.

Ersatzteilliste Spare parts list	Liste des pièces de rechange Lista parti di ricambio	Lista de repuestos Catálogo de peças de substituição

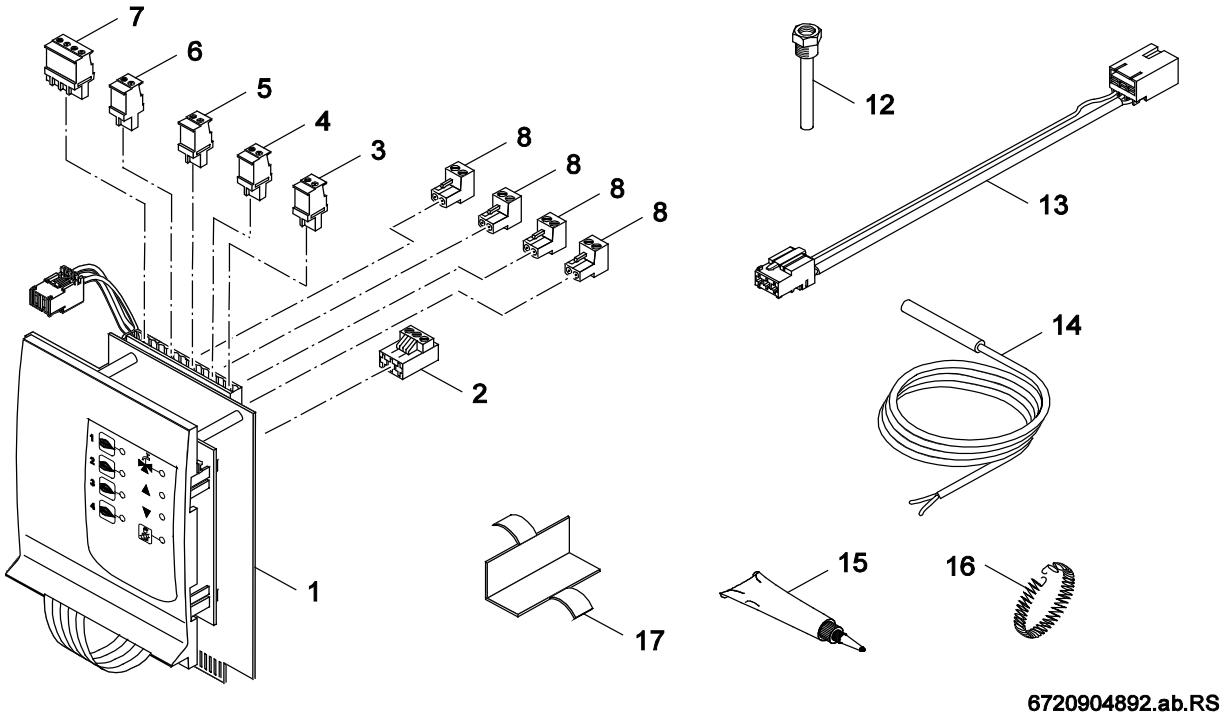

1	Modul FM458/ CMC930 module FM458/ CMC930 module FM458/ CMC930 Modulo FM458/ CMC930 Módulo FM458/ CMC930 Módulo FM458/ CMC930	**FM458**

Pos	Bezeichnung Description Dénomination Descrizioni Descripción Designação	Bestell-Nr. Ordering no. Numéro de commande N° d'ordine Número el ordenar N° de pedido	FM458																Bemerkungen Remarks Remarques Osservazioni Observaciones Observações
1	Modul FM458/CMC930 S15 Strategie sw	8 718 585 376	■																
2	Anschlussklemme 3-polig purpurrot	8 718 582 619	■																
3	Anschlussklemme 2-pol FV sigbraun	7 747 023 728	■																
4	Anschlussklemme 2-pol FR gelb	8 718 590 203	■																
5	Anschlussklemme 2-pol ZW grau	8 718 585 561	■																
6	Anschlussklemme 2-pol ELTomatenrot	8 718 585 560	■																
7	Anschlussklemme 4-pol U ocker	8 718 585 554	■																
8	Anschlussklemme 2-pol. weiss	7 747 023 129	■																
12	Tauchhülse 1/2" x 95, Ms vern.	5446142	■																
13	Verbindungsleitung 230VAC Netz 150mm	7 747 007 962	■																
13	Verbindungsleitung 230 VAC 700 EMS	8 718 571 290	■																
14	Speicher/Vorlauf-Fühler RD9,7 3100mm 10k	63006631	■																
15	Wärmeleitpaste	8 719 918 658 0	■																
16	Spannfeder für Anlegefühler	8 718 570 710 0	■																
17	Halteblech für Anlegefühler	8 718 570 709 0	■																
	Frontplatte FM458/CMC930 schwarz	8 718 590 753	■																

FM458	Modul FM458/ CMC930 module FM458/ CMC930 module FM458/ CMC930 Modulo FM458/ CMC930 Módulo FM458/ CMC930 Módulo FM458/ CMC930	**1**

Übersetzungsliste
List of translations

Liste des traductions
Traduzione delle descrizioni

Lista de traducciones
Lista das traduções

Pos	Description	Denomination	Descrizione	Descripción	Descrição
1	**Element of construction**	**Groupe de construction**	**Gruppo di construzione**	**Grupo de construccion**	**Elemento da construção**
1	Module FM458/CMC930 S15 strategy black	Module FM458/CMC930 S15 noir	Modulo FM458/CMC930 S15 nero	Módulo FM458/CMC930 S15 estrategia	Módulo FM458/CMC930 S15 preto
2	Connector 3- pole red	Borne de connexion 3- pôles rouge	Morsetto di collegamento 3-bipol. rosso	Borne de conexión 3- polos rojo	Terminal 3- de x pinos vermelho
3	Connector 2-pole FV brown	Borne de connexion 2- pôles FV brun	Morsetto di collegamento 2-pol. FV bruno	Borne de conexión 2-polos FV marrón	Terminal 2-pino FV castanho avelã
4	Connector 2-poles FR yellow	Borne de connexion 2- pôles FR jaune	Morsetto di collegamento2-bipo FR giallo	Borne de conexión 2 polos FR amarillo	Terminal de aperto 2-pinos FR amarela
5	Connector 2-pole ZW grey	Borne de connexion 2- pôles ZW gris	Morsetto di collegamento 2-pol ZW grigio	Borne de conexión 2-polos ZW giriar	Borne de ligação 2-pinos ZW cinzenta
6	Connector 2-pol EL tomato red	Borne de connexion 2 pôles rouge El	Morsetto di collegamento 2-pol. EL rosso	Borne de conexión 2-polos EL rojo	Borne de ligação 2 pinos Vermelho
7	Connector 4-pole U ochre	Bornier de raccordement 4-poles U brun	Morsetto di collegamento 4-bipol U bruno	Borne de conexión 4-polos U marrón	Borne de ligação 4-pinos U castanho
8	Connector 2-pole white	Borne de connexion 2-poles blanc	Morsetto di collegamento2-pol bianco	Borne de conexión 2- polos blanco	Terminal de ligação 2-pol branco
12	Sensor Pocket R 1/2" 95mm withy TL	Doigt de gant R1/2 x 95mm	pozzetto ad immersione 1/2"x95mm	Vaina de inmersión R1/2" x 95mm para FB	Baínha de imersão 1/2"x95mm
13	Connecting administration 230netVAC150mm	Conduite de raccordement 230VAC 150mm	Tubazione di collegamento 230VAC 150mm	Cable conexión alimentación 230VAC 150mm	Cabo de ligação 230VAC 150mm
13	Connector lead 230VAC 700mm	Cable de raccordement 230VAC 700mm	Cavo di collegamento 230VAC 700mm	Cable conexión 230VAC 700mm	cabo de ligação 230VAC 700mm
14	Temperature sensor RD9,7 3100mm 10k	Sonde de temp rd9,7 3100mm 10k	Sensore sicurezza di temperatura	Sensor de temperatura RD9,7 3100mm 10k	Sensor da temperatura RD9,7 3100mm 10k
15	Heat conducting paste	PATE THERMOCOND. 20 ML.	Pasta termoconduttrice	Pasta termoconductora	Massa termocondutora
16	Tensioning spring temperature sensor	RESSORT DE TENSION PR SONDE DE TEMP	Molla di tensione Sensore sicurezza tem.	Muelle tensor sensor de temperatura	Mola de aperto sensor da temperatura
17	Holding plate temperature sensor	SONDE TEMP. POUR PLAQUE JONCTION	Lamierino Sensore sicurezza di temperat.	Placa de unión sonda temperatura	Chapa de retenção sensor da temperatura
	Front plate FM458/CMC930 black	Panneau frontal FM458/CMC930 noir	Frontalino FM458/CMC930 nero	Panel frontal FM458/CMC930 negro	Placa frontal FM458/CMC930 preto

Gerätetypen Types of appliances	Types de chaudieres Tipo apparecchi	Tipos de aplicaciones Tipos de dispositivos	
Gerät Appliance Chaudière Apparecchio Aparato Aparelho	Bestell-Nr. Ordering no. Numéro de commande N° d'ordine Número el ordenar N° de pedido	Land Country Pays Paese Paese Pais	Bemerkungen Remarks Remarques Osservazioni Observaciones Observações
FM458 RU/KZ//AM/TM	7 747 310 216	Armenien,Kasachstan,Russland,Turkmenista	
FM458 BE	7 747 310 202	Belgien	
FM458 EXP	7 747 011 949	Exp.	
FM458 DE	7 747 011 947	Belgien,Deutschland,Luxemburg	
FM458 BG	7 747 310 203	Bulgarien	
FM458 ES/PT/MX/CL	7 747 310 209	Chile,Mexiko,Portugal,Spanien	
FM458 CN	7 747 310 205	China	
FM458 DK	7 747 310 207	Dänemark	
FM458 GB/IE	7 747 310 211	England,Irland	
FM458 EE/LT/LV	7 747 310 208	Estland,Lettland,Litauen	
FM458 FR	7 747 310 210	Frankreich	
FM458 GR	7 747 310 212	Griechenland	
FM458 IT	7 747 310 215	Italien	
FM458 HR	7 747 310 213	Kroatien	
FM458 LU	7 747 310 217	Luxemburg	
FM458 NL	7 747 310 218	Niederlande	
FM458 NO	7 747 310 219	Norwegen	

Gerätetypen Types of appliances	Types de chaudieres Tipo apparecchi	Tipos de aplicaciones Tipos de dispositivos	
Gerät Appliance Chaudière Apparecchio Aparato Aparelho	Bestell-Nr. Ordering no. Numéro de commande N° d'ordine Número el ordenar N° de pedido	Land Country Pays Paese Paese Pais	Bemerkungen Remarks Remarques Osservazioni Observaciones Observações
FM458 PL	7 747 310 220	Polen	
FM458 RO	7 747 310 221	Rumänien	
FM458 SE	7 747 310 222	Schweden	
FM458 CH	7 747 310 204	Schweiz	
FM458 RS	7 747 310 225	Serbien	
FM458 SK	7 747 310 224	Slowakei	
FM458 SI	7 747 310 223	Slowenien,Österreich	
FM458 CZ	7 747 310 206	Tschechien	
FM458 TR	7 747 310 226	Türkei	
FM458 UA	7 747 310 227	Ukraine	
FM458 HU	7 747 310 214	Ungarn	
FM458/CMC930 Exp	8 718 585 229	Exp.	

Bosch Thermotechnik GmbH
D-35576 Wetzlar / Germany

Buderus