UNIDOMO®

Ihr Online-Fachhändler für:

Buderus

- Kostenlose und individuelle Beratung
- Hochwertige Produkte
- Kostenloser und schneller Versand
- TOP Bewertungen
- Exzelenter Kundenservice
- Über 20 Jahre Erfahrung

E-Mail: info@unidomo.de | Tel.: 04621 - 30 60 89 0 | www.unidomo.de

uniDomo GmbH & Co. KG • Thorshammer 12 • 24866 Busdorf • UstIdNr. DE257133895 • Geschäftsführer: Rainer Nau, Sven Klinker

Ersatzteilliste

6720806265
(2013/02) db

CKN2.0

Buderus

[de] Wichtige Hinweise zur Installation/Montage

Die Installation/Montage muss durch eine für die Arbeiten zugelassene Fachkraft unter Beachtung der geltenden Vorschriften erfolgen.

[en] Important notes on installation/assembly

The installation/assembly must be carried out by a professional who is authorised to do the work, and with due regard to the relevant regulations.

[fr] Instructions importantes pour l'installation/le montage

L'installation/le montage doit être effectué(e) par un spécialiste qualifié pour les opérations concernées et dans le respect des prescriptions applicables.

[bg] Важни указания във връзка с инсталацията/монтажа

Инсталацията/монтажът трябва да се извършва от лицензиран за работите специалист в съответствие с приложимите разпоредби.

[cs] Důležité pokyny k instalaci/montáži

Instalaci/montáž musí při dodržení platných předpisů provést odborný pracovník s příslušným oprávněním pro tyto práce.

[da] Vigtige anvisninger til installationen/monteringen

Installationen/monteringen skal foretages af en godkendt installatør under overholdelse af de gældende forskrifter.

[el] Σημαντικές υποδείξεις για την εγκατάσταση/συναρμολόγηση

Η εγκατάσταση/συναρμολόγηση πρέπει να πραγματοποιείται από εξουσιοδοτημένο για τις εργασίες αυτές τεχνικό προσωπικό, το οποίο θα πρέπει να φροντίζει ώστε να τηρούνται οι ισχύουσες διατάξεις.

[es] Indicaciones importantes para instalación/montaje

La instalación/el montaje lo debe realizar personal especializado autorizado para los trabajos, respetando las prescripciones vigentes.

[et] Olulised juhised paigaldamiseks/montaažiks

Paigaldamist/montaaži tohib läbi viia selleks volitusi omav spetsialist, arvestades kehtivaid nõudeid.

[fi] Belangrijke aanwijzingen betreffende de installatie/montage

De installatie/montage moet worden uitgevoerd door een voor de werkzaamheden geautoriseerde installateur. Hij moet rekening houden met de geldende voorschriften.

[fi] Tärkeitä asennus- ja kokoonpano-ohjeita

Näihin töihin hyväksytyn ammattiasentajan pitää suorittaa asennus- ja kokoonpanotyöt voimassa olevien määräysten mukaisesti.

[hu] Fontos tudnivalók az installáláshoz/szereléshez

Az installálást/szerelést egy, a munkákra felhatalmazott szakembernek kell végeznie, az érvényes előírások figyelembevételével.

[it] Avvertenze importanti per l'installazione/il montaggio

L'installazione/il montaggio deve aver luogo ad opera di una ditta specializzata ed autorizzata in osservanza delle disposizioni vigenti.

[he] მნიშვნელოვანი მითითებები ინსტალაციისთვის/მონტაჟისათვის

ინსტალაცია/მონტაჟი უნდა განხორციელდეს სამუშაოებისთვის დაშვებული კვალიფიციური პერსონალის მიერ, მოქმედი განაწესის დაცვით.

[lt] Svarbios instaliavimo ir (arba) montavimo nuorodos

Instaliuoti ir montuoti, laikantis galiojančių taisyklių, leidžiama kvalifikuotiems specialistams, kurie buvo įgalioti šiems darbams atlikti.

[lv] Svarīgi norādījumi par iekārtas uzstādīšanu / montāžu

Iekārtas uzstādīšanu/montāžu ir jāveic specializētam sertificētam speciālistam, ievērojot spēkā esošos noteikumus.

[nl] Belangrijke aanwijzingen betreffende de installatie/montag

De installatie/montage moet worden uitgevoerd door een voor de werkzaamheden geautoriseerde installateur rekening houdend met de geldende voorschriften.

[no] Viktig informasjon om installasjon/montering

Installasjonen/monteringen skal gjennomføres av autoriserte installatører, og gjeldende forskrifter skal følges.

[pl] Ważne wskazówki dotyczące instalacji/montażu

Zainstalowanie/montaż muszą być wykonane przez uprawnionego do tego rodzaju prac specjalistę przy zachowaniu obowiązujących przepisów.

[pt] Indicações importantes relativas à instalação/montagem

A instalação/montagem deve ser efectuada por um técnico especializado com qualificações para estes trabalhos, tendo em atenção os regulamentos em vigor.

[ro] Indicaţii importante privind instalarea/montajul

Instalarea/montajul trebuie realizate de către un specialist autorizat pentru lucrările respective, respectându-se prescripţiile valabile.

[ru] Важные указания по подключению/монтажу

Подключение/монтаж должны выполнять специалисты, имеющие допуск к выполнению таких работ, при соблюдении действующих норм и правил.

[sk] Dôležité pokyny týkajúce sa inštalácie/montáže

Inštaláciu/montáž musí realizovať odborník s oprávnením na výkon týchto prác, pričom musí dodržovať platné predpisy.

[sl] Pomembni napotki za namestitev/montažo

Namestitev/montažo mora izvesti strokovnjak, pristojen za tovrstna dela, ob upošte vanju veljavnih predpisov.

[sr] Važna uputstva za ugradnju i montažu

Ugradnju i montažu moraju da obave samo stručna lica ovlašćena za izvođenje takvih radova koja će poštovati važeće propise.

[sv] Viktiga anvisningar för installation/montering

Installationen/monteringen måste utföras av en behörig och fackkunnig person enligt gällande föreskrifter.

[tr] Kurulum/Montaj ile ilgili önemli uyarılar

Kurulum/Montaj çalışmaları sadece yetkili bayiler tarafından aşağıda belirtilen talimatlar dikkate alınarak yapılmalıdır.

[uk] Важливі вказівки щодо установки/монтажу

Установку/монтаж мають здійснювати фахівці, що мають дозвіл на проведення цих робіт, із дотримання чинних приписів.

[zh] 安装方面的重要提示

必须由受到许可承担该项工作的专业人员遵照相关法规进行安装。

[ar] ملاحظات هامة للتركيب/التجميع

يجب أن يتم التركيب/التجميع من قبل متخصص مصرح له بالعمل، مع مراعاة اللوائح السارية.

[fa] تذکرات مهم درباره نصب/مونتاژ

نصب/مونتاژ باید توسط فردی حرفه ای که مجاز به انجام این کار است، و همچنین با توجه کامل به مقررات مربوطه انجام شود.

[he] הנחיות חשובות להתקנה / הרכבה

ההתקנה / ההרכבה חייבת להתבצע על ידי גורם מקצועי שהוסמך לכך, תוך הקפדה על מילוי כל התקנות הרלוונטיות.

Inhaltsverzeichnis

AD DABSSB / FKA9-2	8 718 531 024	5
AD DABWB / FKA4-2	8 718 531 025	6
Anschlusssatz CKN	8 718 531 273	7
Anschluss-Set TT	83077400	8
Dachanbindung P/Z/B	83077600	9
Entlüftersatz	83077200	10
Reihenverbindungss.	83077300	11
Warmwassermischgr	63041999	12
WMT1	7 709 600 087	13
WMT2	7 709 600 088	14

Ersatzteilliste

AD DABSSB / FKA9-2 - 8718531024

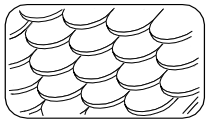

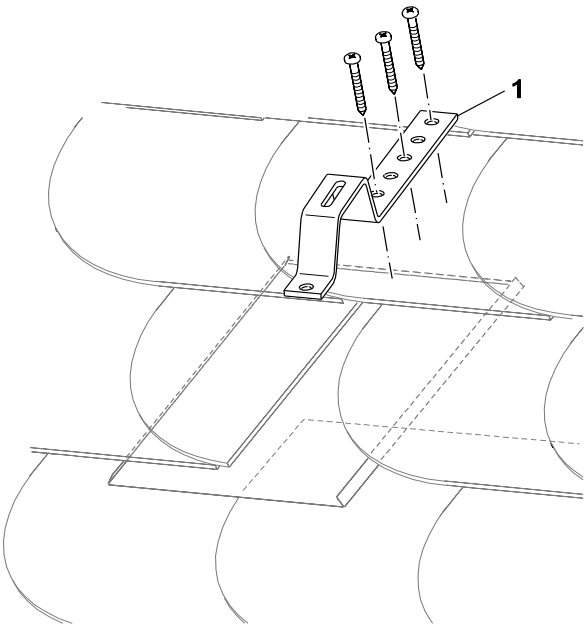

8738891382.aa.RS

Pos	Bestell-Nr.	Bezeichnung
1	**8 718 531 643 0**	Montage-Set SSB
For:		

Ersatzteilliste

AD DABWB / FKA4-2 - 8718531025

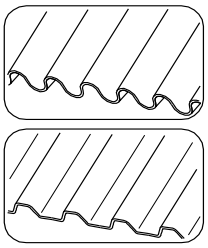

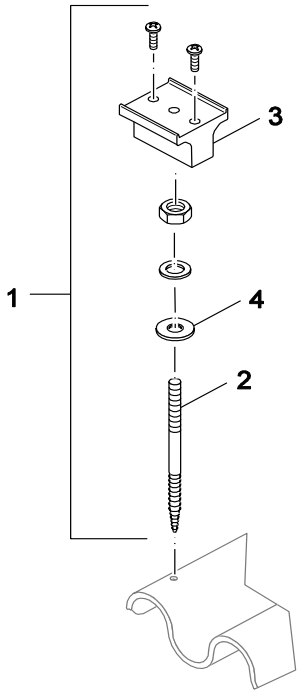

8738891383.aa.RS

Pos	Bestell-Nr.	Bezeichnung
1	**8 718 531 647 0**	Montage-Set
2	**8 748 511 024 0**	Stockschraube
3	**8 718 531 644 0**	Träger
4	**8 748 511 023 0**	Dichtung
For:		

Ersatzteilliste

Anschlusssatz CKN - 8718531273

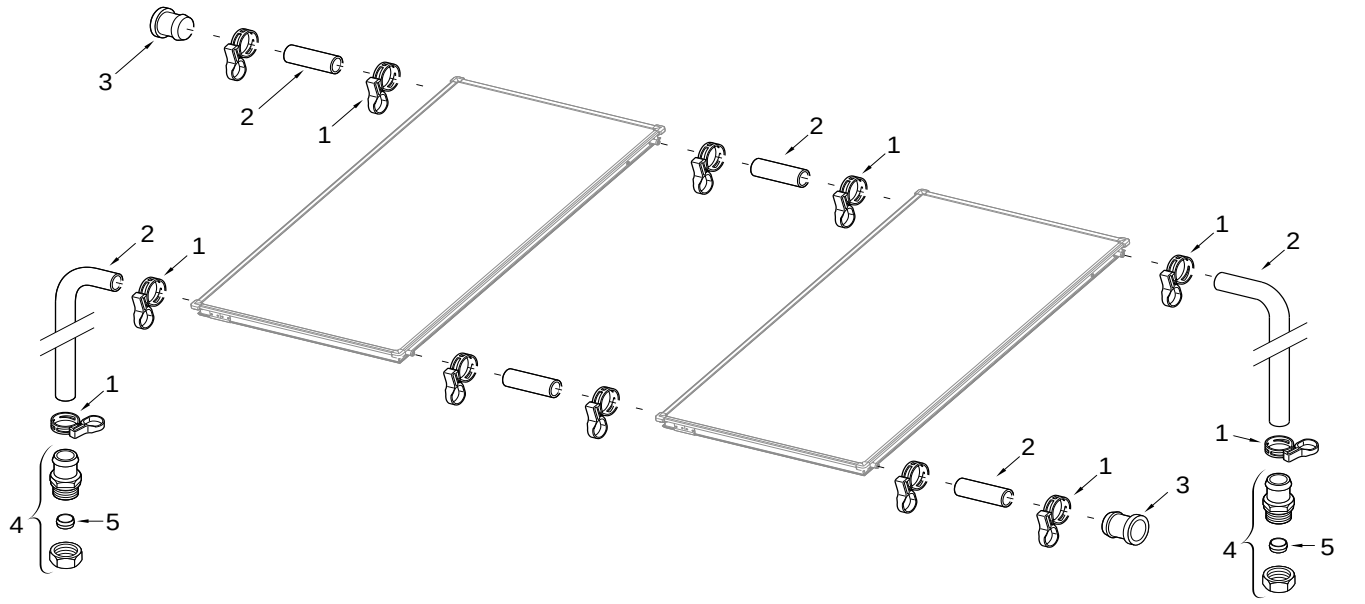

6720907090.AA JF

Pos	Bestell-Nr.	Bezeichnung
1	**8 748 511 008 0**	Schelle (5x)
2	**85336132**	Solarschlauch 3/4"x1000
3	**8 748 511 009 0**	Stopfen D21
4	**8 748 511 010 0**	Tülle
5	**8 748 511 011 0**	Klemmring 18mm (5x)

For:

Ersatzteilliste

Anschluss-Set TT - 83077400

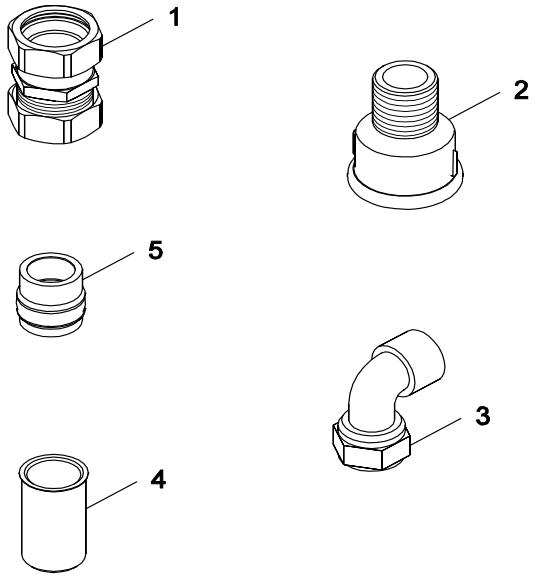

8738892361.aa.F

Pos	Bestell-Nr.	Bezeichnung
1	**8 748 511 037 0**	Klemmringverschraubung
2	**8 748 511 039 0**	Reduziermuffe 1"ix3/4"a, schwarz
3	**8 748 511 038 0**	Winkelverschraubung IGxKlemm 3/4"x15
4	**8 748 511 040 0**	Stützhülse f Kupferrohr 15x1 5 St
5	**8 748 511 036 0**	Reduzierring 18x15 S1270 4 Stück

For:

Ersatzteilliste

Dachanbindung P/Z/B - 83077600

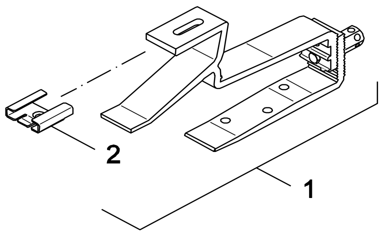

8738892362.aa.F

Pos	Bestell-Nr.	Bezeichnung
1	**8 748 511 000 0**	Befestigungssatz
2	**8 748 511 001 0**	Mutter

For:

Ersatzteilliste

Entlüftersatz - 83077200

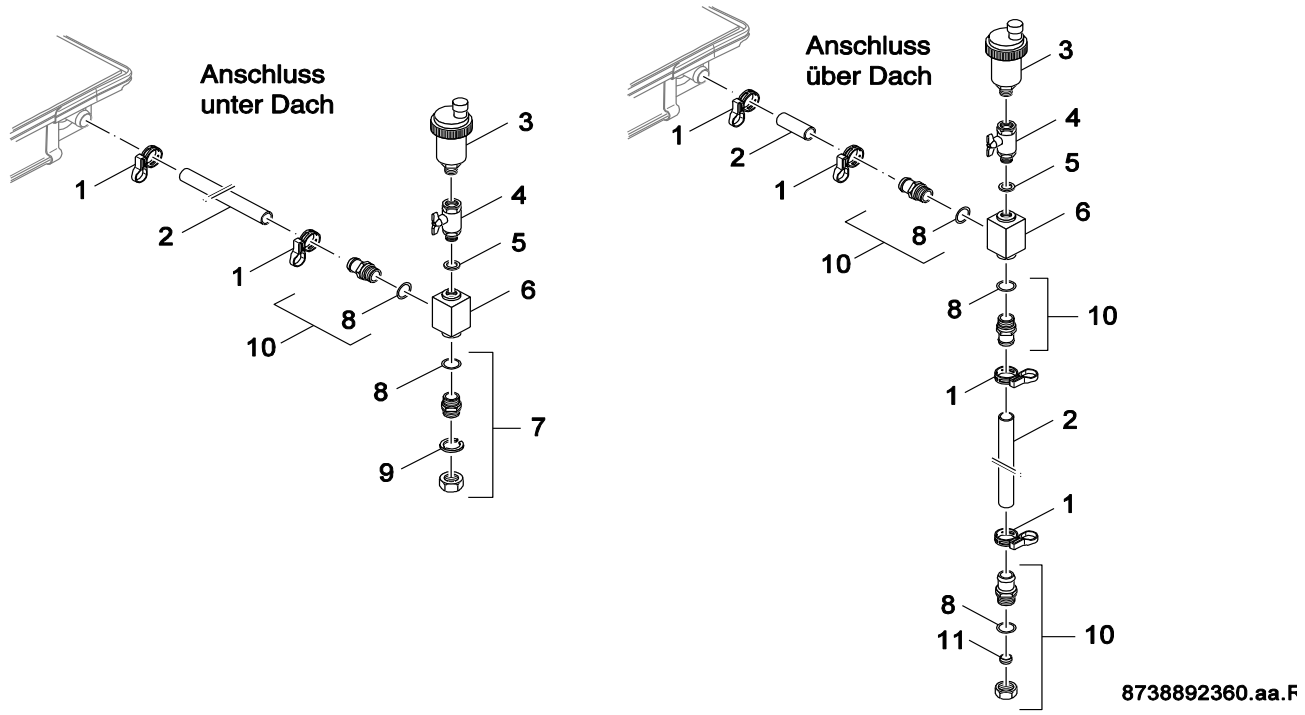

Pos	Bestell-Nr.	Bezeichnung
1	**8 748 511 008 0**	Schelle (5x)
2	**85336132**	Solarschlauch 3/4"x1000
3	**8 748 511 013 0**	Entlüftungsventil
4	**8 748 511 014 0**	Kugelhahn 3/8"
5	**8 748 511 015 0**	Dichtung D17x24x2 (5x)
6	**8 748 511 016 0**	Gehäuse
7	**8 748 511 017 0**	Doppelnippel 3/4"
8	**63045301**	O-Ring 25x3,0 Shore70 (5x)
9	**63020599**	Klemmscheibe DN16x1,5 Set 10St
10	**8 748 511 010 0**	Tülle
11	**63045250**	Klemmring 18 mm Set 5 Stück
For:		

Ersatzteilliste

Reihenverbindungss. - 83077300

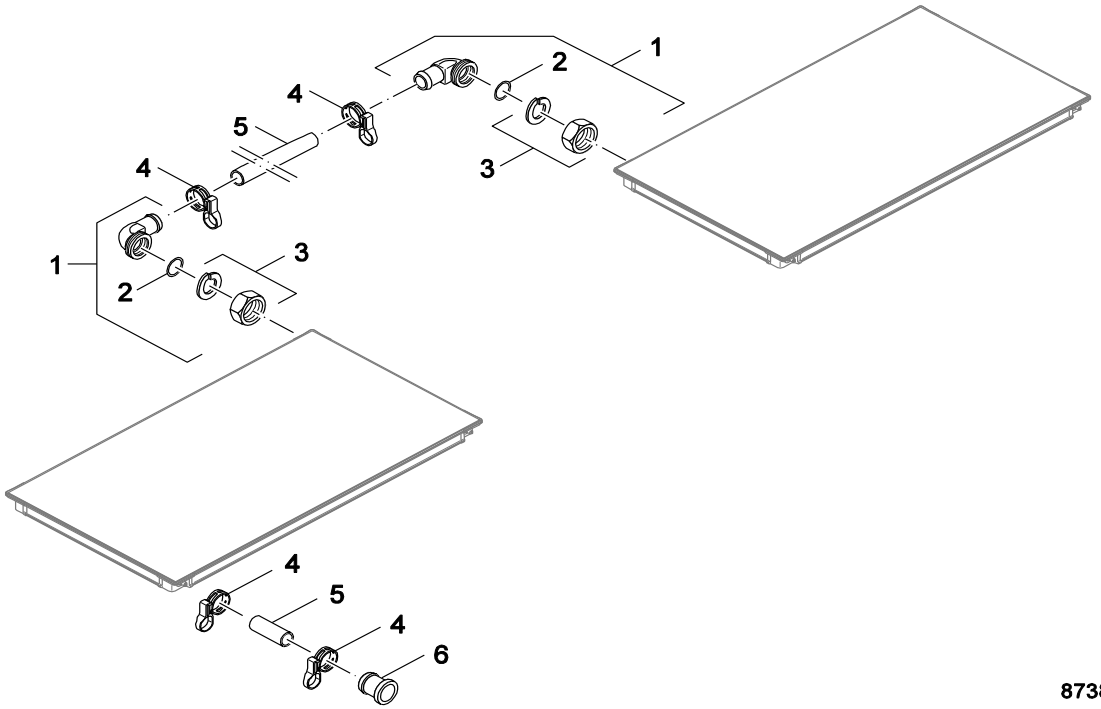

Pos	Bestell-Nr.	Bezeichnung
1	**8 748 511 019 0**	Tülle G1xD21
2	**63045310**	O-Ring 21x3,0 Shore70 Set 5 St
3	**8 748 511 035 0**	Befestigungssatz
4	**63045247**	Schlauchschelle DN30 Federband 5 St
5	**85336132**	Solarschlauch 3/4"x1000
6	**63045248**	Blindstopfen D21
For:		

Ersatzteilliste

Warmwassermischgr - 63041999

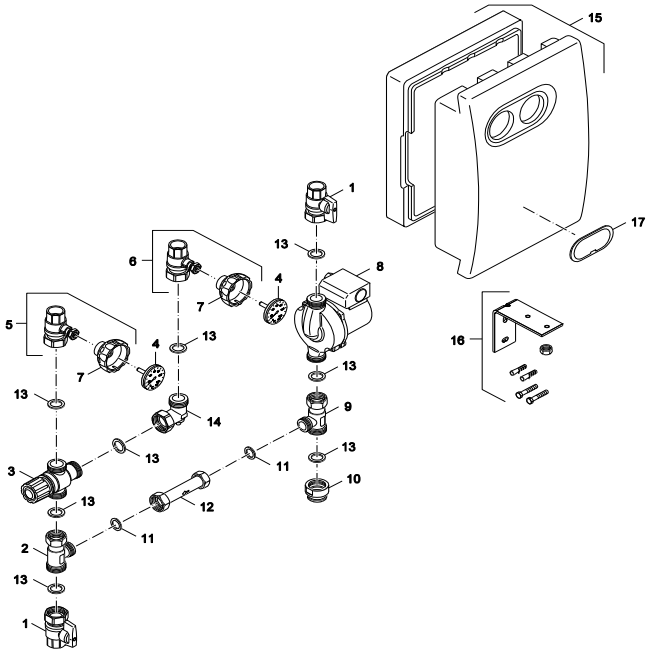

6720904995.aa.RS-Thermostat-Warmwassermischgruppe BU

Pos	Bestell-Nr.	Bezeichnung
1	**8 718 221 416 0**	Kugelhahn DN20 G1 MuxRp3/4 IG grün
2	**8 718 221 415 0**	T-Stück G1AGx3/4AGxG1Mu kpl., DN15
3	**8 718 221 422 0**	Mischventil WW-Mischstation
4	**8 718 221 412 0**	Thermometer D50 Tl31x7, 0-120
5	**8 718 221 418 0**	Kugelhahn DN20 G1 MuxRp3/4 IG RV
6	**8 718 221 419 0**	Kugelhahn DN20 G1 MuxRp3/4 IG
7	**8 718 221 410 0**	Griff Kugelhahn WW-Mischgr rot
8	**8 718 221 420 0**	Zirkulationspumpe DN20,BL140,G1
9	**8 718 221 414 0**	T-Stück G1AGx3/4AGxG1Mu kpl., DN20
10	**8 718 221 413 0**	Reduziermuffe G1xRp3/4 IG
11	**7 747 016 505**	Dichtung D17x24x2 AFM34 (10x)
12	**8 718 221 421 0**	Verbindungsst G3/4 Ü-Mu Rückschl
13	**63028008**	Dichtung D21x30x2mm
14	**8 718 221 417 0**	Winkel G1xG1 Mu, mit Gew. M8
15	**8 718 221 423 0**	Wärmeschutz WW-Mischstation
16	**8 718 221 411 0**	Wandhalterung Thermost.-WW-Mischgr
17	**7 747 011 380**	Aufkleber "Buderus" WW-Mischgr
For:		

Ersatzteilliste

WMT1 - 7709600087

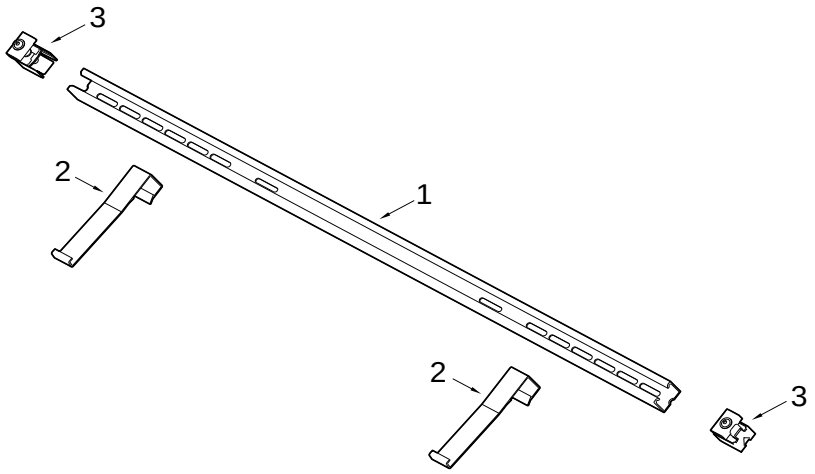

6720907080.AA JF

Pos	Bestell-Nr.	Bezeichnung
1	**8 709 600 062 0**	Profile U SKW vertical
2	**8 748 511 005 0**	Abrutschsicherung
3	**8 748 511 007 0**	Halter
For:		

Ersatzteilliste

WMT2 - 7709600088

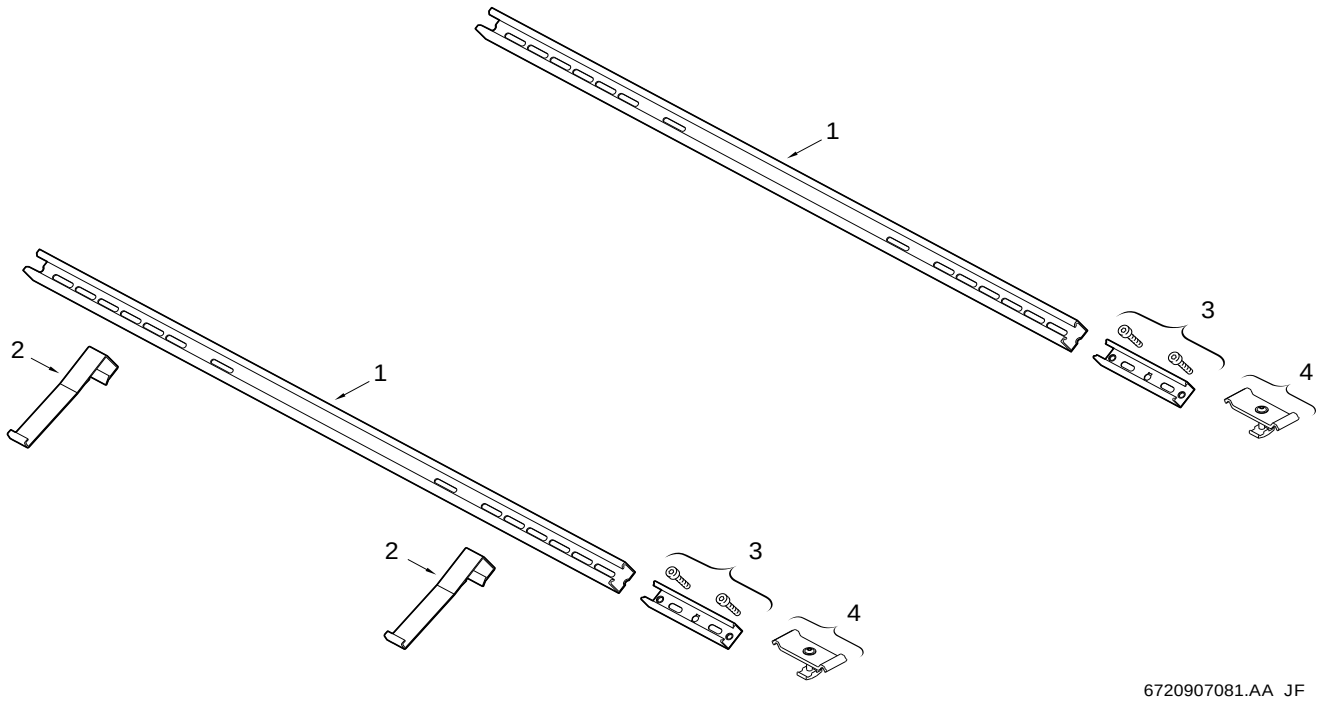

Pos	Bestell-Nr.	Bezeichnung
1	**8 709 600 062 0**	Profile U SKW vertical
2	**8 748 511 005 0**	Abrutschsicherung
3	**8 748 511 004 0**	Schiene
4	**8 709 600 063 0**	Halter SKW
For:		

Bosch Thermotechnik GmbH
Sophienstraße 30-32
D-35576 Wetzlar
www.buderus.de

Buderus