UNIDOMO®

Ihr Online-Fachhändler für:

Buderus

- Kostenlose und individuelle Beratung
- Hochwertige Produkte
- Kostenloser und schneller Versand
- TOP Bewertungen
- Exzelenter Kundenservice
- Über 20 Jahre Erfahrung

E-Mail: info@unidomo.de | Tel.: 04621 - 30 60 89 0 | www.unidomo.de

uniDomo GmbH & Co. KG • Thorshammer 12 • 24866 Busdorf • UstIdNr. DE257133895 • Geschäftsführer: Rainer Nau, Sven Klinker

Ersatzteilliste
Spare parts list
Liste des pièces de rechange

Lista parti di ricambio
Onderdelenlijst
Lista de repuestos

6720802406
(2013/11) Ri

SU300/5 - SU400/5

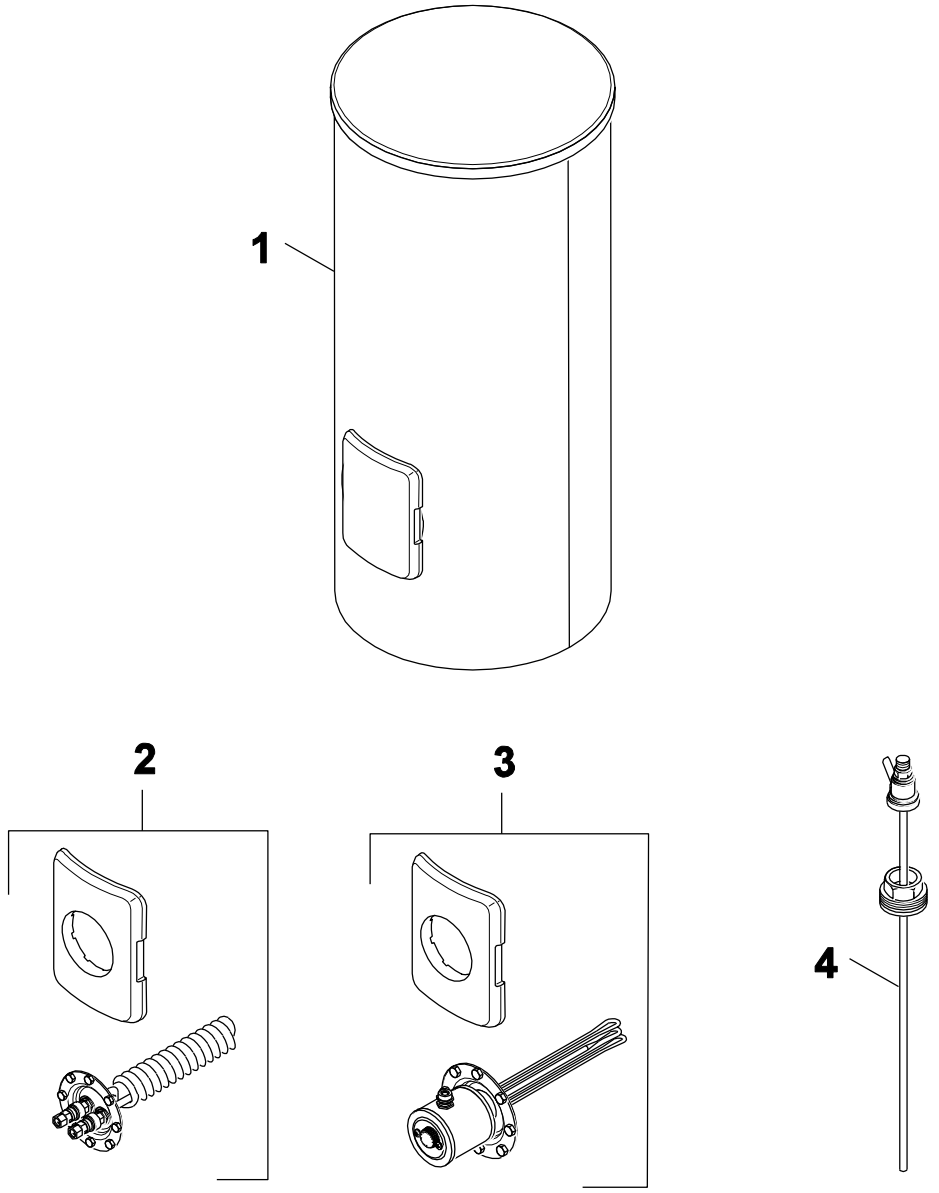

8738891805.aa.RO

Buderus

[de] Wichtige Hinweise zur Installation/Montage

Die Installation/Montage muss durch eine für die Arbeiten zugelassene Fachkraft unter Beachtung der geltenden Vorschriften erfolgen.

[en] Important notes on installation/assembly

The installation/assembly must be carried out by a professional who is authorised to do the work, and with due regard to the relevant regulations.

[fr] Instructions importantes pour l'installation/le montage

L'installation/le montage doit être effectué(e) par un spécialiste qualifié pour les opérations concernées et dans le respect des prescriptions applicables.

[bg] Важни указания във връзка с инсталацията/монтажа

Инсталацията/монтажът трябва да се извършва от лицензиран за работите специалист в съответствие с приложимите разпоредби.

[cs] Důležité pokyny k instalaci/montáži

Instalaci/montáž musí při dodržení platných předpisů provést odborný pracovník s příslušným oprávněním pro tyto práce.

[da] Vigtige anvisninger til installationen/monteringen

Installationen/monteringen skal foretages af en godkendt installatør under overholdelse af de gældende forskrifter.

[el] Σημαντικές υποδείξεις για την εγκατάσταση/συναρμολόγηση

Η εγκατάσταση/συναρμολόγηση πρέπει να πραγματοποιείται από εξουσιοδοτημένο για τις εργασίες αυτές τεχνικό προσωπικό, το οποίο θα πρέπει να φροντίζει ώστε να τηρούνται οι ισχύουσες διατάξεις.

[es] Indicaciones importantes para instalación/montaje

La instalación/el montaje lo debe realizar personal especializado autorizado para los trabajos, respetando las prescripciones vigentes.

[et] Olulised juhised paigaldamiseks/montaažiks

Paigaldamist/montaaži tohib läbi viia selleks volitusi omav spetsialist, arvestades kehtivaid nõudeid.

[fl] Belangrijke aanwijzingen betreffende de installatie/montage

De installatie/montage moet worden uitgevoerd door een voor de werkzaamheden geautoriseerde installateur. Hij moet rekening houden met de geldende voorschriften.

[fi] Tärkeitä asennus- ja kokoonpano-ohjeita

Näihin töihin hyväksytyn ammattiasentajan pitää suorittaa asennus- ja kokoonpanotyöt voimassa olevien määräysten mukaisesti.

[hu] Fontos tudnivalók az installáláshoz/szereléshez

Az installálást/szerelést egy, a munkákra felhatalmazott szakembernek kell végeznie, az érvényes előírások figyelembevételével.

[it] Avvertenze importanti per l'installazione/il montaggio

L'installazione/il montaggio deve aver luogo ad opera di una ditta specializzata ed autorizzata in osservanza delle disposizioni vigenti.

[he] მნიშვნელოვანი მითითებები ინსტალაციისთვის/მონტაჟისათვის

ინსტალაცია/მონტაჟი უნდა განხორციელდეს სამუშაოებისთვის დაშვებული კვალიფიციური პერსონალის მიერ, მოქმედი განაწესის დაცვით.

[lt] Svarbios instaliavimo ir (arba) montavimo nuorodos

Instaliuoti ir montuoti, laikantis galiojančių taisyklių, leidžiama kvalifikuotiems specialistams, kurie buvo įgalioti šiems darbams atlikti.

[lv] Svarīgi norādījumi par iekārtas uzstādīšanu / montāžu

Iekārtas uzstādīšanu/montāžu ir jāveic specializētam sertificētam speciālistam, ievērojot spēkā esošos noteikumus.

[nl] Belangrijke aanwijzingen betreffende de installatie/montage

De installatie/montage moet worden uitgevoerd door een voor de werkzaamheden geautoriseerde installateur rekening houdend met de geldende voorschriften.

[no] Viktig informasjon om installasjon/montering

Installasjonen/monteringen skal gjennomføres av autoriserte installatører, og gjeldende forskrifter skal følges.

[pl] Ważne wskazówki dotyczące instalacji/montażu

Instalacja /montaż muszą być wykonane przez uprawnionego do tego rodzaju prac specjalistę przy zachowaniu obowiązujących przepisów.

[pt] Indicações importantes relativas à instalação/montagem

A instalação/montagem deve ser efetuada por um técnico especializado com qualificações para estes trabalhos, tendo em atenção os regulamentos em vigor.

[ro] Indicaţii importante privind instalarea/montajul

Instalarea/montajul trebuie realizate de către un specialist autorizat pentru lucrările respective, respectându-se prescripţiile valabile.

[ru] Важные указания по подключению/монтажу

Подключение/монтаж должны выполнять специалисты, имеющие допуск к выполнению таких работ, при соблюдении действующих норм и правил.

[sk] Dôležité pokyny týkajúce sa inštalácie/montáže

Inštaláciu/montáž musí realizovať odborník s oprávnením na výkon týchto prác, pričom musí dodržovať platné predpisy.

[sl] Pomembni napotki za namestitev/montažo

Namestitev/montažo mora izvesti strokovnjak, pristojen za tovrstna dela, ob upošte vanju veljavnih predpisov.

[sr] Važna uputstva za ugradnju i montažu

Ugradnju i montažu moraju da obave samo stručna lica ovlašćena za izvođenje takvih radova koja će poštovati važeće propise.

[sv] Viktiga anvisningar för installation/montering

Installationen/monteringen måste utföras av en behörig och fackkunnig person enligt gällande föreskrifter.

[tr] Kurulum/Montaj ile ilgili önemli uyarılar

Kurulum/Montaj çalışmaları sadece yetkili bayiler tarafından aşağıda belirtilen talimatlar dikkate alınarak yapılmalıdır.

[uk] Важливі вказівки щодо установки/монтажу

Установку/монтаж мають здійснювати фахівці, що мають дозвіл на проведення цих робіт, із дотримання чинних приписів.

[zh] 安装方面的重要提示

必须由受到许可承担该项工作的专业人员遵照相关法规进行安装。

[ar] ملاحظات هامة للتركيب/التجميع

يجب أن يتم التركيب/التجميع من قبل متخصص مصرح له بالعمل، مع مراعاة اللوائح السارية.

[fa] تذکرات مهم درباره نصب/مونتاژ

نصب/مونتاژ باید توسط فردی حرفه ای که مجاز به انجام این کار است، و همچنین با توجه کامل به مقررات مربوطه انجام شود.

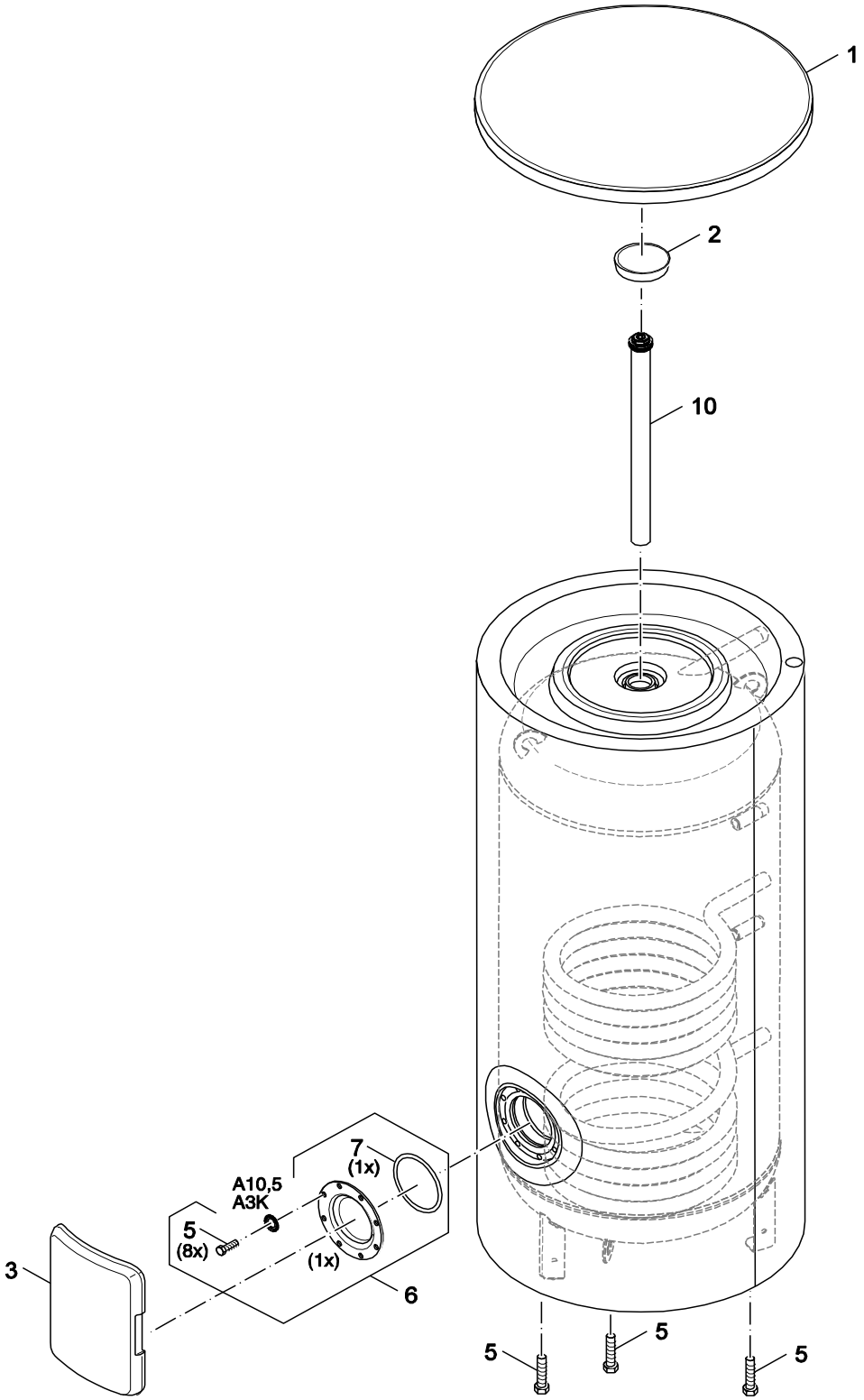

8738891806.aa.RO

1 Speicher 300 - 400 Storage tank 300 - 400 Ballon 300 - 400 Bollitore 300 - 400 Voorraadvat 300 - 400 Acumulador 300 - 400	**SU300/5 - SU400/5**

Pos	Bezeichnung Description Dénomination Descrizioni Benaming Descripción	Bestell-Nr. Ordering no. Numero de commande N° d'ordine Bestelnummer Número el ordenar	SU300/5	SU300/5W	SU400/5	SU400/5W													Bemerkungen Remarks Remarques Osservazioni Opmerkingen Observaciones
1	Abdeckung D670 Deckel schwarz	8 718 541 369 0	■	■	■	■													
2	Stopfen EPS Oberteil D672,5	8 718 541 767 0	■	■	■	■													
3	Isolierung Handloch D670 schwarz	8 718 542 063 0	■	■	■	■													
5	6kt-Schraube selbstfurchend M10x25 (8x)	7 747 005 744	■	■	■	■													
6	Handlochdeckel DN120	7 747 004 736	■	■	■	■													
7	O-Ring 120,02x6,99-N	8 718 572 538 0	■	■	■	■													
10	Anode G 1 1/2x575 isoliert D=33	8 718 541 889 0	■	■															
10	Anode G 1 1/2x750 isoliert D=33	8 718 541 571 0			■	■													
10	Anode G1 1/2x575 unisoliert D=33	8 718 542 779 0	■	■															
10	Anode G1 1/2x750 unisoliert D=33	8 718 542 778 0			■	■													
	Logo Buderus	8 718 541 573 0	■	■	■	■													
	Lackstift blau RAL5015 20ml	477139	■		■														
	Lacksprühdose RAL5015 150ml (himmelblau)	8 718 576 634 0	■		■														
	Lackstift BBT-Weiß VZF 37351 12ml	8 718 584 684		■		■													
	Lacksprühd. BBT-Weiß VZF37351 400ml	8 718 584 685		■		■													

SU300/5 - SU400/5

Speicher 300 - 400
Storage tank 300 - 400
Ballon 300 - 400
Bollitore 300 - 400
Voorraadvat 300 - 400
Acumulador 300 - 400

1

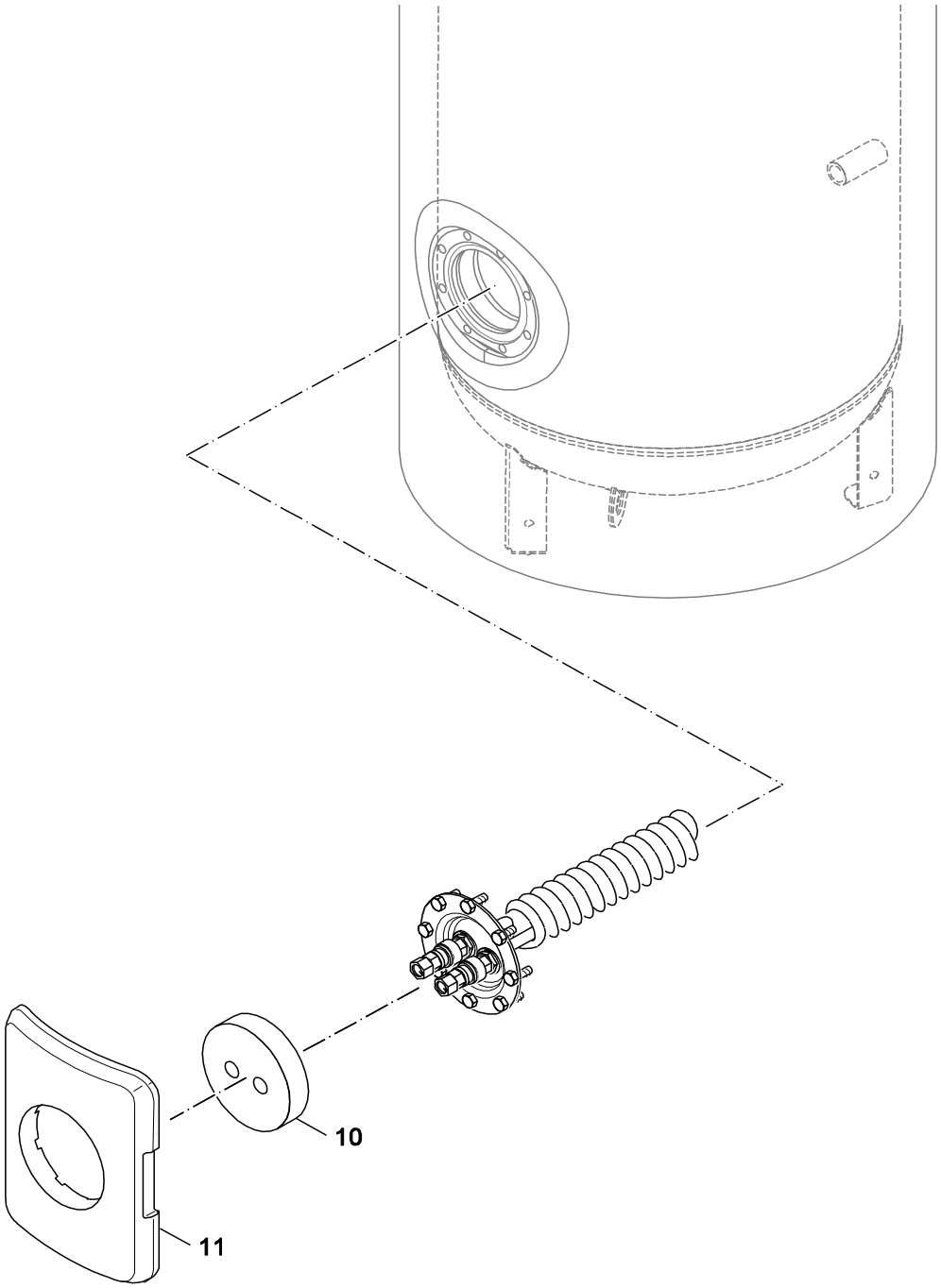

8738891796.aa.F

2 Wärmetauscher 300 - 400 Heat exchanger 300 - 400 Échangeur de chaleur 300 - 400 Scambiatore di calore 300 - 400 Warmtewisselaar 300 - 400 Intercambiador de calor 300 - 400	**SU300/5 - SU400/5**

Pos	Bezeichnung Description Dénomination Descrizioni Benaming Descripción	Bestell-Nr. Ordering no. Numero de commande N° d'ordine Bestelnummer Número el ordenar	SU300/5	SU300/5W	SU400/5	SU400/5W													Bemerkungen Remarks Remarques Osservazioni Opmerkingen Observaciones
10	Rosette Flansch D150x40-2x20	8 718 542 251 0	■	■	■	■													
11	Isolierung Handloch D670x145 schwarz	8 718 542 167 0	■	■	■	■													

SU300/5 - SU400/5

Wärmetauscher 300 - 400
Heat exchanger 300 - 400
Échangeur de chaleur 300 - 400
Scambiatore di calore 300 - 400
Warmtewisselaar 300 - 400
Intercambiador de calor 300 - 400

2

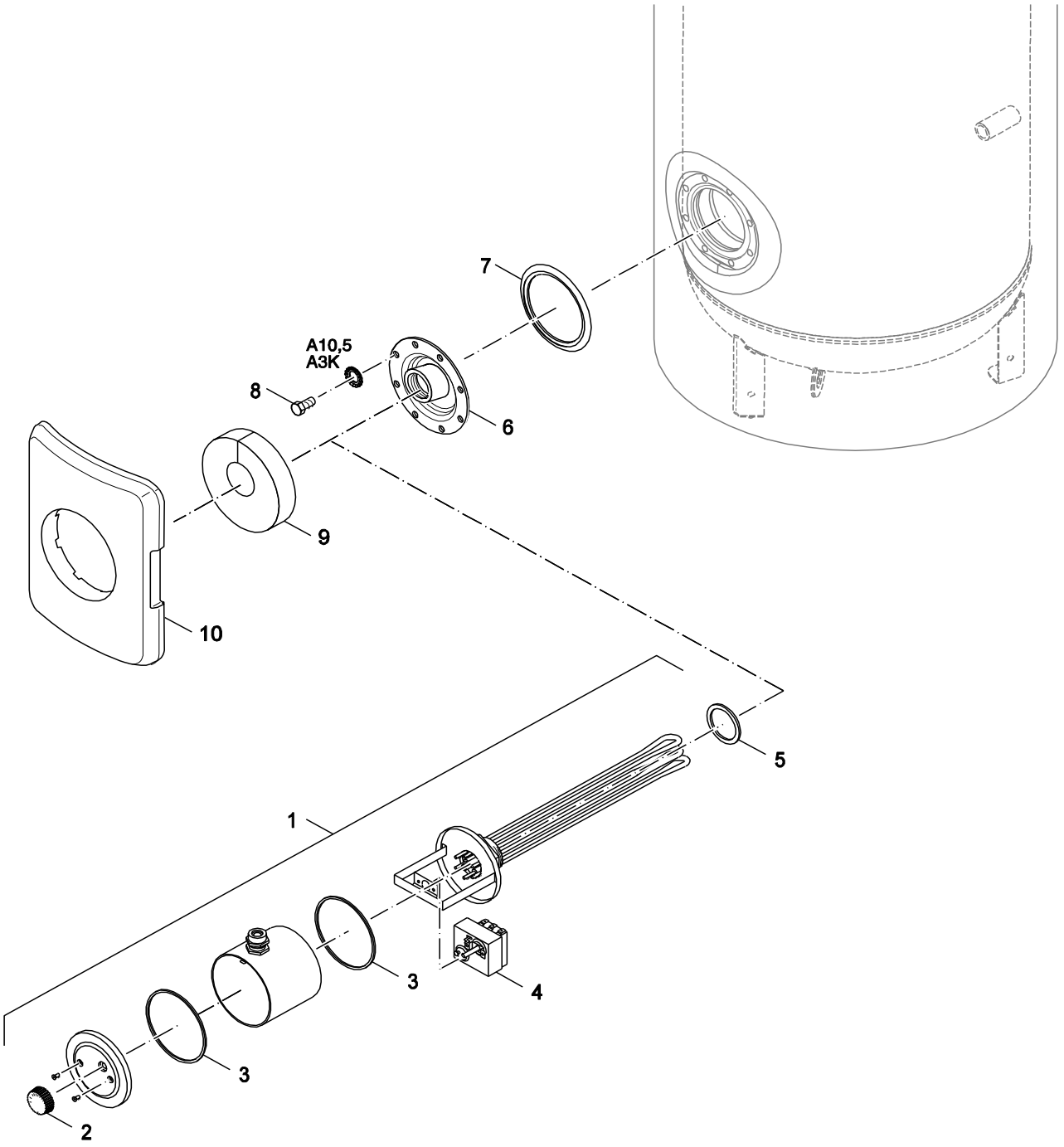

8738891797.aa.RO

3 Elektro-Heizeinsatz 290 - 400 Elektro-Heating element 290 - 400 Elektro-Corps de chauffe 290 - 400 Elektro-Inserto riscaldamento 290 - 400 Elektro-Weerstand 290 - 400 Elektro-Elemento de calefacción 290 -400	**SU300/5 - SU400/5**

Pos	Bezeichnung Description Dénomination Descrizioni Benaming Descripción	Bestell-Nr. Ordering no. Numero de commande N° d'ordine Bestelnummer Número el ordenar	SU300/5	SU300/5W	SU400/5	SU400/5W													Bemerkungen Remarks Remarques Osservazioni Opmerkingen Observaciones
1	E-Heizung 2KW 1 1/2 m Regelung 160-1000	5238250	■	■	■	■													
1	E-Heizung 3KW 1 1/2 m Regelung 160-1000	5238254	■	■	■	■													
1	E-Heizung 4,5KW 1 1/2 m Regelung160-1000	5238258	■	■	■	■													
1	E-Heizung 6KW 1 1/2 m Regelung 160-1000	5238262	■	■	■	■													
2	Drehknopf Regler E-Heizeinsatz	5238600	■	■	■	■													
3	Dichtung 106x114x2	5238620	■	■	■	■													
4	Temperaturregler E-Heizeinsatz	5238610	■	■	■	■													
5	Dichtring D60x48x3mm (5x)	8 738 720 266 0	■	■	■	■													
6	Handlochdeckel DN120-G1 1/2	8 718 542 260 0	■	■	■	■													
7	O-Ring 120,02x6,99-N	8 718 572 538 0	■	■	■	■													
8	6kt-Schraube selbstfurchend M10x25 (8x)	7 747 005 744	■	■	■	■													
9	Rosette Flansch D150x55x40 weiß	8 718 542 237 0	■	■	■	■													
10	Isolierung Handloch D670x145 schwarz	8 718 542 167 0	■	■	■	■													

SU300/5 - SU400/5

Elektro-Heizeinsatz 290 - 400
Elektro-Heating element 290 - 400
Elektro-Corps de chauffe 290 - 400
Elektro-Inserto riscaldamento 290 - 400
Elektro-Weerstand 290 - 400
Elektro-Elemento de calefacción 290 -400

3

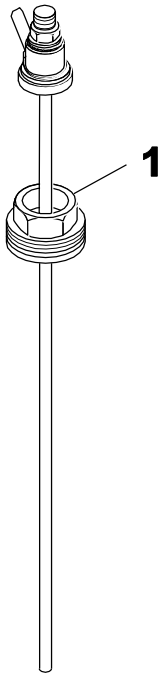

8738892067.aa.R

4	Inertanode 1 1/2" Inert anode 1 1/2" Anode inerte 1 1/2" Anodo inerte 1 1/2" Inertanode 1 1/2" Anodo inerte 1 1/2"	**SU300/5 - SU400/5**

Pos	Bezeichnung Description Dénomination Descrizioni Benaming Descripción	Bestell-Nr. Ordering no. Numero de commande N° d'ordine Bestelnummer Número el ordenar	SU300/5	SU300/5W	SU400/5	SU400/5W													Bemerkungen Remarks Remarques Osservazioni Opmerkingen Observaciones
1	Zubehör Inertanode 1 1/2"	8 718 542 444	■	■	■	■													

SU300/5 - SU400/5

Inertanode 1 1/2"
Inert anode 1 1/2"
Anode inerte 1 1/2"
Anodo inerte 1 1/2"
Inertanode 1 1/2"
Anodo inerte 1 1/2"

4

Übersetzungsliste
List of translations

Liste des traductions
Traduzione delle descrizioni

Vertalinglijst
Lista de traducciones

Pos	Description	Denomination	Descrizione	Benaming	Descripción
1	**Element of construction**	**Groupe de construction**	**Gruppo di construzione**	**Montagegroep**	**Grupo de construccion**
1	Cover Outer Case D670 Black	Couvercle Couvercle D670 noir	Copertura Coperchio D670 nero	Afdekking Deksel D670 zwart	Recubrimiento Tapa D670 negro
2	Plug EPS upper section D672,5	Bouchon EPS partie supérieure D672,5	Tappo EPS Parte superiore D672,5	Stop EPS bovendeel D672,5	Tapon EPS parte superior D672,5
3	Insulation Handhole cover D670 black	Isolation Trappe de visite D670 noir	Coibentazione Coperchio d'ispezione D670	Isolatie Handgatdeksel D670 zwart	Aislamiento Tapa boca hombre D670 negro
5	Thread-forming screws M10x25 set (8x)	Vis # ressort M10x25 (8x)	6kt vite autofilettante M10x25 (8x)	Zelftapschroeven M10x25 (8x)	Tornillos automáticos M10x25 (8x)
6	Hand hole cover DN120 enameled	TRAPPE DE VISITE DN120	Coperchio d'ispezione DN120	Boilerdeksel mangat SU+ST/4 "V1"	Tapa de la boca de hombre DN120
7	O-ring 120,02x6,99-N	Joint torique 120,02x6,99-N	O-ring 120,02x6,99-N	O-ring 120,02x6,99-N	Anillo tórico 120,02x6,99-N
10	Anode G 1 1/2x750 insulated D=33	Anode G 1 1/2x750 isolé D=33	Anodo G 1 1/2x750 isolato D=33	Anode G 1 1/2x750 ge#soleerd D=33	Anodo G 1 1/2x750 aislado D=33
	Paint pin blue RAL5015 20ml	STYLO PEINTURE BLEUE 5015 20ml	Pennarello a vernice per ritocchi blu	Lakstift blauw RAL5015 20ml	Lápiz retoque azul RAL 5015
	Badge Buderus	Logo Buderus	Logo Buderus	Logo Buderus	Logo Buderus
	Aerosol paint RAL5015 150ml (sky blue)	PEINTURE BOMBE RAL 5015 150 ML BLEU CIEL	Bombola spray RAL5015 150ml (azzurro)	Spuitbus RAL5015 150ml (hemelsblauw)	Bote de spray RAL5015 150ml azul celeste
	Paint pen BBT-white VZF 37351 12ml	crayon pour retouche vernis BBT- blanc	pennarello a vernice per ritocchi bianco	lakstift BBT- wit	rotulador de laca BBT- blanc
	Paint spray can BBT-Weiß VZF 37351 400ml	Laque gaseuse VZF 37351 400ml blanc	Erogatore VZF 37351 400ml bianco	Doosje lak VZF 37351 400ml wit	Atomizador esmalteVZF 37351 400ml blanco
2	**Element of construction**	**Groupe de construction**	**Gruppo di construzione**	**Montagegroep**	**Grupo de construccion**
10	Rose Flange D150x40-2x20	Rozet Bride D150x40-2x20	Rosone Flangia D150x40-2x20	Rozet Flens D150x40-2x20	Rosetón Brida D150x40-2x20
11	Insulation Handhole cover D670x145 black	Isolation Trappe de visite D670x145 noir	Coibentazione Coperchio d'ispezione nero	Isolatie Handgatdeksel D670x145 zwart	Aislamiento Tapa boca hombre negro
3	**Element of construction**	**Groupe de construction**	**Gruppo di construzione**	**Montagegroep**	**Grupo de construccion**
1	2Kw 1PH/HEATER 1 1/2" w. Controller	Resist elec 2kw avec thermostat	Resistenza elettrica 2KW 1 1/2"	Elektr. weerstand 6/4" + regeling 2 kW	Resistencia eléctrica 2 kw con brida 1
2	Rotary selector E-heater regulator	BOUTON DE REGLAGE RESISTANCE	Manopola Controllo E-riscaldatore	Regelknop regelaar e-radiateur	Botón giratorio acumulador
3	Gasket 106x114x2	JOINT 106x114x2mm	Guarnizione 106x114x2	Pakking 106x114x2	Junta resistencia 106x114x2
4	Control thermostat	Thermostat ballon ST1000/2	Regolatore di temperatura	Regelaquastaat voor elekt. weerstand	Regulador de temperatura
5	Joint washer D60x48x3mm (5x)	Joint D60x48x3mm (5x)	Guarnizione D60x48x3mm (5x)	Afdichtring D60x48x3mm (5x)	Anillo junta D60x48x3mm (5x)
6	Handhole cover DN120-G1 1/2 Enamelled	Trappe de visite DN120-G1 1/2	Coperchio d'ispezione DN120-G1 1/2	Handgatdeksel DN120-G1 1/2	Tapa de la boca de hombre DN120-G1 1/2
7	O-ring 120,02x6,99-N	Joint torique 120,02x6,99-N	O-ring 120,02x6,99-N	O-ring 120,02x6,99-N	Anillo tórico 120,02x6,99-N
8	Thread-forming screws M10x25 set (8x)	Vis # ressort M10x25 (8x)	6kt vite autofilettante M10x25 (8x)	Zelftapschroeven M10x25 (8x)	Tornillos automáticos M10x25 (8x)
9	Rose Flange D150x55x40 white	Rozet Bride D150x55x40 blanc	Rosone Flangia D150x55x40 bianco	Rozet Flens D150x55x40 wit	Rosetón Brida D150x55x40 blanc
10	Insulation Handhole cover D670x145 black	Isolation Trappe de visite D670x145 noir	Coibentazione Coperchio d'ispezione nero	Isolatie Handgatdeksel D670x145 zwart	Aislamiento Tapa boca hombre negro
4	**Element of construction**	**Groupe de construction**	**Gruppo di construzione**	**Montagegroep**	**Grupo de construccion**
1	Accessory Inertanode 1 1/2"	Anode inerte 1 1/2"	Anodo inerte potenziostato a presa Schuk	Inertanode 1 1/2"	Anodo inerte 1 1/2"

Gerätetypen Types of appliances	Types de chaudieres Tipo apparecchi	Toesteltypes Tipos de aplicaciones	
Gerät Appliance Chaudiere Apparecchio Toestel Aparato	Bestell-Nr. Ordering no. Numero de commande N° d'ordine Bestelnummer Número el ordenar	Land Country Pay Paese Land Paese	Bemerkungen Remarks Remarques Osservazioni Opmerkingen Observaciones
SU300/5"SA1/2/4"	8 718 541 326	Belgien,Deutschland,Dänemark,Frankreich,	
SU300/5W "SA1/2/4"	8 718 541 331	Belgien,Deutschland,Dänemark,Frankreich,	
SU400/5 "SA1/2/4"	8 718 541 335	Belgien,Deutschland,Dänemark,Frankreich,	
SU400/5W "SA1/2/4"	8 718 541 338	Belgien,Deutschland,Dänemark,Frankreich,	
SU300/5 "SA3"	8 718 541 328	Bosnien und Herzegowina,Bulgarien,Georgien,	
SU300/5W "SA3"	8 718 541 330	Bosnien und Herzegowina,Bulgarien,Georgien,	
SU400/5 "SA3"	8 718 541 336	Bosnien und Herzegowina,Bulgarien,Georgien,	
SU400/5W "SA3"	8 718 541 339	Bosnien und Herzegowina,Bulgarien,Georgien,	

Bosch Thermotechnik GmbH
D-35576 Wetzlar / Germany

Buderus