UNIDOMO®

Ihr Online-Fachhändler für:

Buderus

- Kostenlose und individuelle Beratung
- Hochwertige Produkte
- Kostenloser und schneller Versand
- TOP Bewertungen
- Exzelenter Kundenservice
- Über 20 Jahre Erfahrung

E-Mail: info@unidomo.de | Tel.: 04621 - 30 60 89 0 | www.unidomo.de

uniDomo GmbH & Co. KG • Thorshammer 12 • 24866 Busdorf • UstIdNr. DE257133895 • Geschäftsführer: Rainer Nau, Sven Klinker

6720801849
(2014/01) db

WPS6-17-1

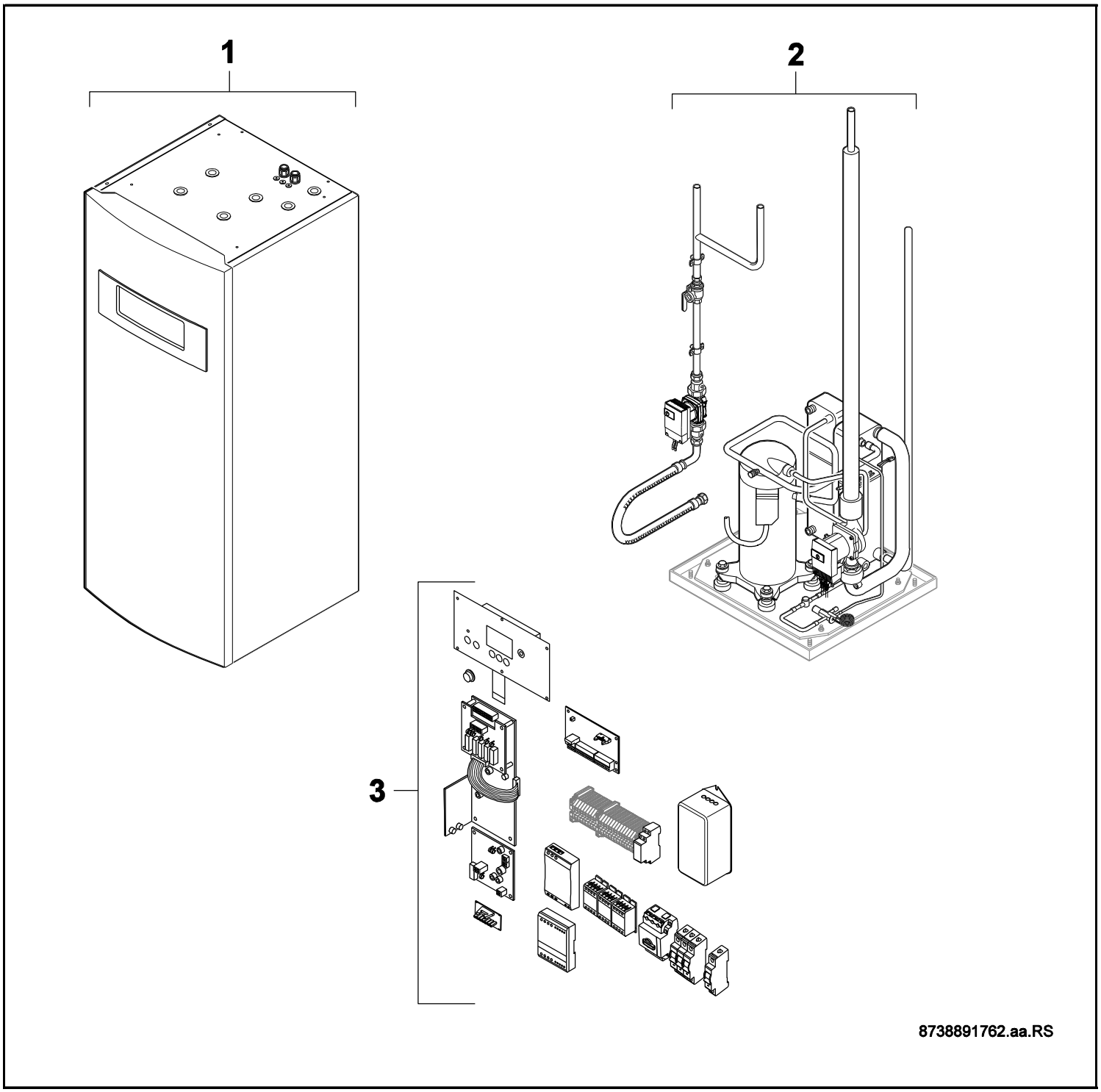

Buderus

[de] Wichtige Hinweise zur Installation/Montage

Die Installation/Montage muss durch eine für die Arbeiten zugelassene Fachkraft unter Beachtung der geltenden Vorschriften erfolgen.

[en] Important notes on installation/assembly

The installation/assembly must be carried out by a professional who is authorised to do the work, and with due regard to the relevant regulations.

[fr] Instructions importantes pour l'installation/le montage

L'installation/le montage doit être effectué(e) par un spécialiste qualifié pour les opérations concernées et dans le respect des prescriptions applicables.

[bg] Важни указания във връзка с инсталацията/монтажа

Инсталацията/монтажът трябва да се извършва от лицензиран за работите специалист в съответствие с приложимите разпоредби.

[cs] Důležité pokyny k instalaci/montáži

Instalaci/montáž musí při dodržení platných předpisů provést odborný pracovník s příslušným oprávněním pro tyto práce.

[da] Vigtige anvisninger til installationen/monteringen

Installationen/monteringen skal foretages af en godkendt installatør under overholdelse af de gældende forskrifter.

[el] Σημαντικές υποδείξεις για την εγκατάσταση/συναρμολόγηση

Η εγκατάσταση/συναρμολόγηση πρέπει να πραγματοποιείται από εξουσιοδοτημένο για τις εργασίες αυτές τεχνικό προσωπικό, το οποίο θα πρέπει να φροντίζει ώστε να τηρούνται οι ισχύουσες διατάξεις.

[es] Indicaciones importantes para instalación/montaje

La instalación/el montaje lo debe realizar personal especializado autorizado para los trabajos, respetando las prescripciones vigentes.

[et] Olulised juhised paigaldamiseks/montaažiks

Paigaldamist/montaaži tohib läbi viia selleks volitusi omav spetsialist, arvestades kehtivaid nõudeid.

[fl] Belangrijke aanwijzingen betreffende de installatie/montage

De installatie/montage moet worden uitgevoerd door een voor de werkzaamheden geautoriseerde installateur. Hij moet rekening houden met de geldende voorschriften.

[fi] Tärkeitä asennus- ja kokoonpano-ohjeita

Näihin töihin hyväksytyn ammattiasentajan pitää suorittaa asennus- ja kokoonpanotyöt voimassa olevien määräysten mukaisesti.

[hu] Fontos tudnivalók az installáláshoz/szereléshez

Az installálást/szerelést egy, a munkákra felhatalmazott szakembernek kell végeznie, az érvényes előírások figyelembevételével.

[it] Avvertenze importanti per l'installazione/il montaggio

L'installazione/il montaggio deve aver luogo ad opera di una ditta specializzata ed autorizzata in osservanza delle disposizioni vigenti.

[he] მნიშვნელოვანი მითითებები ინსტალაციისთვის/მონტაჟისათვის

ინსტალაცია/მონტაჟი უნდა განხორციელდეს სამუშაოებისთვის დაშვებული კვალიფიციური პერსონალის მიერ, მოქმედი განაწესის დაცვით.

[lt] Svarbios instaliavimo ir (arba) montavimo nuorodos

Instaliuoti ir montuoti, laikantis galiojančių taisyklių, leidžiama kvalifikuotiems specialistams, kurie buvo įgalioti šiems darbams atlikti.

[lv] Svarīgi norādījumi par iekārtas uzstādīšanu / montāžu

Iekārtas uzstādīšanu/montāžu ir jāveic specializētam sertificētam speciālistam, ievērojot spēkā esošos noteikumus.

[nl] Belangrijke aanwijzingen betreffende de installatie/montage

De installatie/montage moet worden uitgevoerd door een voor de werkzaamheden geautoriseerde installateur rekening houdend met de geldende voorschriften.

[no] Viktig informasjon om installasjon/montering

Installasjonen/monteringen skal gjennomføres av autoriserte installatører, og gjeldende forskrifter skal følges.

[pl] Ważne wskazówki dotyczące instalacji/montażu

Instalacja /montaż muszą być wykonane przez uprawnionego do tego rodzaju prac specjalistę przy zachowaniu obowiązujących przepisów.

[pt] Indicações importantes relativas à instalação/montagem

A instalação/montagem deve ser efetuada por um técnico especializado com qualificações para estes trabalhos, tendo em atenção os regulamentos em vigor.

[ro] Indicaţii importante privind instalarea/montajul

Instalarea/montajul trebuie realizate de către un specialist autorizat pentru lucrările respective, respectându-se prescripţiile valabile.

[ru] Важные указания по подключению/монтажу

Подключение/монтаж должны выполнять специалисты, имеющие допуск к выполнению таких работ, при соблюдении действующих норм и правил.

[sk] Dôležité pokyny týkajúce sa inštalácie/montáže

Inštaláciu/montáž musí realizovať odborník s oprávnením na výkon týchto prác, pričom musí dodržovať platné predpisy.

[sl] Pomembni napotki za namestitev/montažo

Namestitev/montažo mora izvesti strokovnjak, pristojen za tovrstna dela, ob upošte vanju veljavnih predpisov.

[sr] Važna uputstva za ugradnju i montažu

Ugradnju i montažu moraju da obave samo stručna lica ovlašćena za izvođenje takvih radova koja će poštovati važeće propise.

[sv] Viktiga anvisningar för installation/montering

Installationen/monteringen måste utföras av en behörig och fackkunnig person enligt gällande föreskrifter.

[tr] Kurulum/Montaj ile ilgili önemli uyarılar

Kurulum/Montaj çalışmaları sadece yetkili bayiler tarafından aşağıda belirtilen talimatlar dikkate alınarak yapılmalıdır.

[uk] Важливі вказівки щодо установки/монтажу

Установку/монтаж мають здійснювати фахівці, що мають дозвіл на проведення цих робіт, із дотримання чинних приписів.

[zh] 安装方面的重要提示

必须由受到许可承担该项工作的专业人员遵照相关法规进行安装。

[ar] ملاحظات هامة للتركيب/التجميع

يجب أن يتم التركيب/التجميع من قبل متخصص مصرح له بالعمل، مع مراعاة اللوائح السارية.

[fa] تذکرات مهم درباره نصب/مونتاژ

نصب/مونتاژ باید توسط فردی حرفه ای که مجاز به انجام این کار است، و همچنین با توجه کامل به مقررات مربوطه انجام شود.

Ersatzteilliste

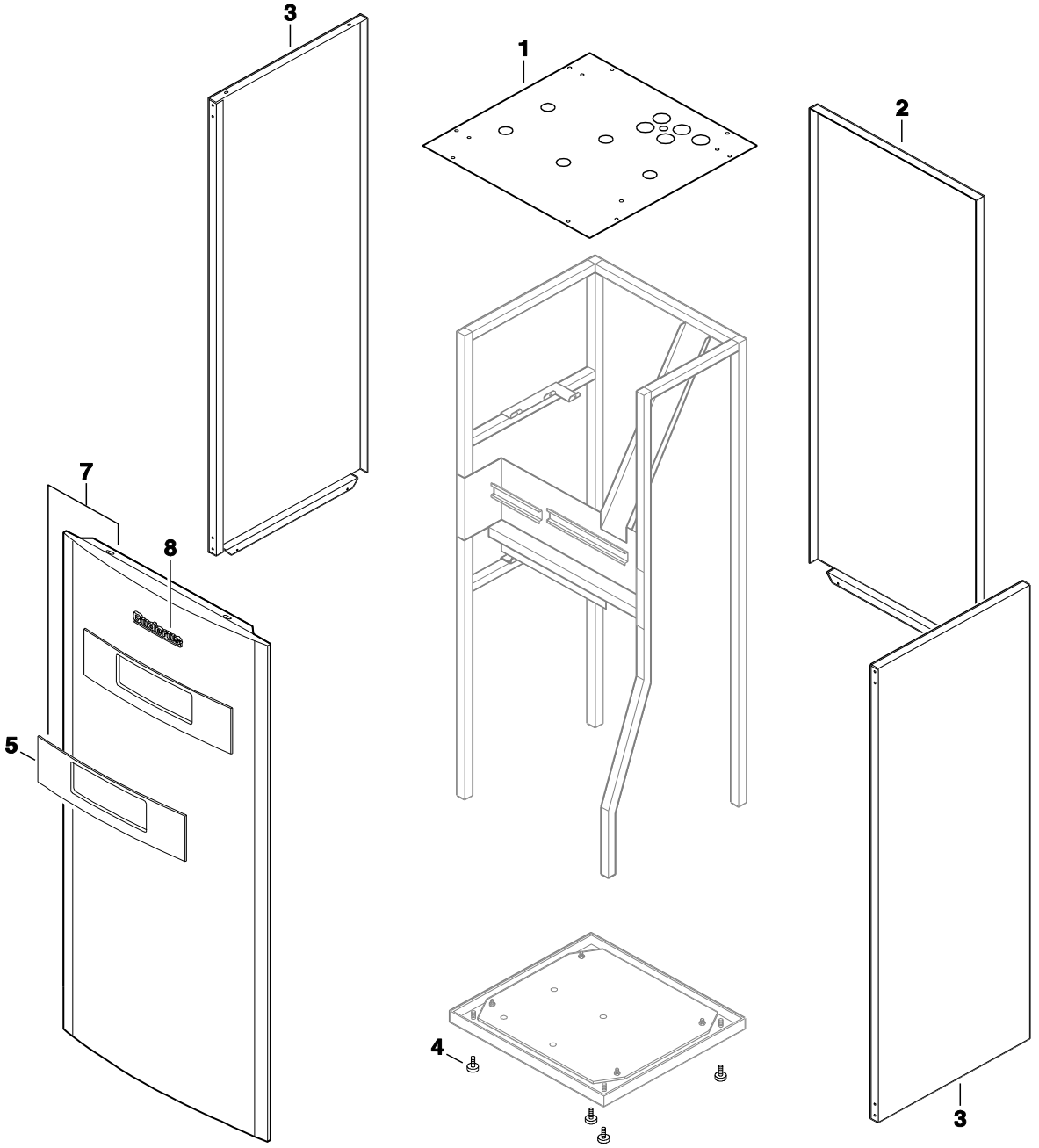

6720904961.AB/G

Blechteile **1**	**WPS6-17-1**

Pos	Bezeichnung	Bestell-Nr.	WPS 6-1	WPS 8-1	WPS 10-1	WPS 13-1	WPS 17-1											Bemerkungen
1	Abdeckung	8 718 310 184 0	■	■	■													
1	Abdeckung	8 718 312 038 0				■	■											
2	Rückwand	8 715 402 463 0	■	■	■	■	■											
3	Seitenteil	8 718 007 454 0	■	■	■	■	■											
4	Stellfuss M10x35	8 748 510 085 0	■	■	■	■	■											
5	Blende	8 718 310 180 0	■	■	■	■	■											Prod-Nr 8733701909-913
5	Blende	8 748 510 219 0	■	■	■	■	■											
7	Vorderwand	8 718 310 244 0	■	■	■	■	■											
8	Geräteschild Buderus	8 718 310 187 0	■	■	■	■	■											

WPS6-17-1

Blechteile

1

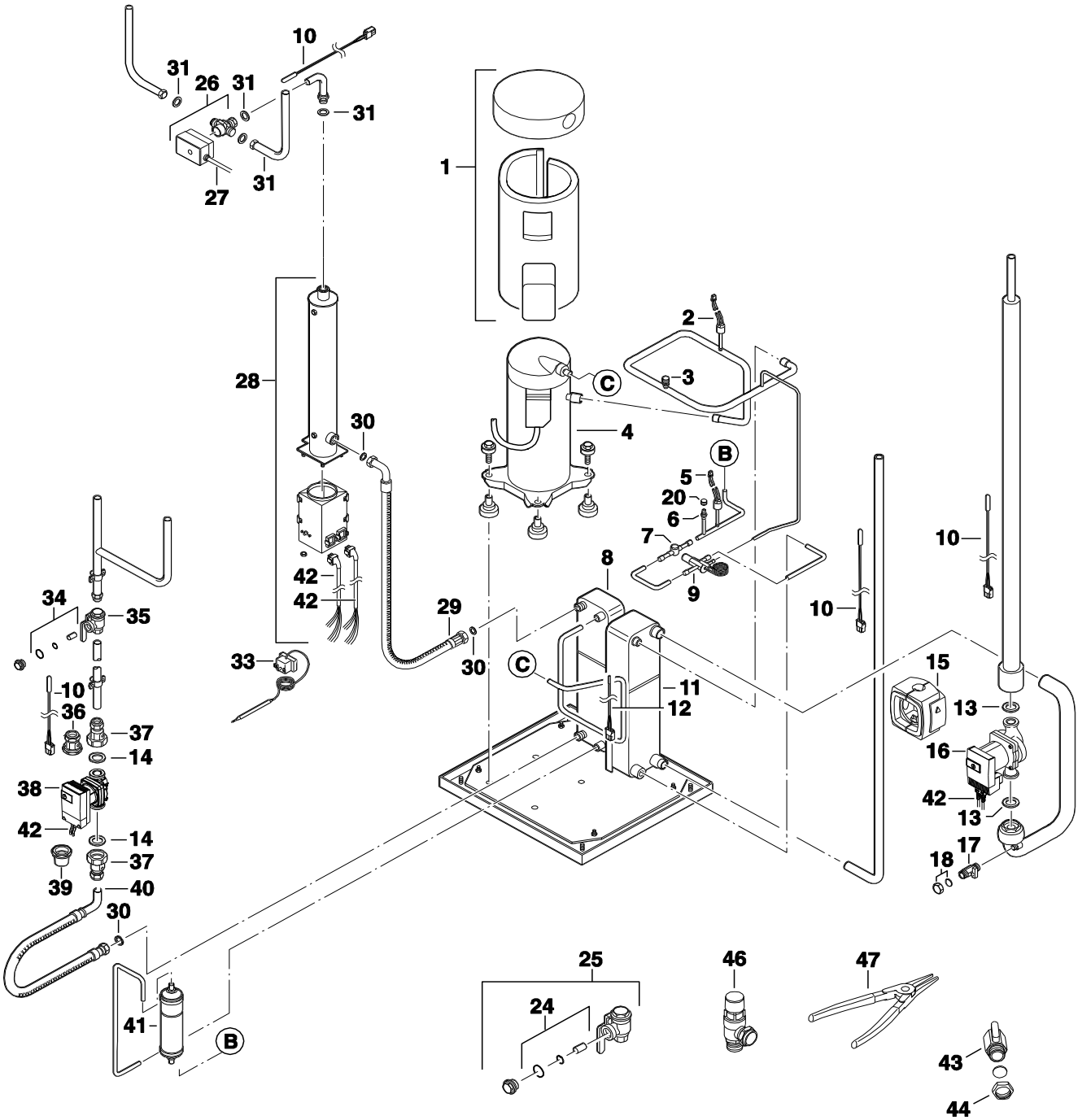

Wärmeblock

2

WPS6-17-1

Pos	Bezeichnung	Bestell-Nr.	WPS 6-1	WPS 8-1	WPS 10-1	WPS 13-1	WPS 17-1												Bemerkungen
1	Isolierung Kompressor	8 718 310 907 0		■	■	■													
1	Isolierung Kompressor ZH8-13	8 738 203 120	■																
1	Isolierung Kompressor ZH15	8 738 203 121					■												
1	Isolierung Kompressor ZH12	8 738 204 568				■													
2	Druckwächter 3bar	8 738 203 509	■	■	■	■	■												
3	Ventil 5/16"	8 733 700 651 0	■	■	■	■	■												
4	Kompressor ZH06	8 733 700 489 0		■															
4	Kompressor ZH09	8 733 700 490 0			■														
4	Kompressor ZH12	8 733 700 491 0				■													
4	Kompressor ZH05	8 738 203 122	■																
4	Kompressor ZH15	8 738 203 123					■												
5	Druckwächter 42bar	8 738 204 569	■	■	■	■	■												
6	Ventil 5/16"	8 733 700 649 0	■	■	■	■	■												
7	Schauglas 3/8"	8 715 600 028 0	■	■	■	■	■												
7	Schauglas 3/8"	8 733 701 995	■	■	■	■	■												Prod-Nr 8733701909-913
8	Verflüssiger	8 718 310 903 0		■															
8	Verflüssiger	8 718 310 905 0			■														
8	Verflüssiger	8 718 310 906 0				■													
8	Kondensator 8	8 738 203 124	■																
8	Kondensator 17	8 738 203 125					■												
9	Expansionsventil 5	8 733 700 782 0	■	■															
9	Expansionsventil 6	8 733 700 783 0			■														
9	Expansionsventil 7	8 733 700 784 0				■													
9	Expansionsventil Düse 8	8 738 203 126					■												
10	Temperaturfühler NTC 2000mm molex	8 738 203 395	■	■	■	■	■												
11	Verdampfer 6	8 738 203 127	■																
11	Verdampfer CB60-34 Ø28-1/2-7/8	8 738 204 453		■															
11	Verdampfer CB60-60	8 738 204 454			■	■	■												
11	Verdampfer Austausch-Set CB60-50	8 738 204 456			■	■	■												
12	Temperaturfühler NTC 1000mm 120°	8 738 204 632	■	■	■	■	■												
13	Dichtung (10x) 44x32x3	8 711 004 358 0	■	■															
13	Dichtung 55X42X3 (10x)	8 711 004 359 0			■	■	■												
14	Dichtung (10x) 44x32x3	8 711 004 358 0	■	■	■	■	■												
15	Isolierung	8 718 311 919 0	■																
15	Isolierung	8 718 311 920 0		■															
15	Isolierung	8 718 311 921 0			■	■	■												
16	Pumpe 25 1-11 180	8 718 311 908 0		■															
16	Pumpe 30 1-12 180	8 738 200 289 0			■	■	■												
16	Pumpe 25 1-7 180	8 738 200 290 0	■																
17	Absperrventil 1/2"	8 717 405 249 0	■	■	■														
18	Deckel	8 718 005 817 0	■	■	■														
20	Kappe 5/16"	8 733 700 650 0	■	■	■	■	■												
24	Sieb DN 25	8 710 507 038 0	■	■	■														
24	Sieb DN 32	8 710 507 039 0				■	■												
25	Filter DN25	8 710 507 034 0	■	■	■														
25	Filter 1 1/4"	8 710 507 035 0				■	■												
26	3-Wege-Ventil	8 733 701 138	■	■	■														
26	3-Wege-Ventil	8 733 701 139				■	■												
27	Kabel Molex 1,0 m	8 714 411 320 0				■	■												
28	Elektrischer Zuheizer 3+6 kW	8 738 200 374 0	■	■	■	■	■												
29	Flexschlauch 600 mm	8 718 312 262 0	■	■															
29	Flexschlauch 640 mm	8 738 200 112 0			■	■	■												

WPS6-17-1

Wärmeblock

2

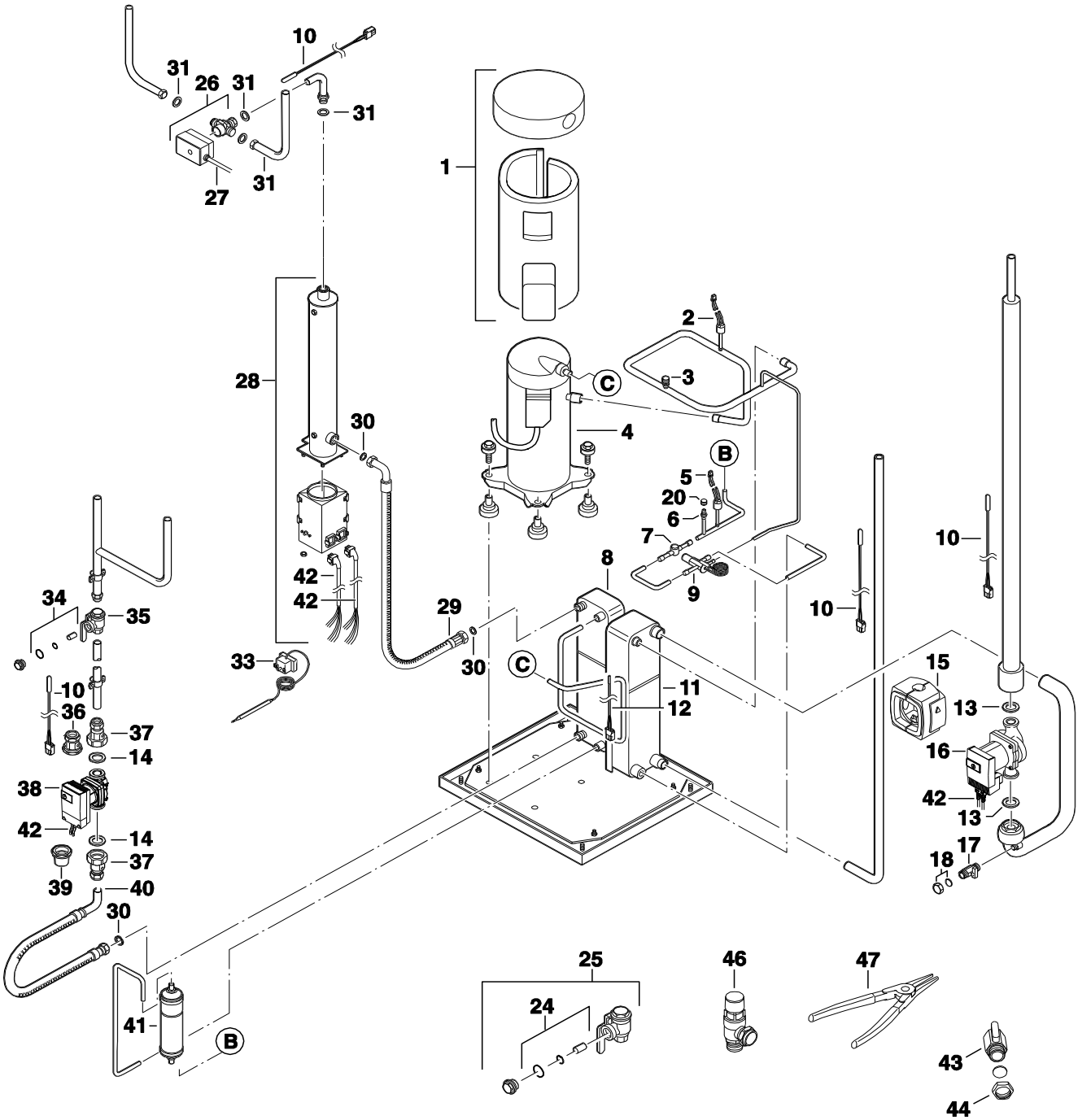

Wärmeblock

2

WPS6-17-1

Pos	Bezeichnung	Bestell-Nr.	WPS 6-1	WPS 8-1	WPS 10-1	WPS 13-1	WPS 17-1												Bemerkungen
30	Dichtung 3/4" 24 X 15 X2 (10x)	8 711 004 361 0	■	■	■														
30	Dichtung 1" 30 X21 X2 (10x)	8 711 004 362 0				■	■												
31	Dichtung 1" 30 X21 X2 (10x)	8 711 004 362 0	■	■	■														
31	Dichtung 39x30x2 (10x)	8 718 310 573 0				■	■												
33	Temperaturbegrenzer	8 717 206 212 0	■	■	■	■	■												
34	Sieb DN 20	8 710 507 037 0	■	■	■														
34	Sieb DN 25	8 710 507 038 0				■	■												
35	Filter 3/4"	8 710 507 033 0	■	■	■														
35	Filter DN25	8 710 507 034 0				■	■												
36	Absperrventil 28 mm	8 717 405 251 0			■	■	■												
37	Absperrventil 22 mm	8 717 405 250 0	■	■	■														
38	Pumpe 25 1-7 130	8 718 311 906 0	■	■															
38	Pumpe 25 1-11 180	8 718 311 908 0					■												
38	Pumpe 25 1-7 180	8 738 200 290 0			■	■													
38	Pump Grundfos UPM2	8 738 204 567	■	■															
39	Absperrventil DN25	8 717 405 252 0			■	■	■												
40	Flexschlauch 750 mm	8 710 735 225 0			■	■	■												
40	Flexschlauch 650 mm	8 710 735 229 0	■	■															
41	Filter	8 710 507 036 0	■	■	■	■	■												
42	Kabelbaum 6-11	8 733 700 623 0	■	■	■														
42	Kabelbaum 14-17	8 733 700 624 0				■	■												
42	Kabelbaum E6-11	8 738 204 484	■	■	■														Prod-Nr 8733701909-913
42	Kabelbaum E14-17	8 738 204 485				■	■												Prod-Nr 8733701909-913
43	Absperrhahn 1/2" R15	8 748 510 074 0	■	■	■	■	■												
44	Deckel G 15"	8 716 112 284 0	■	■	■	■	■												
46	Sicherheitsventil 4bar	8 748 510 070 0	■	■	■	■	■												
47	Klemmringzange	8 716 112 286 0	■	■	■	■	■												

WPS6-17-1

Wärmeblock

2

Ersatzteilliste

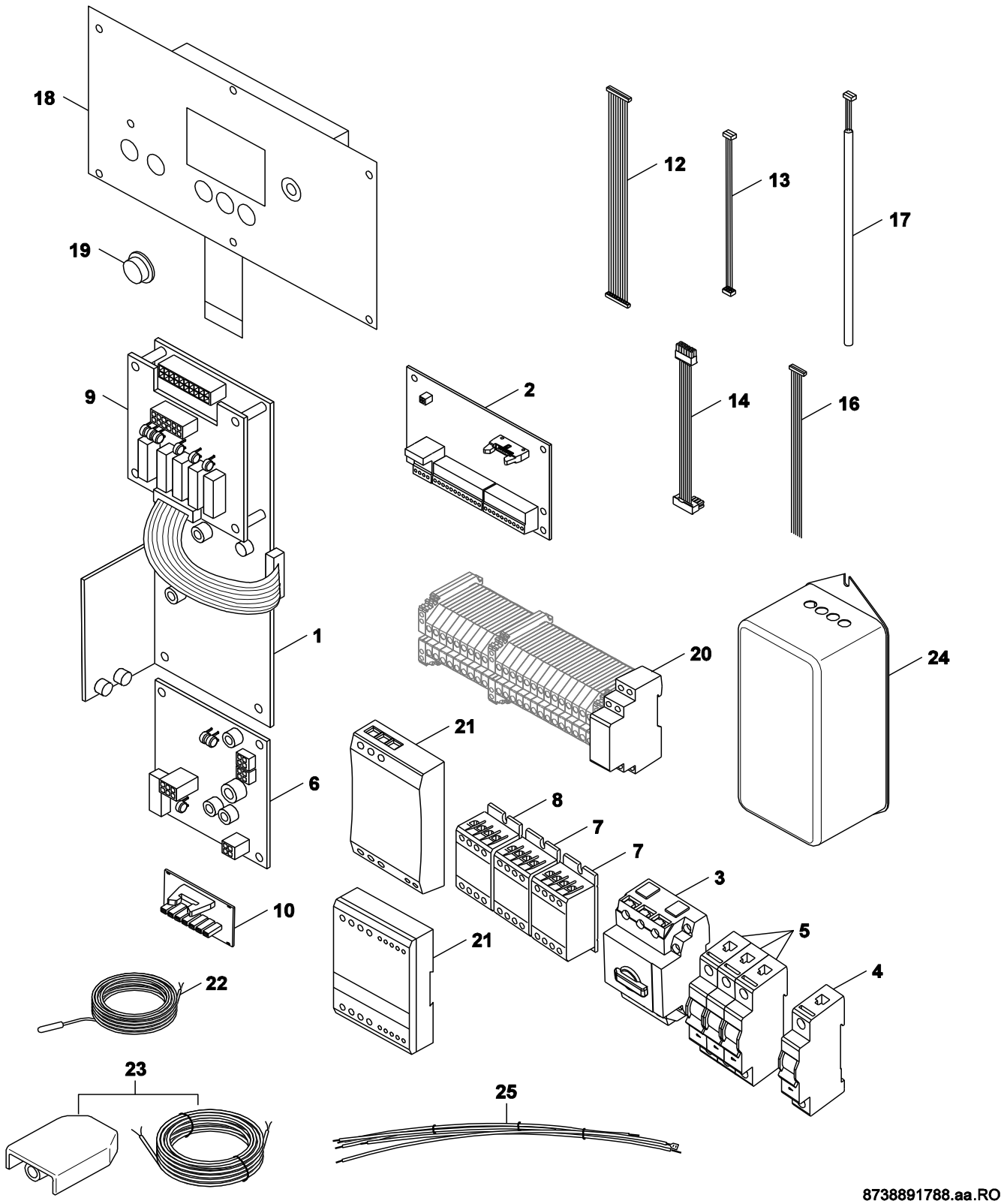

Schaltkasten

3

WPS6-17-1

Pos	Bezeichnung	Bestell-Nr.	WPS 6-1	WPS 8-1	WPS 10-1	WPS 13-1	WPS 17-1												Bemerkungen
1	Leiterplatte BAS	8 738 200 159 0	■	■	■	■	■												
2	Leiterplatte PEL	8 718 580 270 0	■	■	■	■	■												
3	Schutzschalter 6,3A	8 744 503 022 0	■	■															
3	Schutzschalter 10A	8 744 503 023 0		■	■														
3	Schutzschalter 16A	8 744 503 024 0				■	■												
4	Sicherung 6A	8 748 510 089 0	■	■	■	■	■												
5	Sicherung 16A	8 744 503 019 0	■	■	■	■	■												
6	Leiterplatte	8 718 311 386 0	■	■	■	■	■												
7	Relais 9A	8 717 201 048 0	■	■	■	■	■												
8	Relais 9A	8 717 201 048 0	■	■	■														
8	Relais 12A	8 717 201 049 0				■	■												
9	Leiterplatte PGB	8 718 310 787 0	■	■	■	■	■												
9	Leiterplatte PGB	8 718 582 363 0	■	■	■	■	■												
10	Leiterplatte PIL	8 718 310 790 0	■	■	■	■	■												
12	Kabel 16-16 510mm	8 718 310 873 0	■	■	■	■	■												
13	Kabel Canbus 500 mm	8 718 310 167 0	■	■	■	■	■												
14	BUS-Kabel	8 718 310 051 0	■	■	■	■	■												
16	Kabel Flach 10 450 mm	8 718 310 174 0	■	■	■	■	■												
17	Kabel Canbus 2510 mm	8 718 310 260 0	■	■	■	■	■												
18	Bedienfeld Buderus BLU HR V3.4.0	8 718 588 448	■	■	■	■	■												Prod-Nr 8733701909-913
18	Bedienfeld V3.1.0 Bu	8 738 203 927	■	■	■	■	■												
19	Drehknopf	8 718 310 181 0	■	■	■	■	■												Prod-Nr 8733701909-913
19	Drehknopf	8 748 510 220 0	■	■	■	■	■												
20	Relais E1 YW400VS10	8 738 200 339 0	■	■	■	■	■												
21	Strombegrenzer	8 718 311 101 0				■	■												
21	Strombegrenzer	8 733 701 599		■	■														
22	Temperaturfühler T1/T4 4000mm	8 738 204 637	■	■	■	■	■												
23	Außentemperaturfühler	8 738 203 521	■	■	■	■	■												
24	Entstörfilter 32A	8 718 310 297 0				■	■												
25	Kabelbaum EMC	8 733 700 750 0				■	■												

WPS6-17-1

Schaltkasten

3

Gerätetypen

Gerät	Bestell-Nr.	Land	Bemerkungen
WPS 6-1	8 738 203 399	Belgien	
WPS 8-1	8 738 203 400	Belgien	
WPS 10-1	8 738 203 401	Belgien	
WPS 13-1	8 738 203 402	Belgien	
WPS 17-1	8 738 203 403	Belgien	
WPS 6-1	8 733 701 909	div.	Ab 2013
WPS 8-1	8 733 701 910	div.	Ab 2013
WPS 10-1	8 733 701 911	div.	Ab 2013
WPS 13-1	8 733 701 912	div.	Ab 2013
WPS 17-1	8 733 701 913	div.	Ab 2013
WPS 6-1	8 738 201 714	Belgien,Deutschland,Österreich	Bis 2013
WPS 8-1	8 738 201 715	Belgien,Deutschland,Österreich	Bis 2013
WPS 10-1	8 738 201 716	Belgien,Deutschland,Österreich	Bis 2013
WPS 13-1	8 738 201 717	Belgien,Deutschland,Österreich	Bis 2013
WPS 17-1	8 738 201 718	Belgien,Deutschland,Österreich	Bis 2013
WPS 6-1	7 738 600 316	Deutschland,Tschechien,Österreich	
WPS 8-1	7 738 600 317	Deutschland,Tschechien,Österreich	
WPS 10-1	7 738 600 319	Deutschland,Tschechien,Österreich	
WPS 13-1	7 738 600 320	Deutschland,Tschechien,Österreich	
WPS 17-1	7 738 600 321	Deutschland,Tschechien,Österreich	

Bosch Thermotechnik GmbH
D-35576 Wetzlar / Germany

Buderus